CETANA DUO WAVE

INSTRUCTIONS

VIDÉO D'INSTALLATION

SCANNEZ POUR REGARDER LA VIDÉO D'INSTALLATION

FR EN IT ES PT DE NL

Réf. doc : CET-WAV-01
Version : 2.0 -05/2026

www.spalina.com

spalina
PARIS

CETANA DUO WAVE

La notice originale est rédigée en langue française. Les traductions sont fournies à titre informatif.
En cas de divergence, la version française fait foi.

FR	Présentation • Sécurité • Préparation • Contenu du colis • Utilisation • Entretien et Garantie • FAQ • Installation	P 2
EN	Introduction • Safety • Preparation • Contents of the box • Usage • Maintenance and Warranty • FAQ • Installation	P 19
IT	Presentazione • Sicurezza • Preparazione • Contenuto della confezione • Utilizzo • Manutenzione e Garanzia • FAQ • Installazione	P 35
ES	Presentación • Seguridad • Preparación • Contenido de la caja • Uso • Mantenimiento y Garantía • Preguntas frecuentes • Instalación	P 51
PT	Apresentação • Segurança • Preparação • Conteúdo da caixa • Utilização • Manutenção Garantia • Perguntas frequentes • Instalação	P 67
DE	Einleitung • Sicherheit • Vorbereitung • Lieferumfang • Betrieb • Wartung und Garantie • FAQ • Installation	P 83
NL	Presentatie • Veiligheid • Voorbereiding • Inhoud van de doos • Gebruik • Onderhoud en Garantie • FAQ • Installatie	P 99
FR EN	Pièces détachées / Spare parts	p 115

Cette baignoire balnéothérapie porte le marquage CE.

Elle a été conçue et fabriquée conformément aux exigences essentielles des directives et règlements européens applicables.

La Déclaration UE de conformité est disponible sur demande.

Tous nos produits respectent les normes européennes en vigueur :
CE EMC (EN 60335-1, EN 60335-2-60, EN 62233), CE LVD (EN 55014-1, EN 55014-2, EN 61000-3-2, EN 61000-3-3), CE (EN 12764), RoHs, REACH.

Spasso Europe
141 rue des Mésanges
38500 Coublevie
France, UE

INFORMATION DE SÉCURITÉ

Lisez attentivement ces instructions avant toute installation, utilisation ou intervention.
Des messages de sécurité peuvent apparaître dans cette notice. Respectez tous les messages associés.
Conservez cette notice pour consultation ultérieure.

Ce symbole indique un risque électrique.

Ce symbole signale un risque de blessures corporelles ou de dommages matériels.

1 Présentation

1.1 Remerciements

Nous vous remercions d'avoir choisi la baignoire balnéo Cetana Duo Wave, conçue pour vous offrir confort, sécurité et performance.

1.2. Description de la baignoire

La coque de la baignoire est en acrylique. La structure repose sur un cadre en acier inoxydable, rigide et durable, avec pieds réglables. La baignoire est équipée d'un vidage avec trop-plein. Elle est livrée avec un siphon et un tube d'évacuation flexible d'une longueur d'environ 80 cm.

1.3. Principales caractéristiques techniques

Nombre de personnes	2
Dimensions (L × l × H)	170 cm x 100 cm x 63 cm
Profondeur intérieure	49 cm
Volume d'eau utile	270 L
Poids net	78 kg
Matière	Acrylique
Structure	Cadre inox
Nombre de pompes	2
Puissance pompe air	450 W
Puissance pompe eau/air	1100 W
Alimentation électrique (V / Hz)	220-240V~
Fréquence	50 Hz
Puissance électrique totale	1610 W
Pression d'eau admissible	0.2-0.6 MPa
Classe de protection électrique (IP)	X5

1.4. Principe de fonctionnement

La baignoire est destinée à une installation intérieure. La baignoire peut se positionner à droite ou à gauche. Toute autre utilisation n'est pas conforme à l'usage prévu.

La baignoire est équipée d'un système de balnéothérapie combinant massage par bulles et par jets d'eau (technologie Wave eau/air + air). Le système comprend une pompe à air de 450 W et une pompe eau/air de 1100 W.

Les commandes sont actionnées par boutons à pression pneumatique, limitant les composants électroniques et les risques liés à l'humidité. Un variateur de débit d'air permet d'ajuster l'intensité du massage. Des buses latérales orientables assurent un massage ciblé.

Un système de chromothérapie contribue à la relaxation.

2 Sécurité

2.1 Sécurité électrique

L'installation doit être conforme aux normes électriques en vigueur, notamment à la NF C 15-100, et réalisée par un électricien qualifié. Les prescriptions normatives mentionnées sont fournies à titre indicatif, sur la base des normes applicables à la date de rédaction du présent document.

La baignoire doit être raccordée à une mise à la terre fonctionnelle et alimentée par un circuit dédié, protégé par un dispositif différentiel à courant résiduel (DDR) ≤ 30 mA. Le châssis métallique doit impérativement être relié à la liaison équipotentielle de la salle de bains.

Si la baignoire est installée dans une chambre ou tout autre local, celui-ci est considéré comme un local contenant une baignoire ; les dispositions des normes électriques en vigueur s'appliquent.

INFORMATION DE SÉCURITÉ

Ne jamais intervenir sur les éléments électriques lorsque la baignoire est sous tension.
Ne pas utiliser la baignoire si un composant électrique est endommagé.

2.2 Zone d'installation

La norme NF C 15-100 définit des volumes de sécurité autour de la baignoire ou de la douche, dans lesquels l'installation d'équipements électriques est réglementée.

- Volume caché : volume accessible sous la baignoire ou le receveur, accessible uniquement à l'aide d'un outil.
- Volume 0 : intérieur de la baignoire ou du bac à douche.
- Volume 1 : volume situé à l'aplomb du bord extérieur de la baignoire, jusqu'à 2,25 m de hauteur à partir du sol fini.
- Volume 2 : volume situé à 0,60 m autour du volume 1, avec une limite haute identique (2,25 m à partir du sol fini).
- En volumes 0 et 1, les boîtes de connexion et les prises de courant sont **interdites**.

En volume 2 et en volume caché, seules les boîtes de connexion nécessaires au raccordement d'appareils situés dans ces volumes sont autorisées, avec un indice de protection minimal IPX4.

Zones de sécurité électrique autour de la baignoire (en mm)

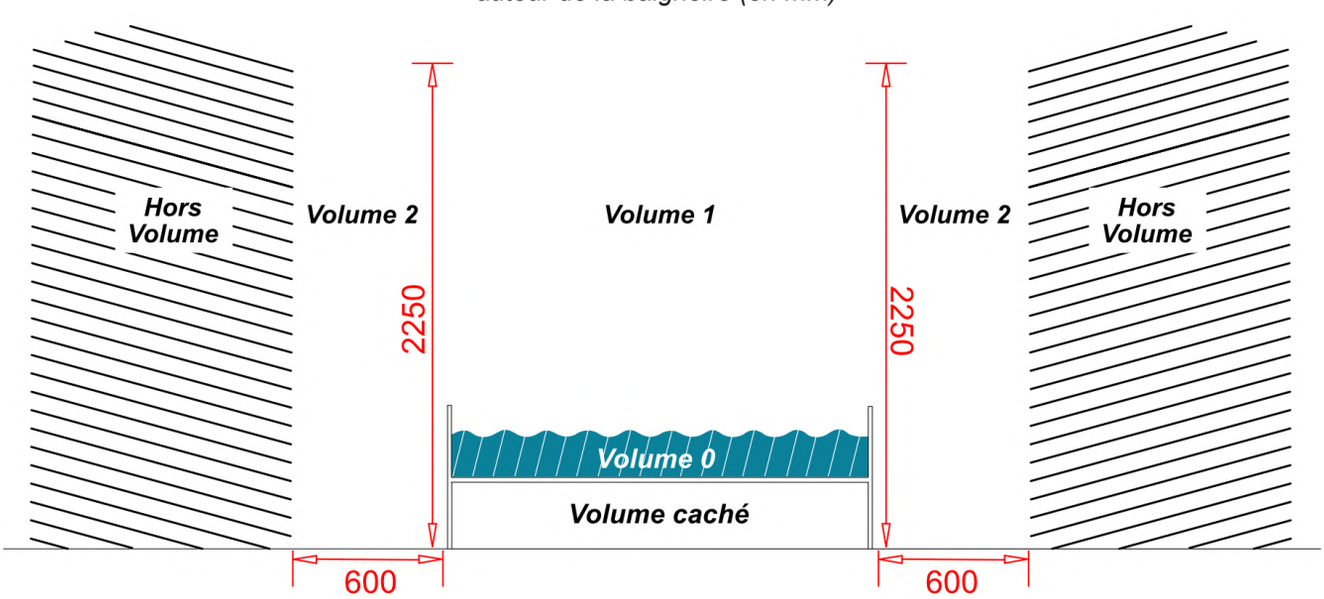

3 Préparation

L'installation et les raccordements au réseau d'eau doivent être conformes aux normes en vigueur. Ces opérations doivent être réalisées par un professionnel qualifié.

INFORMATION DE SÉCURITÉ

Avant l'installation définitive, faire fonctionner la baignoire avec de l'eau et vérifier son bon fonctionnement ainsi que l'absence de fuite.

3.1 Arrivées d'eau

La baignoire ne dispose pas d'arrivée d'eau intégrée. La présente notice ne traite pas du raccordement aux arrivées d'eau. Se reporter aux notices fournies avec la robinetterie installée avec la baignoire.

Raccordez les arrivées d'eau avant l'installation définitive de la baignoire afin de vérifier la longueur nécessaire des flexibles de raccordement de la robinetterie.

3.2 Évacuation

La baignoire doit être raccordée à un système d'évacuation par siphon assurant un écoulement correct. L'installation doit éviter toute contre-pente ou contrainte mécanique et rester compatible avec l'existant.

Le flexible d'évacuation fourni a une longueur de 800 mm. La sortie d'évacuation doit être située à une distance maximale de 700 mm de la bonde.

3.3 Accessibilité, maintenance et ventilation

La baignoire doit être installée de manière à garantir l'accès aux équipements pour les opérations de maintenance et de dépannage.
Les canalisations doivent rester libres et indépendantes de la structure de la baignoire.

À cet effet, une zone de maintenance d'au moins 500 mm doit être conservée autour de la cuve. Les éléments de fermeture (tablier, habillage) doivent être amovibles. Une trappe de visite peut être prévue si nécessaire.

Toute installation ne permettant pas cet accès peut nécessiter la dépose d'éléments environnants. Ces opérations relèvent de la responsabilité de l'occupant.

Pour assurer une aération convenable des moteurs, il est nécessaire de régler les pieds afin de laisser apparaître un espace minimal obligatoire de 1 cm par rapport au sol.

3.4 Carrelage

Les baignoires présentent des tolérances de fabrication et peuvent ne pas être parfaitement rectilignes. Pour cette raison, le carrelage mural doit être posé avant l'installation de la baignoire.
La baignoire est ensuite installée contre la paroi carrelée.

L'étanchéité est assurée par la pose d'un cordon de silicone.

INFORMATION DE SÉCURITÉ

Il est recommandé de placer un carton ou une protection équivalente sous la baignoire lors de sa mise en place afin d'éviter toute détérioration du revêtement de sol.

3.5 Schéma d'implantation

Mesures en millimètres (mm)

Montage à droite

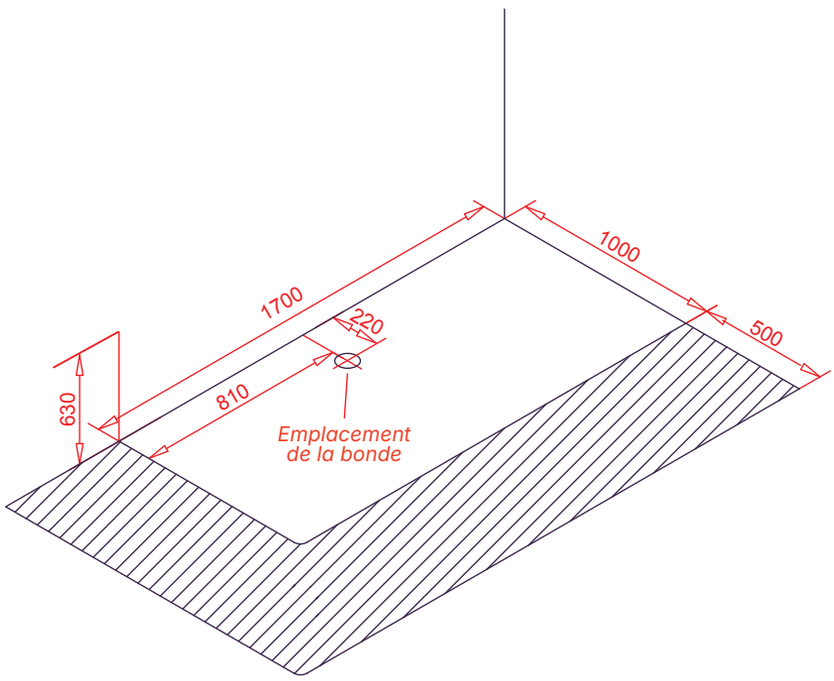

Montage à gauche

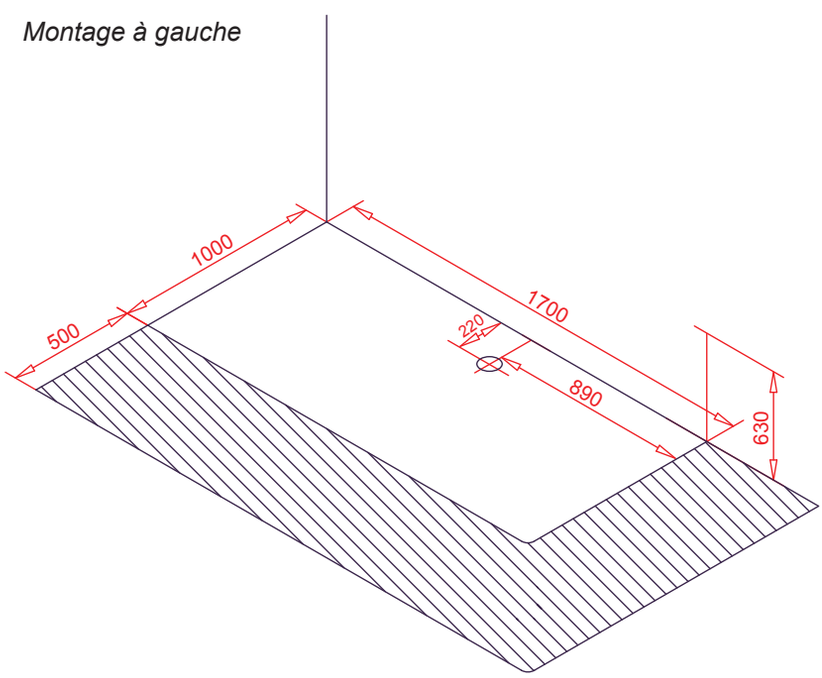

INFORMATION DE SÉCURITÉ

Si l'évacuation est traversante dans le plancher, prévoir un décalage suffisant (minimum recommandé : 15 cm) par rapport à l'axe de la bonde, afin de permettre l'installation du flexible d'évacuation.
Les arrivées d'eau doivent être positionnées de manière à permettre leur raccordement dans des conditions normales d'installation, sans contrainte mécanique sur les flexibles.

4 Contenu du colis

4.1 Baignoire

Le schéma ci-dessous présente la baignoire et ses principaux composants fonctionnels.
Il permet d'identifier les éléments nécessaires à l'installation et à l'utilisation.

Les schémas présentés sont donnés à titre indicatif, non contractuels, et peuvent ne pas refléter exactement la configuration du produit livré.

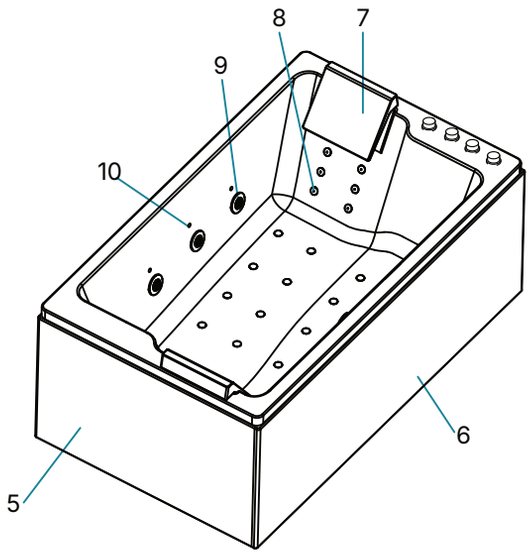

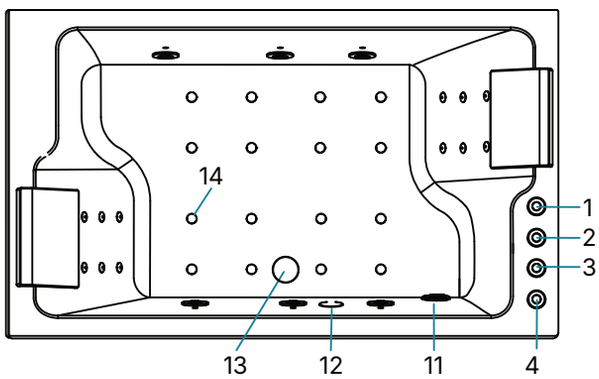

1. Interrupteur chromothérapie
2. Interrupteur du blower
3. Interrupteur de jets d'eau massants (pompe à eau)
4. Réglage de la puissance de jets d'eau massants (système venturi)
5. Petit tablier
6. Grand tablier
7. Appui-tête
8. Hydrojets
9. Buses orientables
10. Leds chromothérapie
11. Crépine d'aspiration
12. Trop plein
13. Bonde d'évacuation
14. Jets d'air

4.2 Contenu de la boîte

La baignoire est fournie assemblée avec deux tabliers (un frontal et un latéral réversible), ainsi que les éléments suivants :

- Baignoire balnéo assemblée
- Siphon
- Tube d'évacuation flexible
- 2 coussins équipés de ventouse
- Notice d'installation et d'utilisation
- Outil pour visser et dévisser les buses

Les éléments suivants ne sont pas fournis :

- **Robinetterie**
- **Raccords d'alimentation eau chaude / eau froide**
- **Dispositifs de protection électrique et de raccordement au réseau**

5 Utilisation

5.1 Contrôles à réception

Chaque baignoire fait l'objet d'un contrôle en usine (tabliers, fonctionnement, étanchéité). Elle est mise en eau pendant 4 heures sur des bancs d'essai. Il peut rester un résidu d'eau dans les circuits.

L'acquéreur est invité à vérifier l'état du produit dans les 48 heures suivant la réception.

Aucune réclamation ne pourra être acceptée en cas de détériorations constatées ultérieurement.

5.2 Essais préalables avant la mise en service

Avant de remettre des tabliers, remplir la baignoire au-dessus des buses latérales, puis mettre en fonctionnement les pompes à eau et le blower pendant 5 minutes. Vérifier l'absence de fuite sous la baignoire.

5.3 Mise en fonctionnement

Avant toute activation, vérifier que le niveau d'eau dépasse la hauteur des buses latérales.

Appuyer sur l'interrupteur 1 pour allumer ou éteindre les LED.

Appuyer sur l'interrupteur 2 pour activer la fonction BLOWER (effets bulles).

Appuyer sur l'interrupteur 3 pour démarrer ou arrêter le système de jets.

Tourner la molette 4. Sens horaire : augmentation de la puissance, sens antihoraire : diminution de la puissance.

INFORMATION DE SÉCURITÉ

N'activez la fonction BLOWER que lorsque le niveau d'eau dépasse la hauteur des buses latérales.

5.4 Pendant l'utilisation

Rester dans la baignoire pendant le fonctionnement.

Ne pas obstruer les buses.

Ne pas utiliser d'appareils électriques à proximité de la baignoire.

5.5 Arrêt et vidange

Arrêter toutes les fonctions avant de sortir de la baignoire. Ouvrir le vidage pour évacuer l'eau.

INFORMATION DE SÉCURITÉ

ATTENTION : Avis médical requis en cas de grossesse, troubles cardiaques ou circulatoires, hypertension, diabète ou port d'un pacemaker.

INTERDICTIONS : Usage proscrit sous l'emprise d'alcool/médicaments (risque de noyade) ou si une grille d'aspiration est cassée/absente.

SÉCURITÉ : Température max. 40°C. Surveillance constante obligatoire pour les enfants et personnes en situation de handicap.

6. Entretien et garantie

6.1 Entretien

Afin d'assurer le bon fonctionnement et la durabilité de la baignoire balnéo, respecter les consignes suivantes.

Débrancher systématiquement l'appareil du réseau électrique avant toute opération de nettoyage ou d'entretien.

Nettoyer les surfaces à l'aide d'un chiffon doux et d'un détergent léger non abrasif.

Ne pas utiliser d'éponges abrasives, de brosses dures, de solvants ou de produits agressifs.

Si une rayure apparait sur la baignoire, frotter légèrement à l'aide d'un papier abrasif très fin en humidifiant au fur et à mesure.

Pour éliminer le tartre ou les dépôts calcaires, utiliser un détergent acide léger (par exemple du vinaigre ménager), puis rincer et sécher soigneusement.

Nettoyer les parties chromées à l'aide d'un chiffon microfibre.

Ne pas gratter, ni endommager la surface de la baignoire.

Pour nettoyer le système de balnéothérapie (buses), remplir la baignoire avec de l'eau.
Ajouter environ 0,5 litre de vinaigre ménager. Mettre la pompe en marche pendant environ 15 minutes, puis arrêter le système. Vidanger la baignoire et rincer à l'eau claire.

Il est déconseillé d'utiliser des savons, gels, shampoings, crèmes, huiles, bains moussants ou tout autre produit d'hygiène corporelle dans la baignoire. Le cas échéant, procéder à des entretiens plus fréquents.

Un entretien régulier est nécessaire pour garantir le bon fonctionnement de l'appareil.

6.2 Garantie

La baignoire balnéo bénéficie d'une garantie commerciale de deux (2) ans à compter de la date d'achat. Cette garantie couvre les défauts de fabrication, pannes et dysfonctionnements, sous réserve d'une utilisation conforme à la destination du produit, du respect des instructions de la présente notice et d'une installation réalisée conformément à la réglementation en vigueur et aux règles de l'art.
Sont exclus de la garantie commerciale l'usure normale, les dommages résultant d'un manque d'entretien ou d'une négligence, une installation incorrecte, une utilisation inappropriée, les chocs ou dommages mécaniques,
le non-respect des prescriptions d'alimentation électrique ou de stockage, ainsi que toute modification ou réparation effectuée par des personnes non autorisées.

Indépendamment de la garantie commerciale, le produit bénéficie de la garantie légale de conformité et de la garantie contre les vices cachés, conformément aux dispositions légales en vigueur, notamment aux articles L.217-1 à L.217-32 du Code de la consommation et 1641 à 1649 du Code civil, ces garanties s'appliquant sans limitation par rapport à la garantie commerciale.

Toute demande de prise en charge au titre de la garantie doit être accompagnée :

- de la facture d'achat
- du numéro de série situé sous le code-barres
- du numéro PI situé sur l'étiquette ovale jaune du tablier ou sur les pompes
- d'une ou plusieurs photos de la pièce défectueuse, ainsi que d'une vidéo en cas de fuite
- d'une description claire du dysfonctionnement

La prise en charge est effectuée après réception et analyse de l'ensemble de ces éléments, sous réserve d'une installation conforme à la présente notice. La garantie couvre exclusivement le remplacement des composants défectueux. Toute prestation de service ou réparation sur site est exclue.

Contact SAV : +33 (0) 4 76 31 35 42 / sav@spalina.fr

7. Questions fréquentes (FAQ)

Problèmes	Causes possibles	Actions recommandées
La baignoire n'est pas équilibrée horizontalement	Les pieds de la cuve ne sont pas réglés	Ajuster le vissage des pieds au niveau
Le tuyau d'alimentation d'eau fuit	Les écrous de raccordement ne sont pas suffisamment serrés	Resserrer les écrous
	Les joints sont défectueux	Remplacer les joints
Panne de la pompe à eau	L'appareil est déconnecté de l'alimentation ou le fil de terre est déconnecté	Vérifier le raccordement électrique et la connexion à la terre
	Le boîtier de contrôle est défectueux	Remplacement par le SAV
	La turbine de la pompe est obstruée	Remplacement par le SAV
	La pompe émet un bruit mais ne démarre pas	Remplacement du condensateur par le SAV
	Le panneau de contrôle est défectueux	Réparation ou remplacement par le SAV
Panne de la pompe à air	L'appareil est déconnecté de l'alimentation ou le fil de terre est déconnecté	Vérifier le raccordement électrique et la connexion à la terre
	La pompe ne démarre pas	Remplacement par le SAV
	Le boîtier de contrôle est défectueux	Remplacement par le SAV
	La turbine de la pompe est obstruée	Remplacement par le SAV
	La pompe émet un bruit mais ne démarre pas	Remplacement du condensateur par le SAV
	Le panneau de contrôle est en panne	Remplacement par le SAV
La pompe à eau fonctionne mais il n'y a pas de projection d'eau	La turbine est endommagée	Remplacement par le SAV
	Le système de circulation d'eau est obstrué ou présente une fuite	Remplacement par le SAV
La puissance du massage d'eau est insuffisante	La tension d'alimentation est anormale	Faire intervenir un électricien
	Le système de circulation d'eau est obstrué	Remplacement par le SAV
Panne du panneau de contrôle	La baignoire est déconnectée du boîtier de contrôle	Remplacement par le SAV
	Le panneau de contrôle est défectueux	Remplacement par le SAV

INSTALLATION

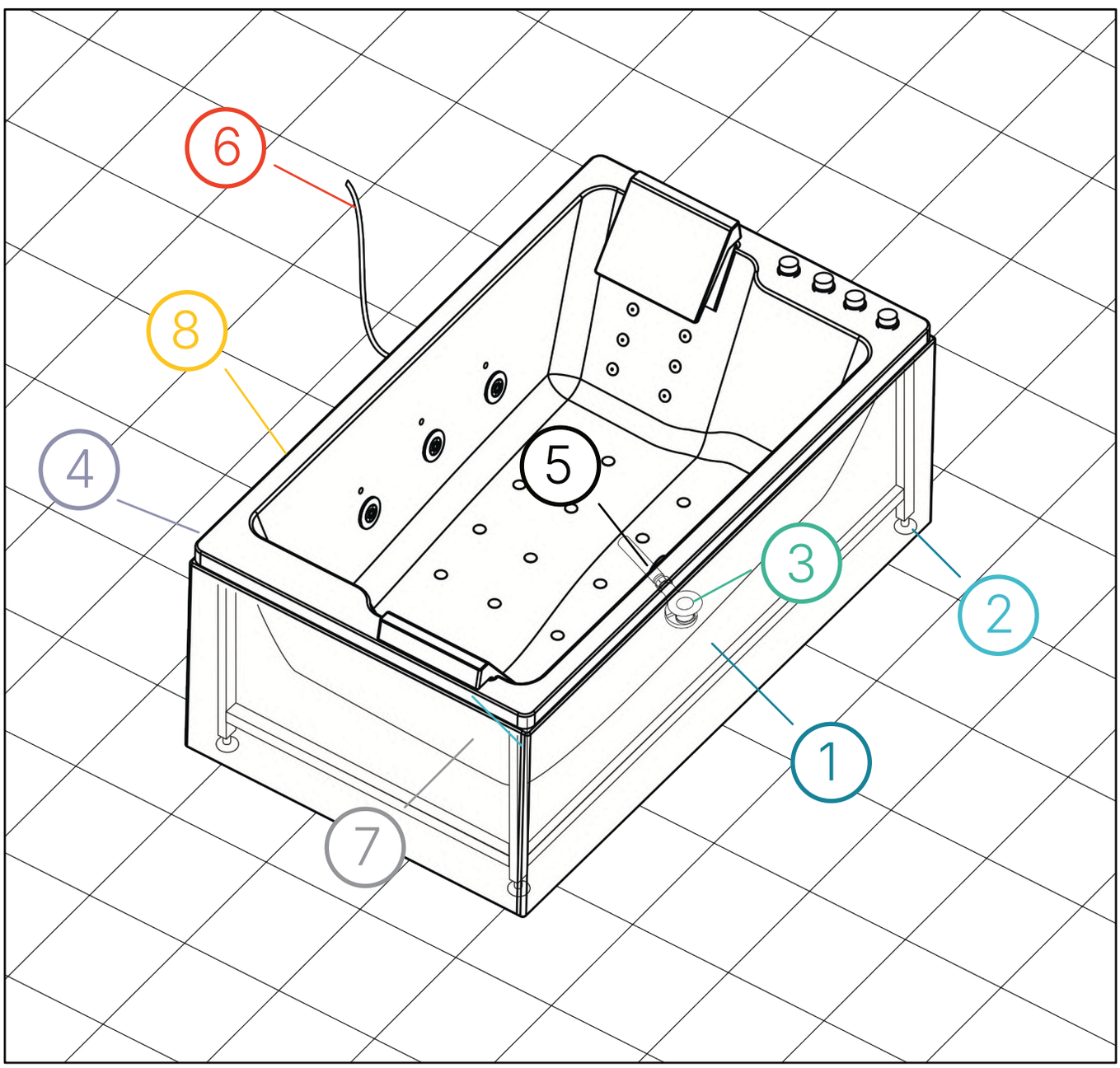

MATÉRIEL NÉCESSAIRE

La liste des outils est donnée à titre indicatif.

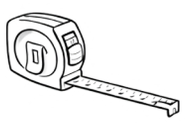
Mètre ruban

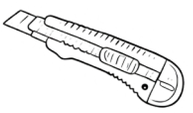
Cutter

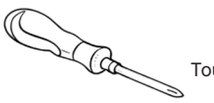
Tournevis

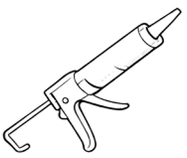
Mastic sanitaire

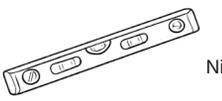
Niveau à bulle

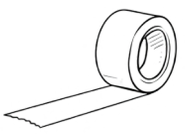
Ruban de masquage

Joint compressible

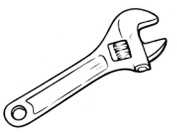
Clé à molette

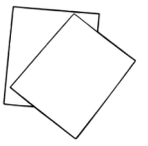
Papier de verre

Colle PVC

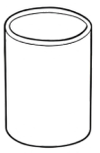
Manchon PVC

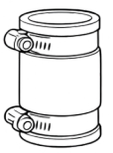
Raccord multimatériaux

Perceuse

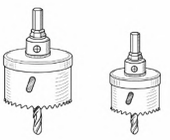
Scie cloche

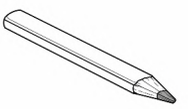
Crayon

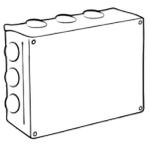
Boîte de connexion

Connecteurs automatiques

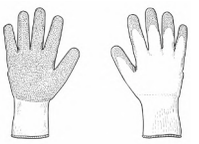
Gants de protection

1 Retrait des tabliers

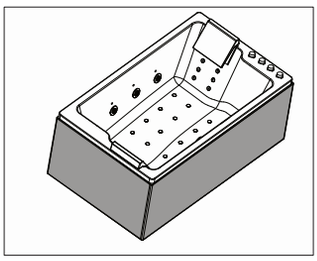

1, 2 Les tabliers sont fixés par des bandes auto-agrippantes. Décrocher délicatement le bas du tablier et tirer.

3 Procéder de même pour le grand tablier.

1

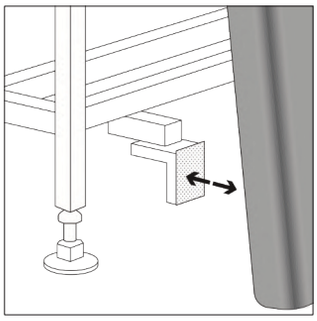

2

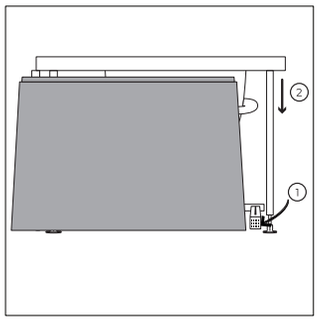

3

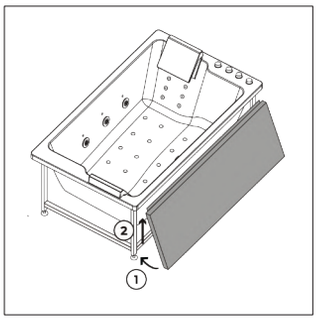

4

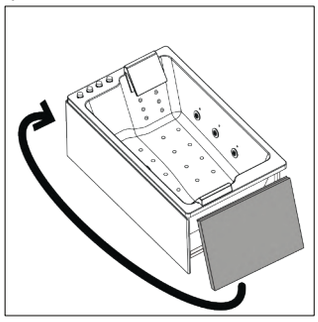

4 Il est possible d'inverser la position du petit tablier (gauche / droite).

2 Réglage des pieds

1

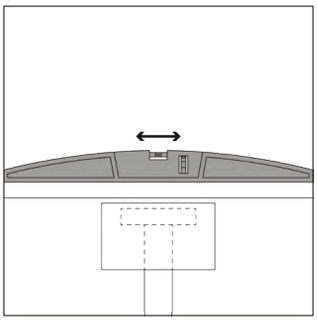

2

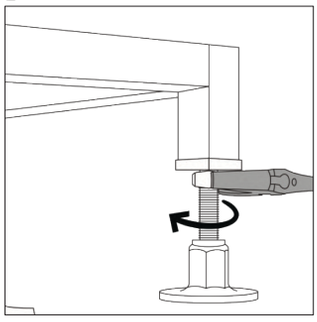

1 Régler la hauteur des pieds en vérifiant régulièrement le niveau de la baignoire.

2 Desserrer l'écrou de serrage.

3 Ajuster la hauteur du pied en vissant ou en dévissant.

4 Serrer l'écrou de serrage

5 Laisser un espace de 1 cm entre le sol et le bas des tabliers.

3

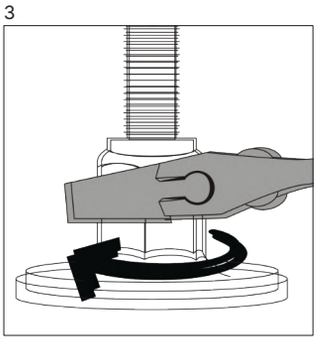

4

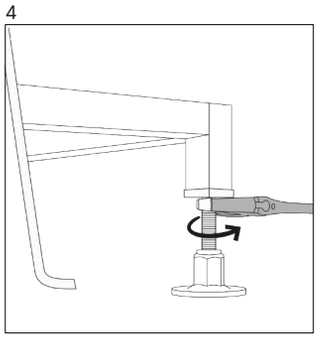

5

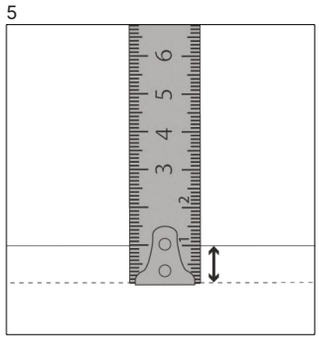

3 Installation du siphon

1

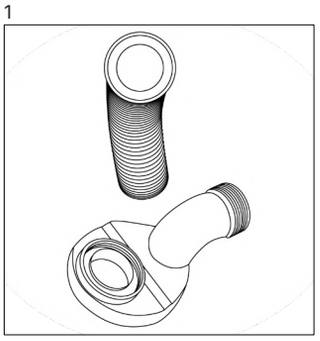

2

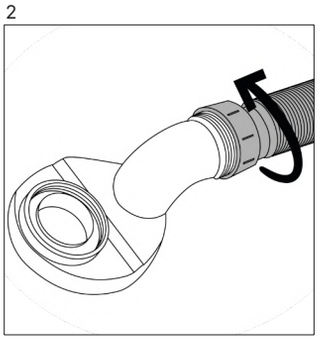

1, 2 Visser le flexible et le siphon.
Installer le joint autour du filetage du siphon.

3

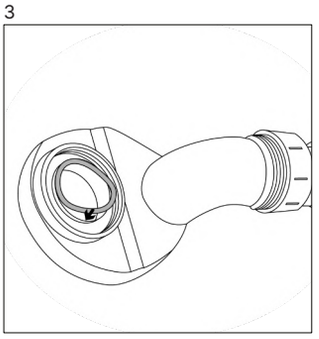

4

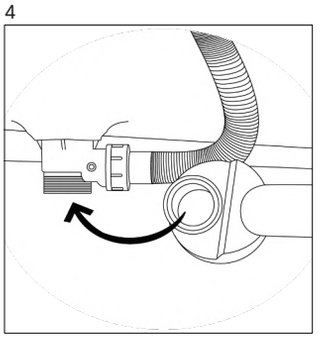

3, 4 Visser le siphon à la bonde de la baignoire.

5

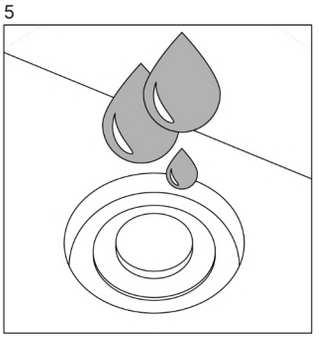

5 Placer une bassine au bout du flexible.Tester l'étanchéité.
Vérifier l'absence de fuite aux joints.

4 Pose du joint compribande (optionnel)

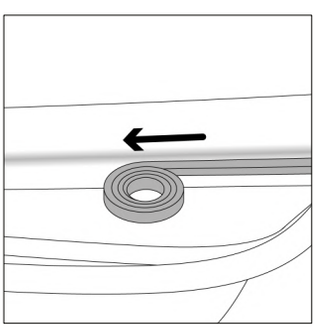

Poser un joint en mousse compressible (non livré) sur les côtés en contact avec le mur, de 5 mm sous le rebord supérieur des tabliers.

5 Raccordement de l'évacuation

1 Poncer les parties à coller du manchon et de l'évacuation PVC.

2, 3 Appliquer de la colle PVC sur les zones en contact du manchon et de l'évacuation.

4 Coller le manchon PVC

5 Essuyer les débords de colle PVC.

6 Appliquer un cordon de mastic sanitaire sur le flexible.

7 Insérer le flexible dans l'évacuation.

8,9 Essuyer l'excédent de mastic.

1

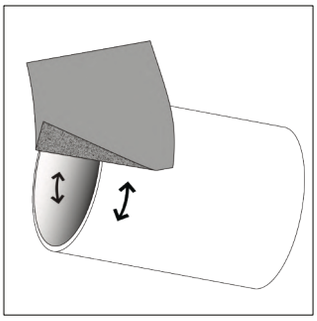

2

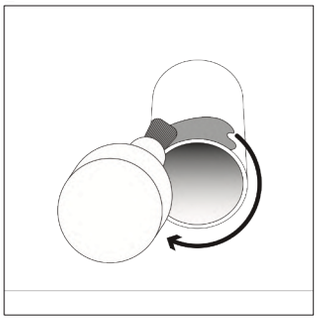

3

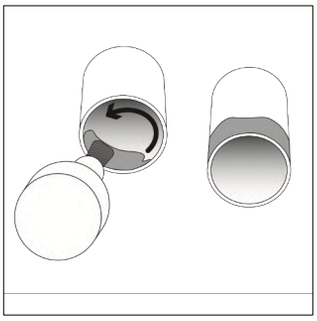

4

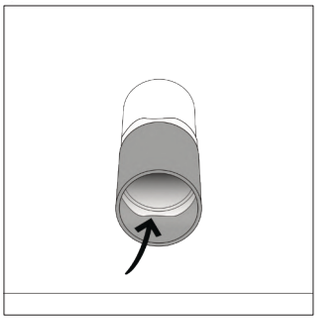

5

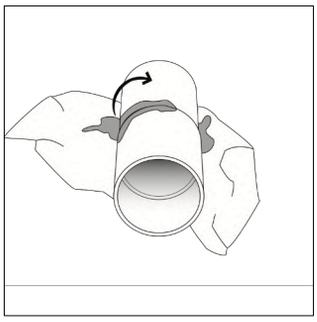

6

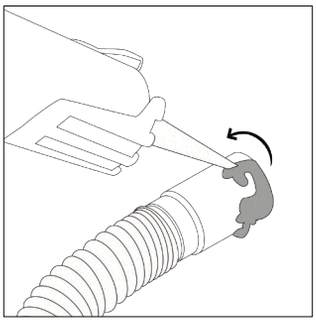

7

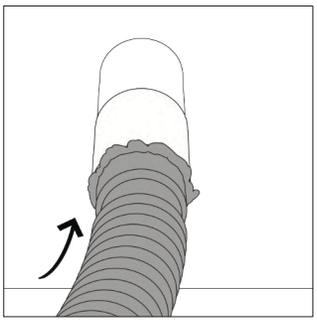

8

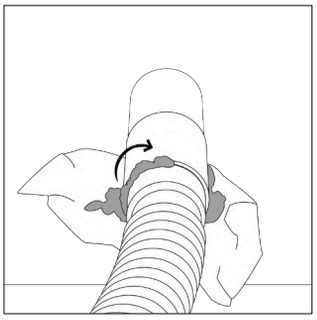

9

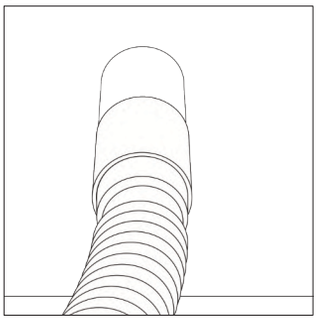

INFORMATION DE SÉCURITÉ

Tester l'étanchéité en versant de l'eau dans la bonde.
Respecter les temps de séchage indiqués par le fabricant du mastic ou de la colle PVC.

Raccordement alternatif : utiliser un raccord multimatériaux muni de colliers de serrage (non livré).

1

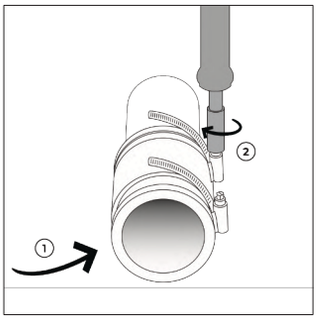

2

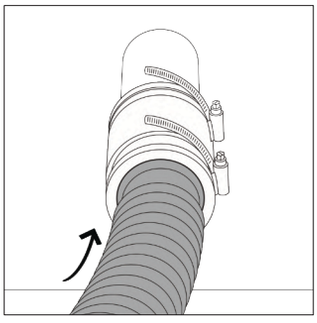

3

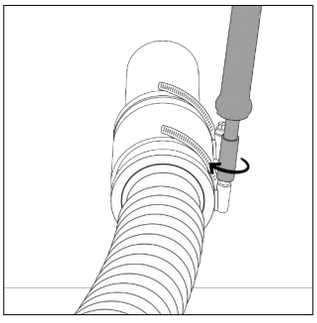

4

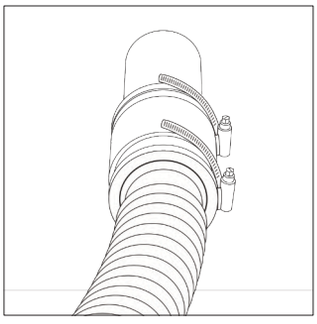

6 Raccordement à l'alimentation électrique

INFORMATION DE SÉCURITÉ

Raccorder le câble d'alimentation via une boîte de connexion étanche ou une sortie de câble. Réaliser l'installation conformément aux normes électriques en vigueur par un électricien qualifié. Couper l'alimentation électrique générale et vérifier l'absence de tension au voltmètre avant de procéder aux branchements.

1

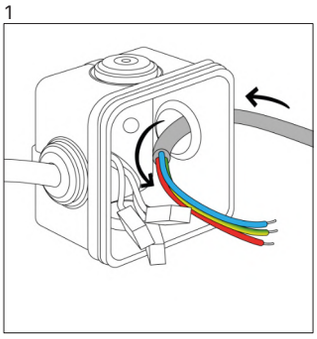

2

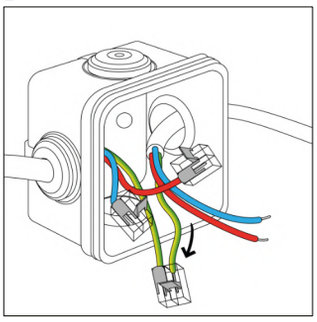

3

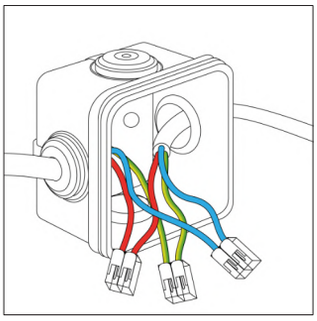

4

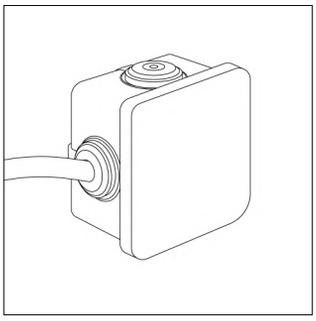

1 Ouvrir la boîte de connexion.
Passer le câble électrique.

2,3 Connecter les fils électriques à l'aide de bornes de connexion en respectant le code couleur.

4 Refermer soigneusement la boîte.

7 Installation des tabliers

1

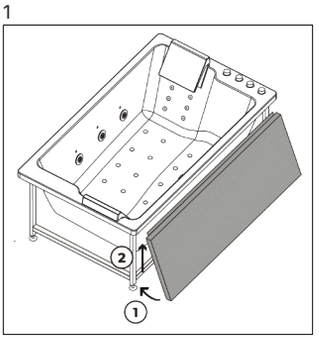

2

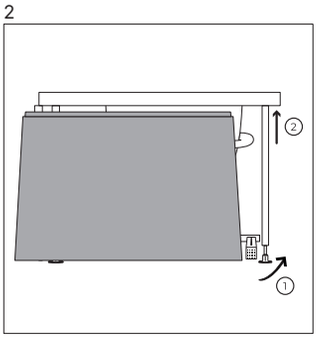

1,2 Mettre la baignoire en place. Installer le petit et le grand tablier.

3 Fixer les tabliers à l'aide des bandes auto-agrippantes.

3

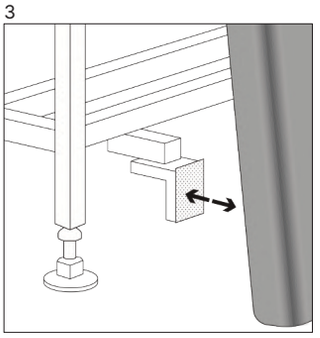

8 Pose de l’étanchéité

1 Poser un ruban de masquage sur le bord de la baignoire et sur le mur.

2 Couper la canule de la cartouche de mastic en biseau.

3 Appliquer un cordon de mastic entre la baignoire et le mur.

4 Lisser le joint avec un doigt humidifié à l’eau savonneuse ou avec un lisseur pour joints.

5 Retirer le ruban avant le séchage complet du mastic. Respecter le temps de séchage indiqué par le fabricant.

1

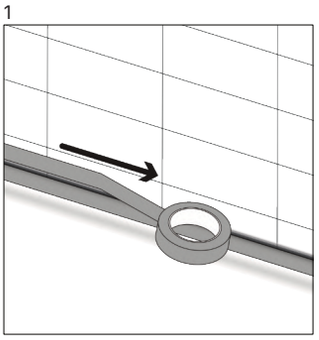

2

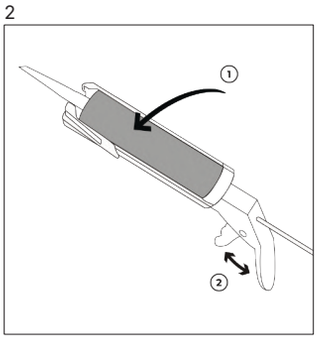

3

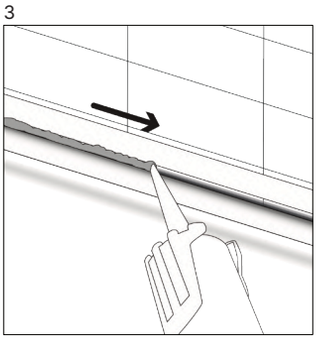

4

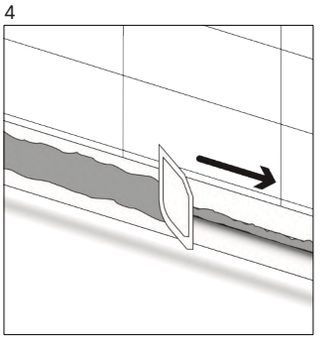

5

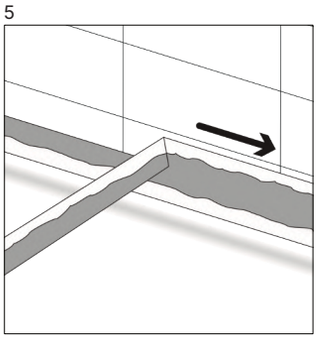

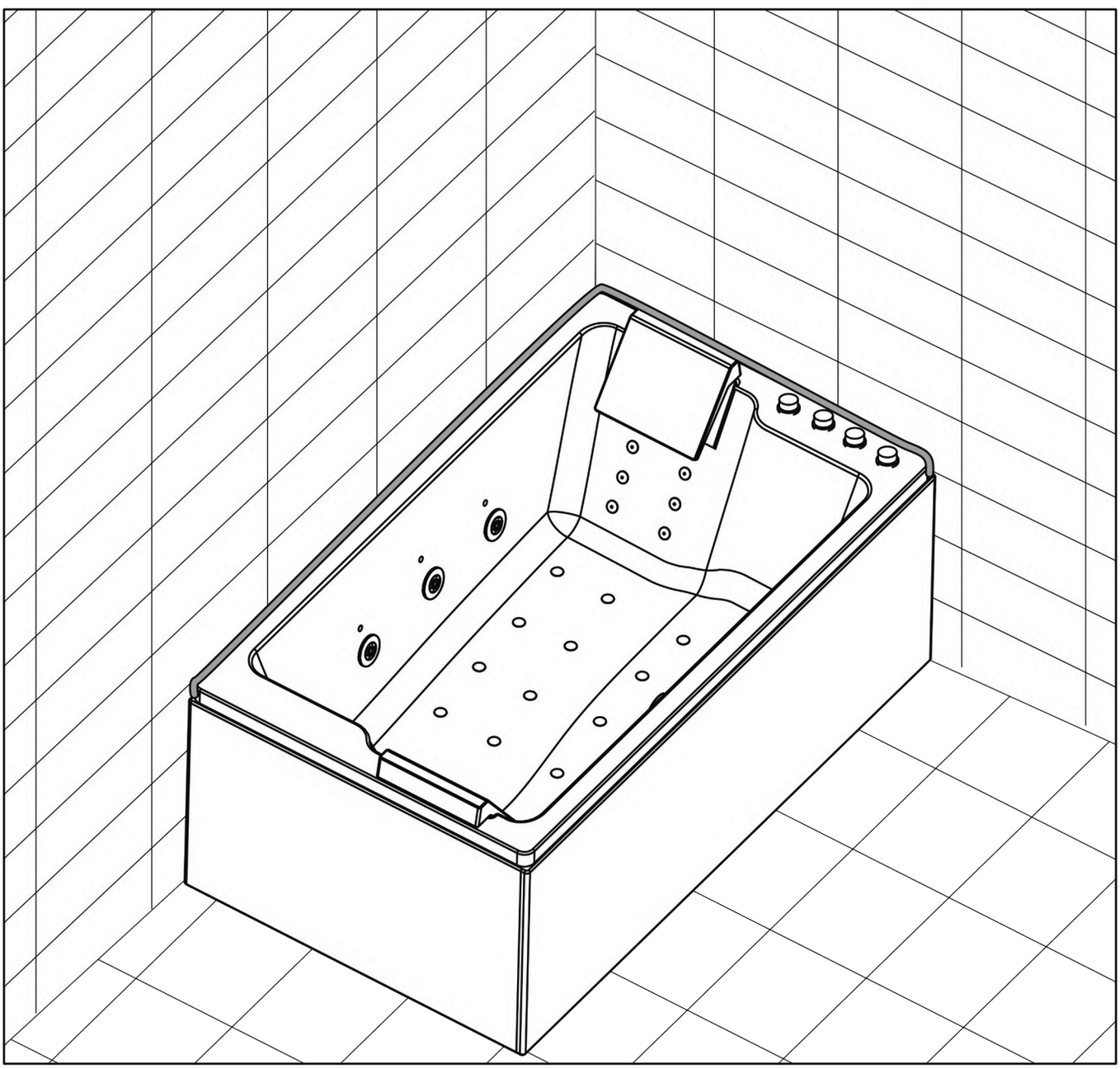

SAFETY INFORMATION

Please read these instructions carefully before installation, use or servicing.
Safety warnings may appear in this manual. Please follow all relevant instructions. Keep this manual for future reference.

This symbol indicates an electrical hazard.

This symbol indicates a risk of personal injury or damage to property.

1 Introduction

1.1 Acknowledgements

Thank you for choosing the Cetana Duo Wave whirlpool bath, designed to offer you comfort, safety and performance.

1.2. Description of the bath

The bath shell is made of acrylic. The structure rests on a rigid and durable stainless steel frame with adjustable feet. The bath is fitted with a drain and overflow. It comes with a trap and a flexible drain pipe approximately 80 cm long.

1.3. Key technical specifications

Number of people	2
Dimensions (l × w × height)	170 cm x 100 cm x 63 cm
Internal depth	49 cm
Useful water volume	270 L
Net weight	78 kg
Material	Acrylic
Structure	Stainless steel frame
Number of pumps	2
Air pump power	450 W
Water/air pump power	1100 W
Power supply (V / Hz)	220-240V~
Frequency	50 Hz
Total electrical power	1610 W
Maximum water pressure	0.2-0.6 MPa
Electrical protection rating (IP)	X5

1.4. How it works

The bath is designed for indoor installation. It can be positioned on the right or left.

Any other use is not in accordance with the intended purpose.
The bath is equipped with a hydrotherapy system combining bubble massage and water jets (Wave water/air + air technology). The system comprises a 450 W air pump and a 1100 W water/air pump.

The controls are operated by pneumatic push-buttons, minimising the use of electronic components and the risks associated with humidity. An air flow regulator allows you to adjust the intensity of the massage. Adjustable side jets ensure a targeted massage.

A chromotherapy system aids relaxation.

2 Safety

2.1 Electrical safety

The installation must comply with current electrical standards, in particular NF C 15-100, and be carried out by a qualified electrician. The regulatory requirements mentioned are provided for guidance only, based on the standards applicable at the time of writing. The bath must be connected to a functional earth and supplied by a dedicated circuit, protected by a residual current device (RCD) ≤ 30 mA. The metal frame must be connected to the bathroom's equipotential bonding system.

If the bath is installed in a bedroom or any other room, that room is considered to be a room containing a bath; the provisions of the applicable electrical standards apply.

The information contained in this manual regarding installation and electrical connections has been drawn up in accordance with current French regulations and standards. Depending on the country of installation, other regulatory requirements may apply. It is the installer's responsibility to verify compliance with local regulations and to adapt the installation if necessary.

SAFETY INFORMATION

Never tamper with the electrical components whilst the bath is connected to the mains.
Do not use the bath if any electrical component is damaged.

2.2 Installation area

The NF C 15-100 standard defines safety zones around bathtubs or showers, within which the installation of electrical equipment is regulated.

- Hidden volume: space beneath the bath or shower tray that can only be accessed using a tool.
- Volume 0 : inside the bath or shower tray.
- Volume 1 : the volume directly above the outer edge of the bath, up to a height of 2.25 m
- from the finished floor level.
- Volume 2 : a volume situated 0.60 m around volume 1, with the same upper limit (2.25 m from the finished floor level).
- In Volumes 0 and 1, junction boxes and sockets are prohibited.

In Volume 2 and concealed spaces, only junction boxes required for connecting equipment located in these spaces are permitted, with a minimum protection rating of IPX4.

Electrical safety zones around the bath (in mm)

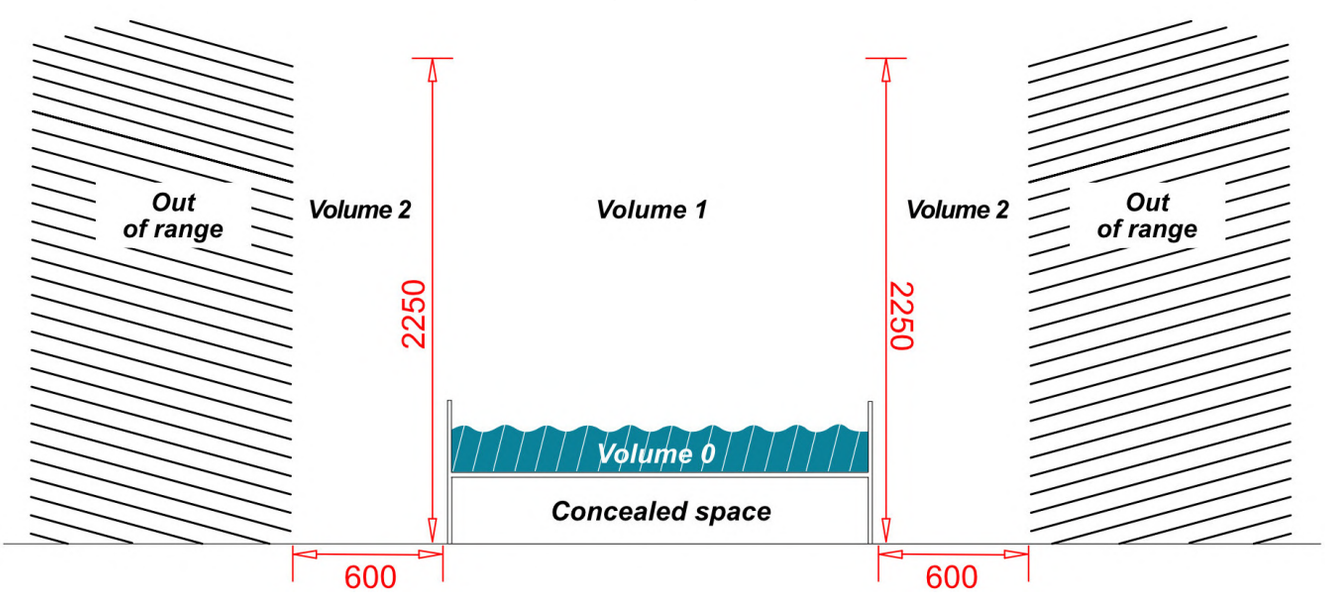

3 Preparation

Installation and connections to the water supply must comply with current regulations. This work must be carried out by a qualified professional.

SAFETY INFORMATION

Before final installation, fill the bath with water and check that it is working properly and that there are no leaks.

3.1 Water supply pipes

The bath does not have a built-in water supply. These instructions do not cover connection to the water supply. Please refer to the instructions supplied with the taps fitted to the bath.

Connect the water supply before the final installation of the bath in order to check the required length of the tap connection hoses.

3.2 Evacuation

The bath must be connected to a siphon drainage system to ensure proper drainage. The installation must avoid any reverse slope or mechanical stress and be compatible with the existing system.

The supplied drain hose is 800 mm long. The drain outlet must be located no more than 700 mm from the drain plug.

3.3 Accessibility, maintenance and ventilation

The bath must be installed in such a way as to ensure access to the equipment for maintenance and repair work.

The pipework must remain unobstructed and separate from the bath structure. To this end, a maintenance zone of at least 500 mm must be maintained around the bath.

The covering elements (skirting, cladding) must be removable. An access may be provided if necessary.

Any installation that does not allow such access may require the removal of surrounding components. These operations are the responsibility of the occupant.

To ensure adequate ventilation of the motors, the feet must be adjusted to leave a minimum clearance of 1 cm from the floor.

3.4 Tiles

Baths are subject to manufacturing tolerances and may not be perfectly straight. For this reason, the wall tiles must be laid before the bath is installed. The bath is then installed against the tiled wall.

Watertightness is ensured by applying a bead of silicone sealant.

SAFETY INFORMATION

It is recommended that you place a piece of cardboard or similar protective material under the bath when installing it to prevent damage to the floor.

3.5 Layout plan

Measurements in millimetres (mm)

Right-hand installation

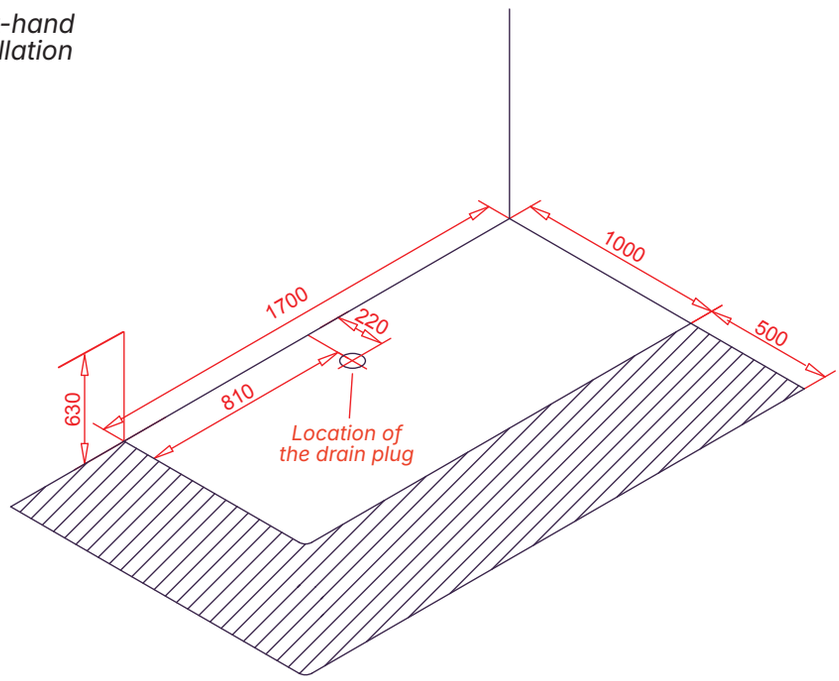

Left-hand installation

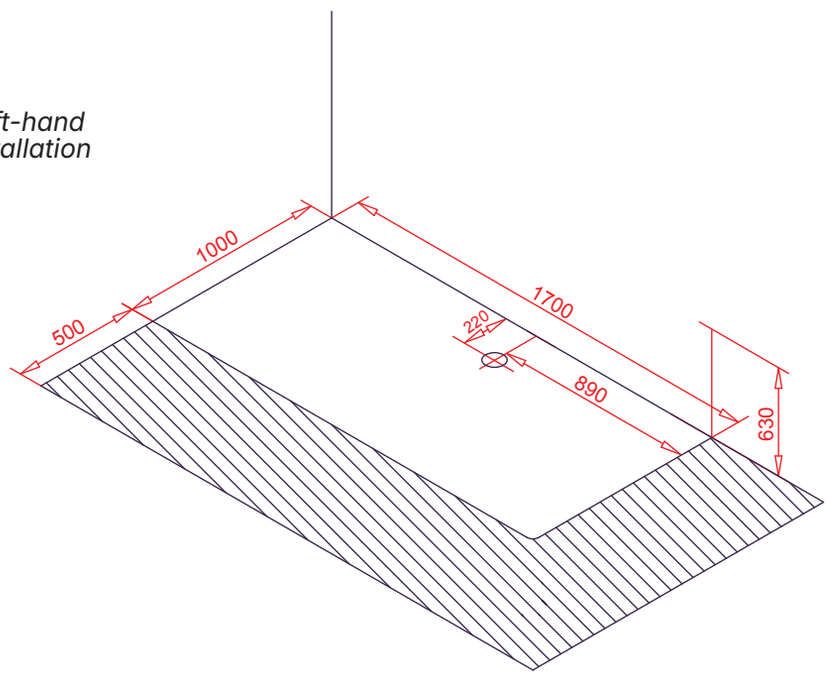

SAFETY INFORMATION

If the drain pipe passes through the floor, ensure there is sufficient clearance (recommended minimum: 15 cm) from the centre of the drain outlet to allow for the installation of the drain hose.

The water inlets must be positioned so that they can be connected under normal installation conditions, without placing any mechanical stress on the hoses.

4 Contents of the box

4.1 Bathtub

The diagram below shows the bath and its main functional components. It helps you identify the parts required for installation and use.

The diagrams shown are for illustrative purposes only; they are not legally binding and may not accurately reflect the configuration of the product supplied.

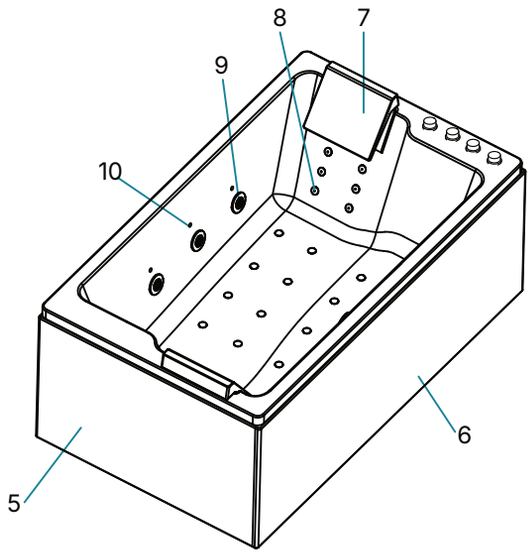

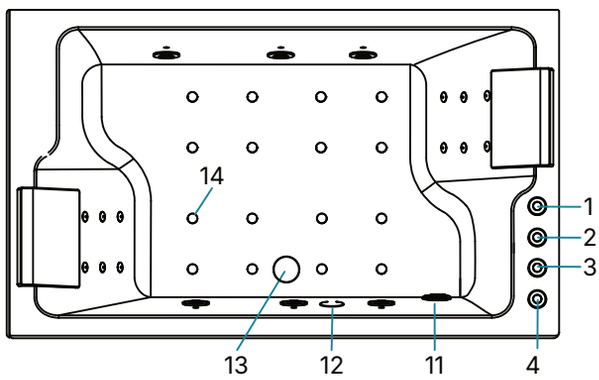

1. Chromotherapy switch
2. Blower switch
3. Massage jet switch (water pump)
4. Massage jet power control (Venturi system)
5. Small panel
6. Large panel
7. Headrest
8. Hydro jets
9. Adjustable jets
10. Chromotherapy LEDs
11. Suction strainer
12. Overflow
13. Drain plug
14. Air jets

4.2 Contents of the box

The bath is supplied fully assembled with two panels (one front panel and one reversible side panel), as well as the following items:

- Assembled whirlpool bath
- Drain trap
- Flexible drain pipe
- 2 cushions fitted with suction cups
- Installation and user manual
- Tool for tightening and loosening the nozzles

The following items are not included:

- **Taps and fittings**
- **Hot and cold water supply fittings**
- **Electrical safety devices and mains connection fittings**

5 Usage

5.1 Incoming inspections

Each bath is inspected at the factory (flashing, operation, watertightness). It is filled with water for 4 hours on test benches. Some water may remain in the drainage system.

The purchaser is advised to check the condition of the product within 48 hours of receipt.

No claims will be accepted in the event of damage discovered at a later date.

5.2 Pre-commissioning tests

Before refitting the panels, fill the tub to a level above the side jets, then run the water pumps and the blower for 5 minutes. Check that there are no leaks beneath the tub.

5.3 Commissioning

Before switching on, check that the water level is above the height of the side jets.

Press switch 1 to turn the LEDs on or off.

Press switch 2 to activate the BLOWER function (bubble effects).

Press switch 3 to start or stop the jet system.

Turn dial 4. Clockwise: increase power; anticlockwise: decrease power.

SAFETY INFORMATION

Only switch on the BLOWER function when the water level rises above the height of the side nozzles.

5.4 During use

Stay in the bath whilst the appliance is in use.

Do not block the jets.

Do not use electrical appliances near the bath.

5.5 Shutdown and draining

Stop all functions before getting out of the bath. Open the drain to let the water run out.

SAFETY INFORMATION

WARNING: Medical advice is required in the event of pregnancy, heart or circulatory problems, high blood pressure, diabetes or if you have a pacemaker.

PROHIBITED: Use is prohibited whilst under the influence of alcohol or medication (risk of drowning) or if a suction grille is broken or missing.

SAFETY: Maximum temperature 40°C. Constant supervision is mandatory for children and people with disabilities.

6. Maintenance and warranty

6.1 Maintenance

To ensure the spa bath functions correctly and has a long service life, please follow these instructions.

Always disconnect the unit from the mains before carrying out any cleaning or maintenance.

Clean the surfaces using a soft cloth and a mild, non-abrasive detergent.

Do not use abrasive sponges, hard brushes, solvents or harsh chemicals.

If a scratch appears on the bath, rub gently with very fine sandpaper, moistening it as you go.

To remove limescale or calcium deposits, use a mild acidic detergent (e.g. household vinegar), then rinse and dry thoroughly.

Clean the chrome parts using a microfibre cloth.

Do not scratch or damage the surface of the bath.

To clean the whirlpool system (jets). Fill the bath with water. Add approximately 0.5 litres of household vinegar. Run the pump for about 15 minutes, then switch off the system. Drain the bath and rinse with clean water.

It is not recommended to use soaps, gels, shampoos, creams, oils, bubble baths or any other personal hygiene products in the bath. If necessary, carry out maintenance more frequently.

Regular maintenance is necessary to ensure the appliance functions correctly.

6.2 Warranty

The whirlpool bath is covered by a two (2)-years manufacturer's warranty from the date of purchase. This warranty covers manufacturing defects, breakdowns and malfunctions, provided that the product is used for its intended purpose, that the instructions in this manual are followed, and that installation is carried out in accordance with current regulations and best practice.

The following are excluded from the commercial warranty: normal wear and tear, damage resulting from a lack of maintenance or negligence, incorrect installation, improper use, impact or mechanical damage, failure to comply with power supply or storage requirements, and any modification or repair carried out by unauthorised persons.

Irrespective of the commercial warranty, the product is covered by the statutory warranty of conformity and the warranty against hidden defects, in accordance with the legal provisions in force, in particular Articles L.217-1 to L.217-32 of the Consumer Code and Articles 1641 to 1649 of the Civil Code; these warranties apply without limitation in relation to the commercial warranty.

All claims under the warranty must be accompanied by:

- the purchase invoice
- the serial number located beneath the barcode
- the PI number on the yellow oval label on the panel or on the pumps
- one or more photos of the faulty part, as well as a video if there is a leak
- a clear description of the fault

The warranty will apply once all these items have been received and checked, provided that the product has been installed in accordance with these instructions. The warranty covers only the replacement of faulty components. Any on-site servicing or repairs are excluded.

Contact SAV : +33 (0) 4 76 31 35 42 / sav@spalina.fr

7. Frequently Asked Questions (FAQ)

Problems	Possible causes	Recommended actions
The bath is not level	The feet of the tank are not adjusted	Adjust the screws on the feet to level them
The water supply pipe is leaking	The connecting nuts are not tightened sufficiently	Tighten the nuts
	The seals are faulty	Replace the seals
Water pump failure	The appliance is disconnected from the mains or the earth wire is disconnected	Check the electrical connection and the earth connection
	The control unit is faulty	Replacement by the after-sales service
	The pump impeller is blocked	Replacement by the after-sales service
	The pump is making a noise but won't start	Replacement of the capacitor by the after-sales service
	The control panel is faulty	Repair or replacement by the after-sales service
Air pump failure	The appliance is disconnected from the mains or the earth wire is disconnected	Check the electrical connection and the earth connection
	The pump won't start	Replacement by the after-sales service
	The control unit is faulty	Replacement by the after-sales service
	The pump impeller is blocked	Replacement by the after-sales service
	The pump is making a noise but won't start	Replacement of the capacitor by the after-sales service
	The control panel is not working	Replacement by the after-sales service
The water pump is running but no water is coming out	The turbine is damaged	Replacement by the after-sales service
	The water circulation system is blocked or leaking	Replacement by the after-sales service
The water massage is not powerful enough	The supply voltage is abnormal	Call an electrician
	The water circulation system is blocked	Replacement by the after-sales service
Control panel malfunction	The bath is disconnected from the control unit	Replacement by the after-sales service
	The control panel is faulty	Replacement by the after-sales service

INSTALLATION

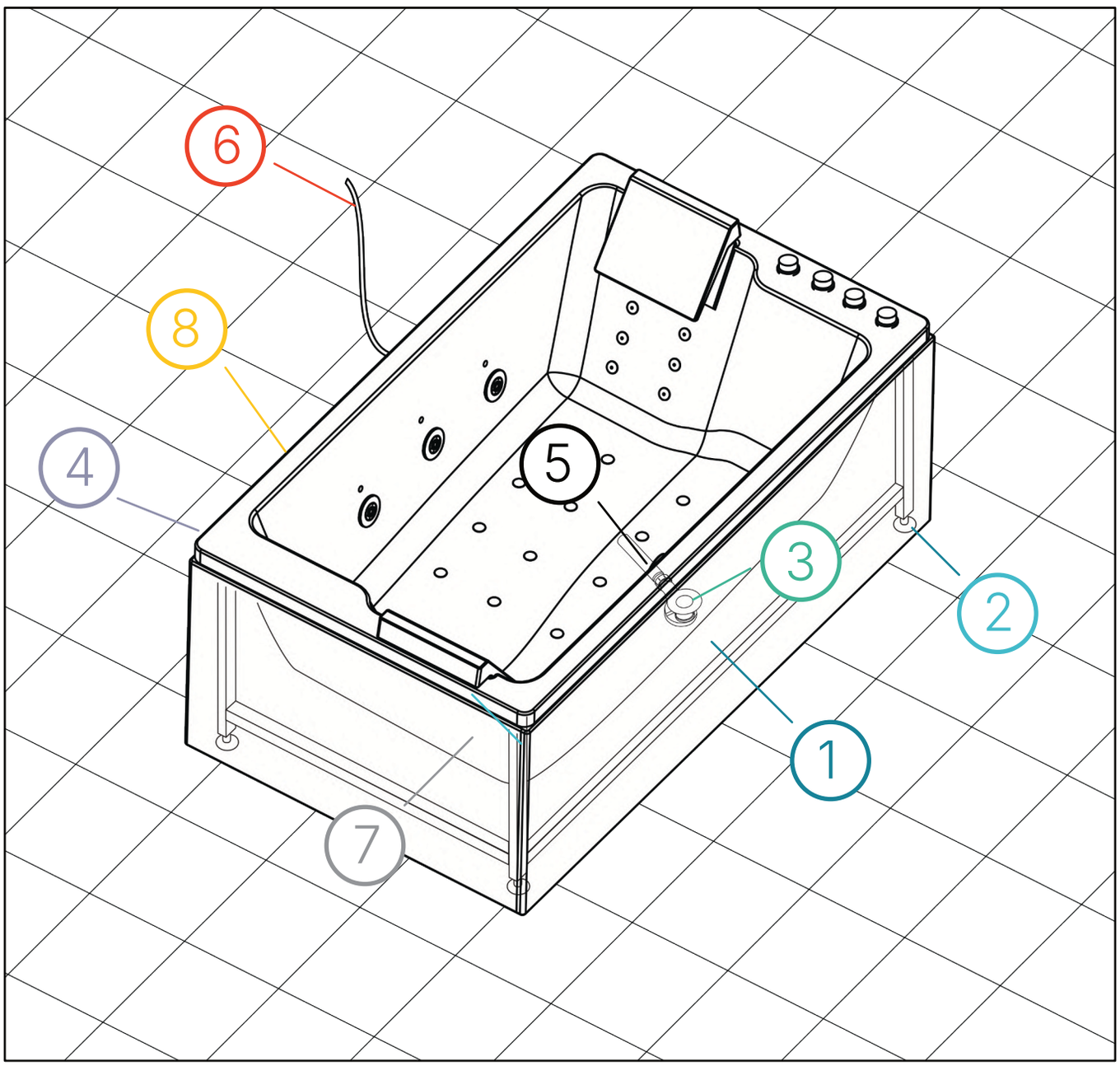

MATERIALS REQUIRED

The list of tools is provided for guidance only.

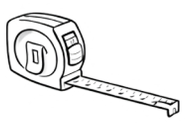
Tape measure

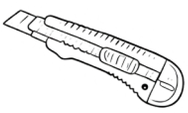
Cutter

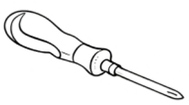
Screwdriver

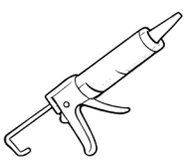
Sanitary sealant

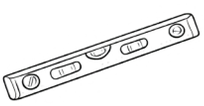
Spirit level

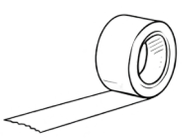
Masking tape

Compressible seal

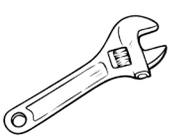
Adjustable spanner

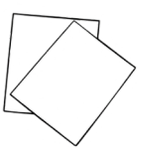
Sandpaper

PVC adhesive

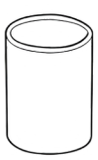
PVC sleeve

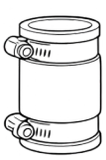
Multi-material connector

Drill

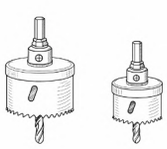
Hole saw

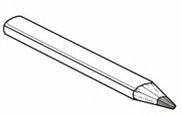
Pencil

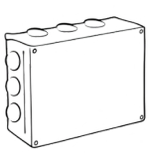
Junction box

Automatic connectors

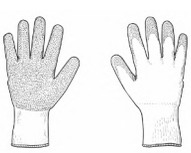
Protective gloves

1 Removal of panels

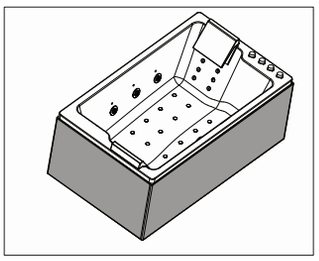

1, 2 The panel are secured with strips.Gently unhook the bottom of the panel and pull.

3 Do the same for the large panel.

1

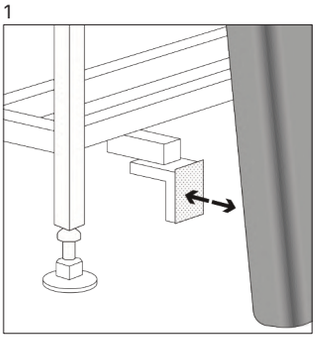

2

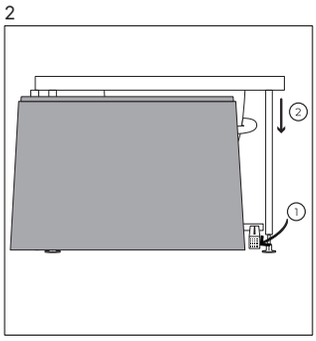

3

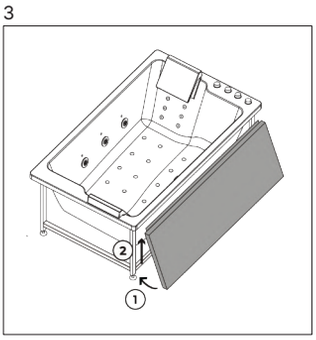

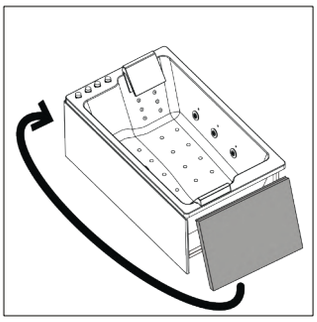

4 It is possible to reverse the position of the small panel (left/right).

2 Adjusting the feet

1

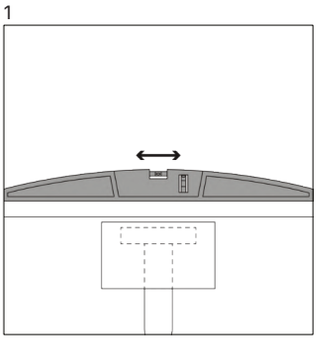

2

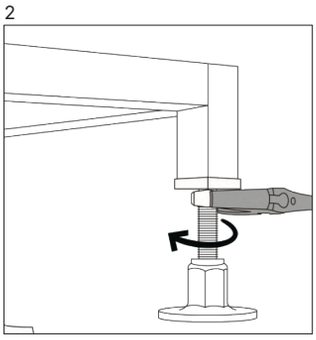

1 Adjust the height of the legs, checking the level of the bath regularly.

2 Loosen the clamping nut.

3 Adjust the height of the foot by tightening or loosening the screw.

4 Tighten the clamping nut

5 Leave a 1 cm gap between the floor and the bottom of the panels.

3

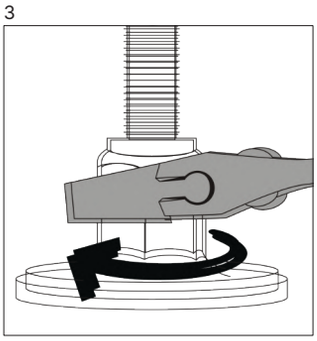

4

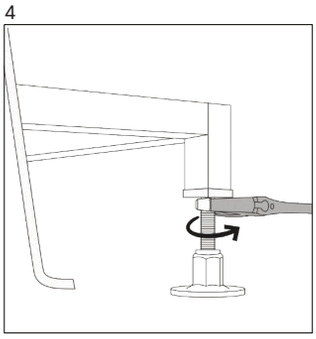

5

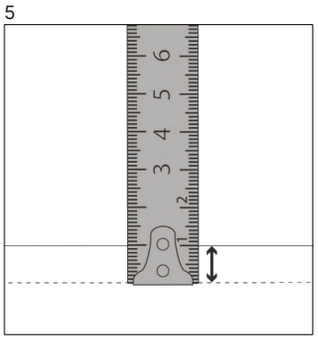

3 Installing the trap

1

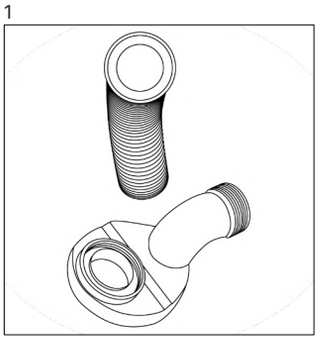

2

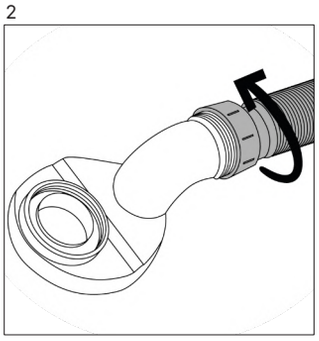

1, 2 Screw on the hose and the trap.
Fit the seal around the trap's thread.

3

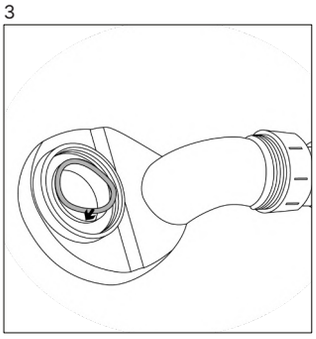

4

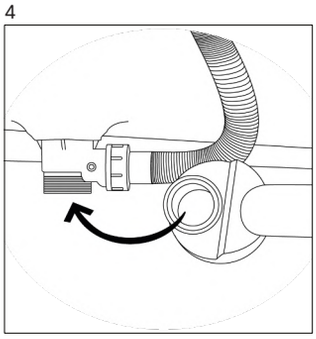

3, 4 Screw the trap onto the bath drain.

5

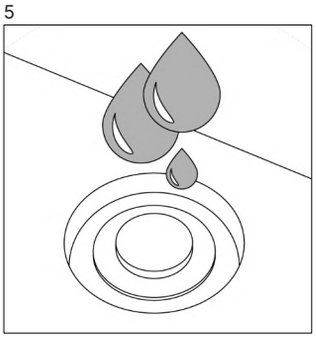

5 Place a basin at the end of the hose. Check for leaks. Check that there are no leaks at the joints.

4 Fitting the comiband seal (optional)

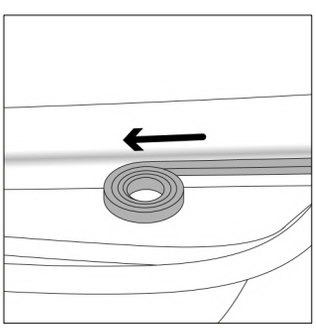

Fit a compressible foam seal (not supplied) along the sides in contact with the wall, 5 mm below the top edge of the panels.

5 Connecting the drain

1 Sand the areas to be glued on the PVC sleeve and drainpipe.

2, 3 Apply PVC adhesive to the contact areas of the sleeve and the drain.

4 Glue the PVC sleeve in place.

5 Wipe off any excess PVC adhesive.

6 Apply a bead of sanitary sealant to the hose.

7 Insert the hose into the drain.

8, 9 Wipe off any excess sealant.

1
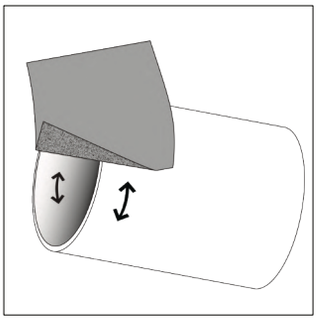

2
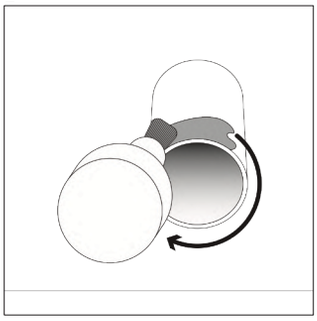

3
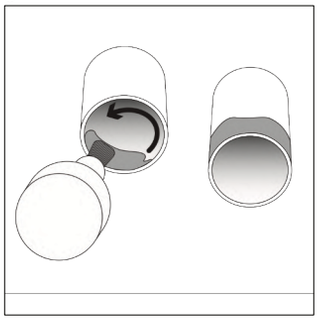

4
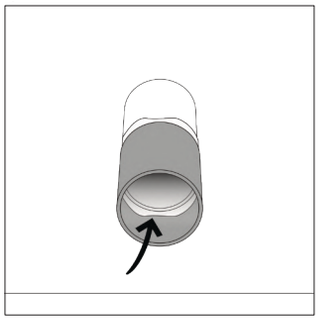

5
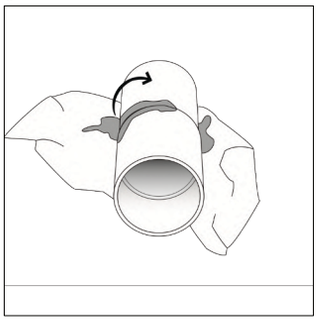

6
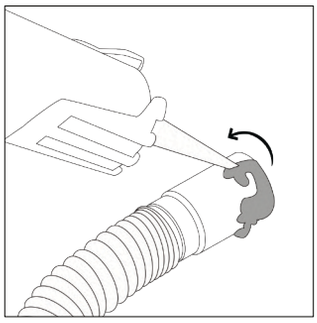

7
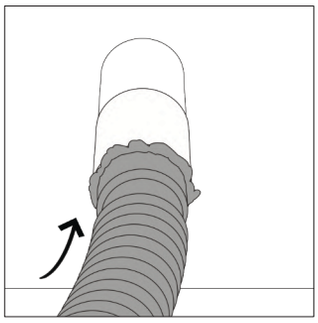

8
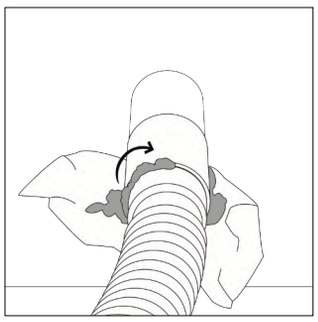

9
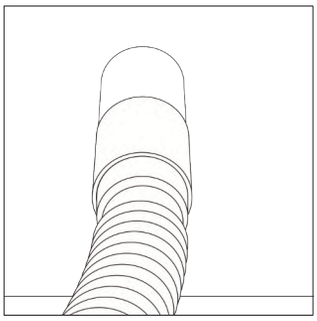

SAFETY INFORMATION

Test for leaks by pouring water down the drain.
Follow the drying times specified by the manufacturer of the sealant or PVC adhesive.

Alternative connection: use a multi-material connector fitted with clamps (not supplied).

1
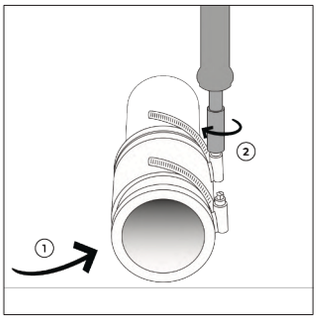

2
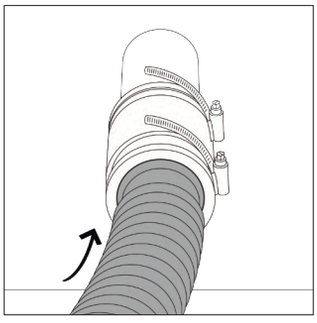

3
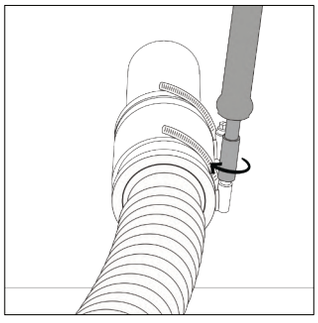

4
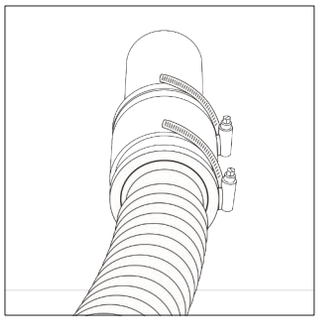

6 Connecting to the mains supply

SAFETY INFORMATION

Connect the power cable via a waterproof junction box or a cable outlet.
Have the installation carried out by a qualified electrician in accordance with current electrical standards. Switch off the main power supply and check that there is no voltage using a voltmeter before making any connections.

1

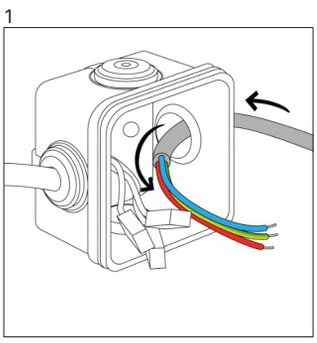

2

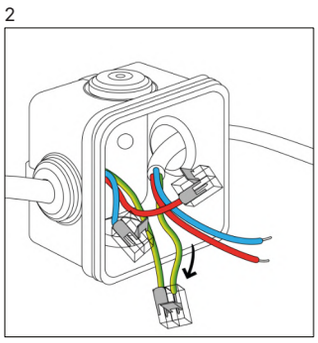

3

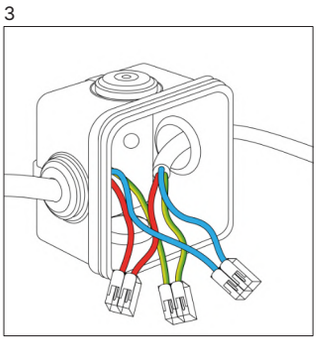

4

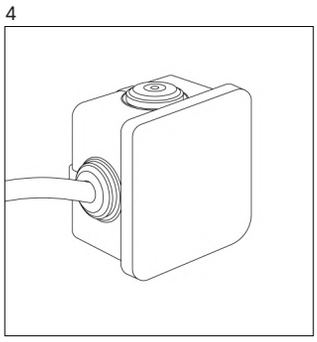

1 Open the junction box. Feed the electrical cable through.

2,3 Connect the electrical wires using the terminals, ensuring you follow the colour coding.

4 Close the box carefully.

7 Installation of the panels

1

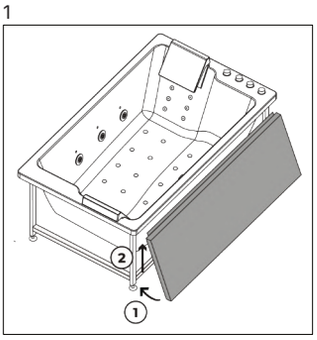

2

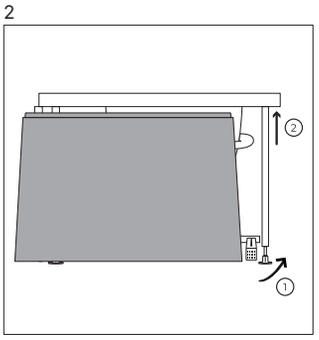

1,2 Position the bath. Fit the small and large panels.

3 Secure the panels using the strips.

3

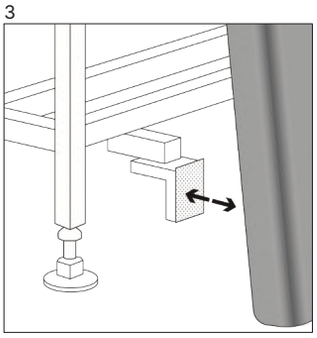

8 Installation of the waterproofing

1 Apply masking tape to the edge of the bath and the wall.

2 Cut the nozzle of the sealant cartridge at an angle.

3 Apply a bead of sealant between the bath and the wall.

4 Smooth the joint with a finger moistened with soapy water or with a joint smoother.

5 Remove the tape before the sealant has completely dried. Follow the drying time specified by the manufacturer.

1

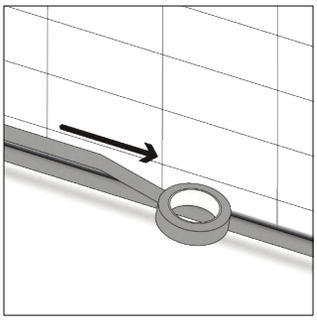

2

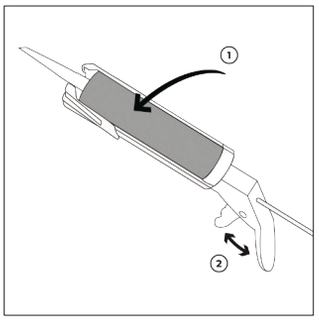

3

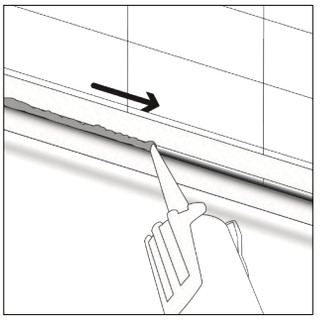

4

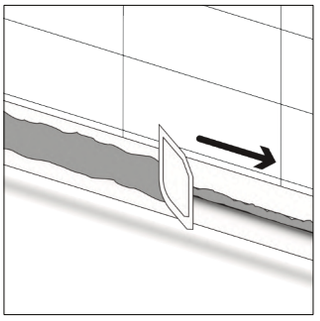

5

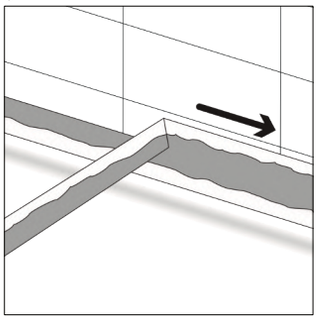

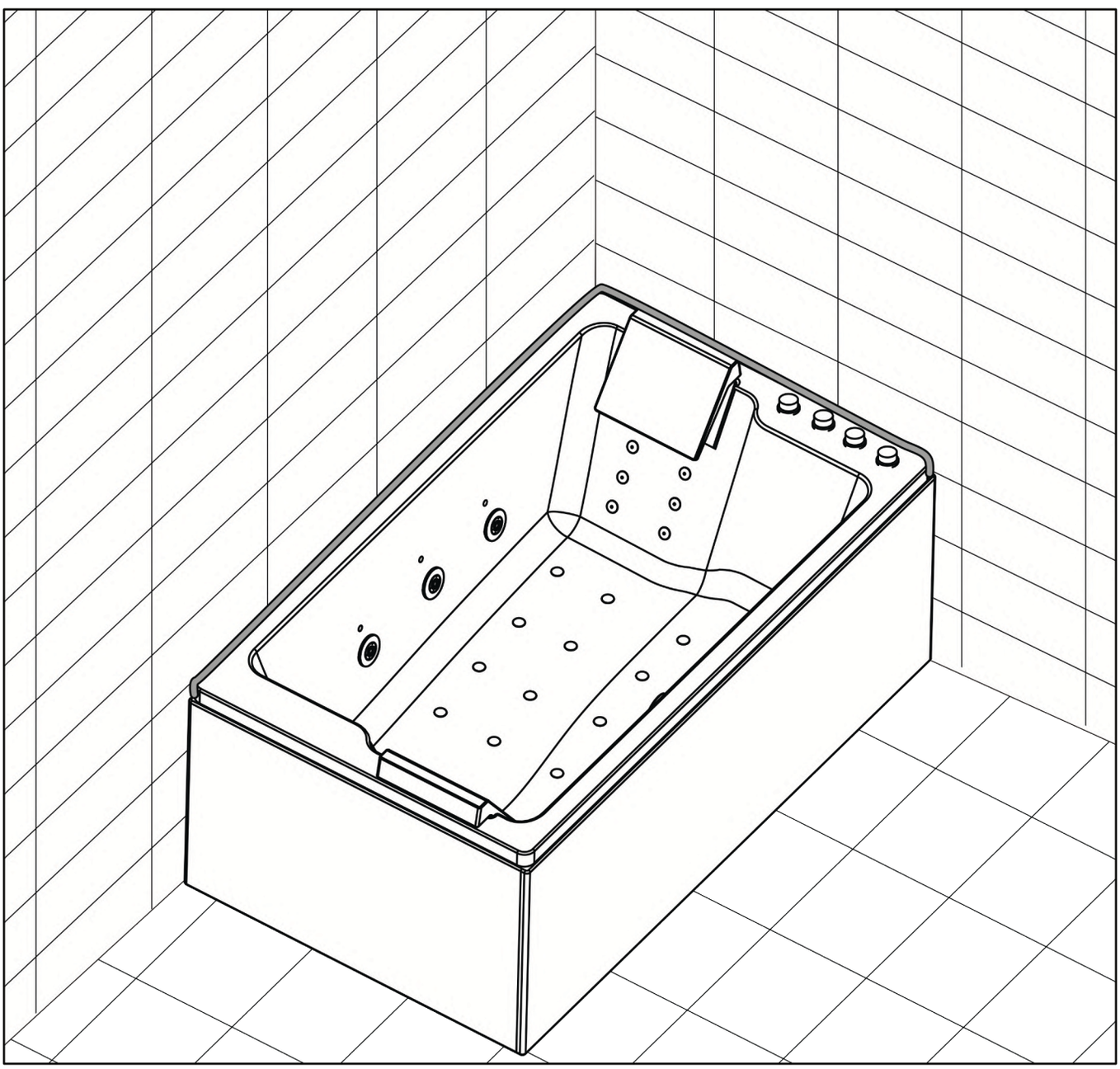

INFORMAZIONI DI SICUREZZA

Leggere attentamente le presenti istruzioni prima dell'installazione e di qualsiasi utilizzo o intervento. Il presente documento può contenere messaggi di sicurezza. È imperativo rispettare tutti i messaggi associati. Conservare il presente documento per riferimento futuro.

Questo simbolo indica un rischio elettrico.

Questo simbolo segnala un rischio di lesioni personali o danni a oggetti.

1 Presentazione

1.1 Ringraziamenti

Grazie per avere scelto la vasca idromassaggio Cetana duo Wave, studiata per offrire comfort, sicurezza e prestazioni.

1.2. Descrizione della vasca

Il corpo della vasca è in acrilico. La struttura poggia su un telaio in acciaio inossidabile, rigido e durevole, con piedi regolabili. La vasca dispone di uno scarico con troppo pieno. È consegnata con un sifone e un tubo di scarico flessibile lungo circa 80 cm.

1.3. Principali caratteristiche tecniche

Numero di persone	2
Dimensioni (L x l x A)	170 cm x 100 cm x 63 cm
Profondità interna	49 cm
Capacità utile	270 L
Peso netto	78 kg
Materiale	Acrilico
Struttura	Telaio inox
Numero di pompe	2
Potenza pompa aria	450 W
Potenza pompa acqua/aria	1100 W
Alimentazione elettrica (V/Hz)	220-240V~
Frequenza	50 Hz
Potenza elettrica totale	1610 W
Pressione dell'acqua consentita	0.2-0.6 MPa
Classe di protezione elettrica (IP)	X5

1.4. Principio di funzionamento

La vasca è destinata a un'installazione interna. La vasca può essere posizionata a destra o a sinistra. Qualsiasi altro utilizzo non è conforme alla destinazione d'uso.

La vasca è dotata di un sistema di balneoterapia che combina il massaggio a bolle d'aria e i getti d'acqua (tecnologia Wave acqua/aria + aria). Il sistema include una pompa aria da 450 W e una pompa acqua/aria da 1100 W.

I comandi sono azionati da pulsanti pneumatici, limitando così i componenti elettronici e i rischi associati all'umidità. Un regolatore del flusso d'aria consente di variare l'intensità del massaggio. Le bocchette laterali orientabili offrono un massaggio localizzato.

Un sistema di cromoterapia contribuisce al relax.

2 Sicurezza

2.1 Sicurezza elettrica

L'installazione deve essere conforme alle norme elettriche in vigore, tra cui la norma francese NF C 15-100, ed essere effettuata da un elettricista qualificato. Le disposizioni normative riportate sono fornite a titolo indicativo, in base alle norme applicabili al momento della redazione del presente documento.

La vasca deve essere collegata a una messa a terra funzionale, alimentata da un circuito dedicato, protetto da un dispositivo differenziale a corrente residua (RCD, Residual Current Device) ≤ 30 mA. Il telaio metallico deve essere obbligatoriamente collegato al collegamento equipotenziale del bagno.

Se la vasca è installata in una camera o in qualsiasi altro locale, quest'ultimo è considerato come locale contenente una vasca da bagno a cui si applicano le disposizioni delle norme elettriche vigenti.

Le informazioni contenute nel presente manuale relative alle installazioni e ai collegamenti elettrici sono state redatte in conformità con la normativa e gli standard francesi vigenti. A seconda del paese di installazione, potrebbero essere applicabili altri requisiti normativi. È la responsabilità dell'installatore verificare la conformità alla normativa locale e adeguare l'installazione, se necessario.

INFORMAZIONI DI SICUREZZA

Non intervenire mai sugli elementi elettrici quando la vasca è collegata alla rete elettrica.
Non utilizzare la vasca se un componente elettrico è danneggiato.
Le regole esposte sono valide per la Francia. Adattarle alle norme vigenti nel paese d'installazione.

2.2 Area di installazione

La norma NF C 15-100 definisce dei volumi di sicurezza intorno alla vasca o alla doccia, all'interno dei quali l'installazione di apparecchiature elettriche è regolamentata.

- Volume nascosto: volume situato sotto la vasca o il piatto doccia, accessibile solo con l'ausilio di attrezzi.
- Volume 0: interno della vasca o del piatto doccia.
- Volume 1: volume delimitato in verticale dal bordo esterno della vasca, fino a un'altezza di 2,25 m dal pavimento finito.
- Volume 2: volume situato a 0,60 m intorno al volume 1, con un identico limite superiore (2,25 m a partire dal pavimento finito).
- Nei volumi 0 e 1 le scatole di derivazione e le prese di corrente sono vietate.

Nel volume 2 e nel volume nascosto, sono ammesse unicamente le scatole di derivazione necessarie al collegamento di apparecchi situati in questi volumi, con un indice di protezione minimo IPX4.

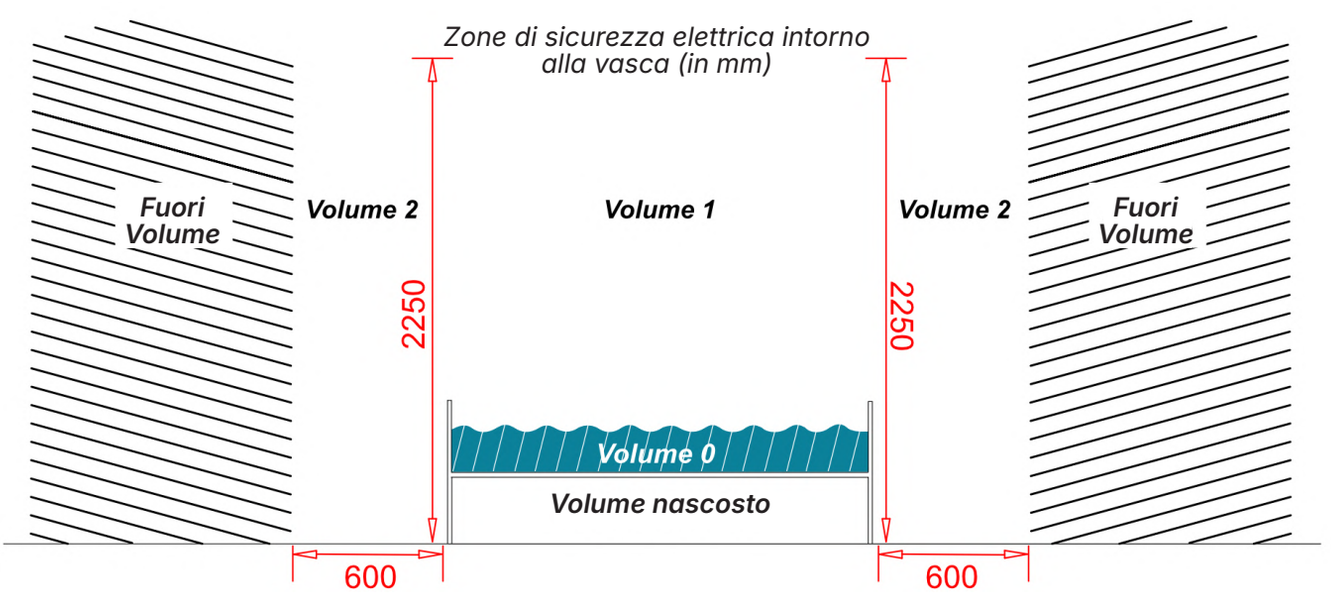

3 Preparazione

L'installazione e i collegamenti alla rete idrica devono essere conformi alle norme vigenti.
Queste operazioni devono essere effettuate da un professionista qualificato.

INFORMAZIONI DI SICUREZZA

Prima dell'installazione definitiva, mettere in funzione la vasca con acqua e verificarne il corretto funzionamento e l'assenza di perdite.

3.1 Attacchi dell'acqua

La vasca da bagno non è dotata di rubinetto di alimentazione integrato. Le presenti istruzioni non trattano il collegamento agli allacciamenti idrici. Si prega di fare riferimento alle istruzioni fornite con la rubinetteria installata insieme alla vasca. Collegare gli allacciamenti idrici prima dell'installazione definitiva della vasca, al fine di verificare la lunghezza necessaria dei tubi flessibili di collegamento della rubinetteria.

3.2 Scarico

La vasca deve essere collegata a un sistema di scarico mediante sifone che garantisca un flusso corretto. L'nstallazione deve evitare qualsiasi contropendenza o sollecitazione meccanica e rimanere compatibile con gli elementi esistenti.

Il flessibile di scarico fornito è lungo 800 mm. L'uscita dello scarico deve trovarsi a una distanza massima di 700 mm dalla piletta.

3.3 Accessibilità, manutenzione e ventilazione

La vasca deve essere installata in modo da garantire l'accesso alle apparecchiature per le operazioni di manutenzione e riparazione. Le tubature devono rimanere libere e indipendenti dalla struttura della vasca.

A tale scopo, occorre conservare una zona di manutenzione di almeno 500 mm intorno al corpo della vasca. Gli elementi di chiusura (pannello, rivestimento) devono essere rimovibili.
È possibile installare un portello di accesso, se necessario.

Qualsiasi installazione che non consenta tale accesso può necessitare lo smontaggio di elementi circostanti. Queste operazioni rientrano nell'ambito della responsabilità dell'occupante.

Per assicurare un'adeguata aerazione dei motori, è necessario regolare i piedi in modo da ottenere uno spazio minimo obbligatorio di 1 cm dal pavimento.

3.4 Piastrelle

Le vasche presentano tolleranze di fabbricazione e possono non essere perfettamente rettilinee.
Per questo, le piastrelle a parete devono essere posate prima dell'installazione della vasca.
La vasca viene quindi installata contro la parete piastrellata.

La tenuta si ottiene applicando un cordone di silicone.

INFORMAZIONI DI SICUREZZA

Si consiglia di collocare un cartone o una protezione equivalente sotto la vasca al momento dell'installazione per evitare danni al rivestimento del pavimento.

3.5 Schema di disposizione

Misure in millimetri (mm)

Montaggio a sinistra

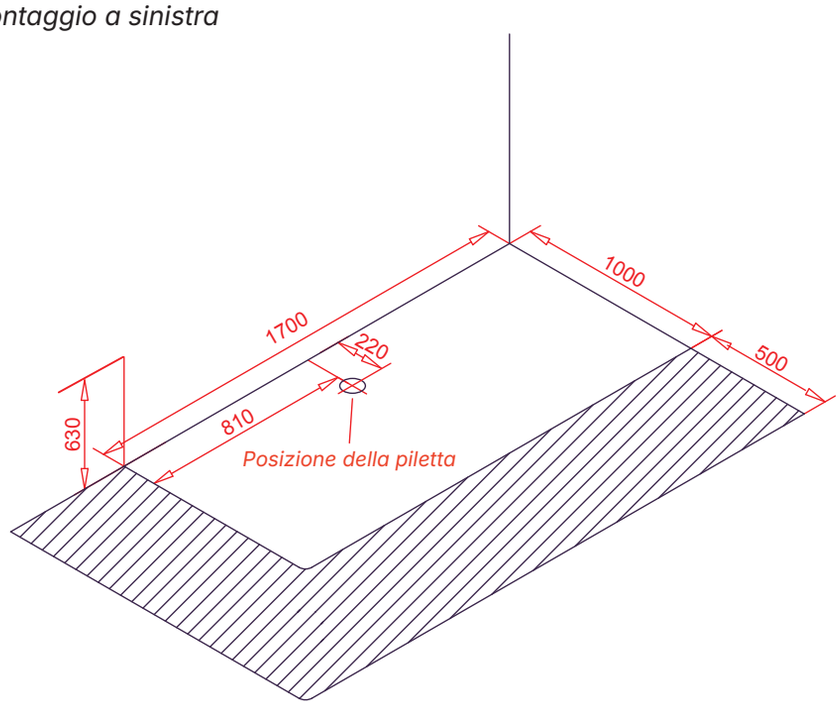

Montaggio a destra

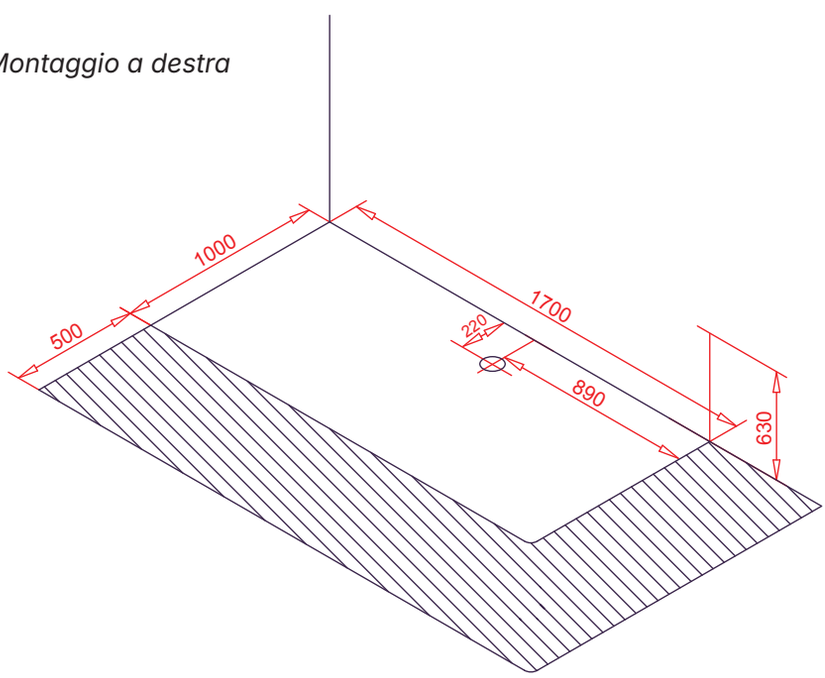

INFORMAZIONI DI SICUREZZA

Se lo scarico attraversa il pavimento, lasciare un margine sufficiente (minimo consigliato: 15 cm) rispetto all'asse della piletta, per consentire l'installazione del flessibile di scarico.
Gli attacchi dell'acqua devono essere posizionati in modo da consentirne il collegamento in condizioni normali di installazione, senza sforzo meccanico sui flessibili.

4 Contenuto della confezione

4.1 Vasca

Lo schema seguente presenta la vasca e i suoi principali componenti funzionali. Permette di identificare gli elementi necessari all'installazione e all'utilizzo della vasca. Gli schemi presentati sono riportati a titolo indicativo, non sono contrattuali e possono non corrispondere esattamente alla configurazione del prodotto consegnato.

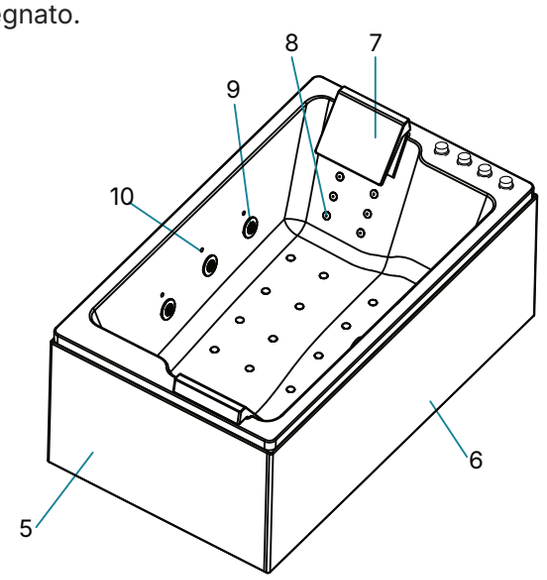

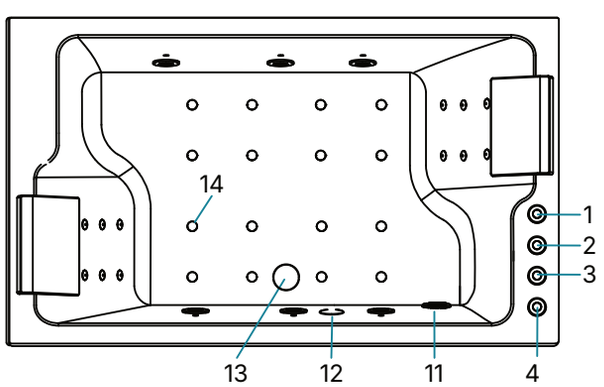

1. Interruttore per la cromoterapia
2. Interruttore per la ventola
3. Interruttore per i getti massaggianti (pompa dell'acqua)
4. Regolazione della potenza dei getti massaggianti (sistema Venturi)
5. Pannello frontale piccolo
6. Pannello frontale grande
7. Poggiatesta
8. Idrogetti
9. Ugelli orientabili
10. LED cromoterapia
11. Filtro di aspirazione
12. Troppopieno
13. Scarico
14. Getti d'aria

4.2 Contenuto della confezione

La vasca è fornita assemblata con due pannelli (uno frontale e uno laterale reversibile) e gli elementi seguenti:

- Vasca idromassaggio assemblata
- Sifone
- Tubo di scarico flessibile
- 2 cuscini dotati di ventosa
- Istruzioni di installazione e utilizzo
- Attrezzo per avvitare e svitare le bocchette

Gli elementi seguenti non sono forniti:

- **Rubinetteria**
- **Flessibili di alimentazione acqua calda/acqua fredda**
- **Dispositivi di protezione elettrica e di collegamento alla rete**

5 Utilizzo

5.1 Controlli alla ricezione

Ogni vasca è sottoposta a un controllo in fabbrica (pannelli, funzionamento, tenuta). È riempita d'acqua per 4 ore su banchi di prova. È possibile che rimangano residui d'acqua nei circuiti.

L'acquirente è invitato a verificare lo stato del prodotto entro 48 ore dalla ricezione.

Non si accetterà alcun reclamo per danni constatati successivamente.

5.2 Prove preliminari prima della messa in servizio

Prima di riposizionare i pannelli, riempire la vasca fino a ricoprire le bocchette laterali, quindi mettere in funzione le pompe ad acqua per 5 minuti. Verificare l'assenza di perdite sotto la vasca.

5.3 Messa in funzione

Prima dell'attivazione, verificare che il livello dell'acqua superi l'altezza delle bocchette laterali.

Premere l'interruttore 1 per accendere o spegnere i LED.

Premere l'interruttore 2 per attivare la funzione BLOWER (effetti a bolle).

Premere l'interruttore 3 per avviare o arrestare il sistema a getti.

Ruotare la manopola 4. In senso orario: aumento della potenza; in senso antiorario: diminuzione della potenza

INFORMAZIONI DI SICUREZZA

Attivare la funzione BLOWER solo quando il livello dell'acqua supera l'altezza delle bocchette laterali.

5.4 Durante l'utilizzo

Rimanere nella vasca durante il funzionamento.

Non ostruire le bocchette.

Non utilizzare apparecchi elettrici vicino alla vasca.

5.5 Spegnimento e svuotamento

Spegnere tutte le funzioni prima di uscire dalla vasca. Aprire lo scarico per svuotare la vasca.

INFORMAZIONI DI SICUREZZA

ATTENZIONE: È necessario consultare un medico in caso di gravidanza, disturbi cardiaci o circolatori, ipertensione, diabete o presenza di un pacemaker.

DIVIETI: È vietato l'uso sotto l'effetto di alcol o farmaci (rischio di annegamento) o se la griglia di aspirazione è rotta o mancante.

SICUREZZA: Temperatura massima 40 °C. È obbligatoria la sorveglianza costante di bambini e persone con disabilità.

6. Manutenzione e garanzia

6.1 Manutenzione

Allo scopo di garantire il corretto funzionamento e la durata nel tempo della vasca idromassaggio, rispettare le istruzioni seguenti.

Scollegare sistematicamente l'apparecchio dalla rete elettrica prima di qualsiasi operazione di pulizia o manutenzione.

Pulire le superfici con un panno morbido e un detergente delicato non abrasivo.

Non utilizzare spugne abrasive, spazzole dure, solventi né prodotti aggressivi.

Se la vasca si graffia, levigare leggermente con carta abrasiva a grana molto fine, umidificando più volte durante l'operazione.

Per eliminare le incrostazioni o i depositi di calcare, utilizzare un detergente acido delicato (ad esempio, l'aceto bianco), quindi risciacquare e asciugare con cura.

Pulire le parti cromate con un panno in microfibra. Non grattare, né danneggiare la superficie della vasca.

Per pulire il sistema idromassaggio (bocchette). Riempire la vasca d'acqua.

Aggiungere circa 0,5 litri di aceto bianco. Mettere in funzione la pompa per circa 15 minuti, quindi spegnere il sistema. Svuotare la vasca e risciacquare con acqua pulita.

Si sconsiglia di utilizzare nella vasca sapone, gel, shampoo, crema, olio, bagnoschiuma o qualsiasi altro prodotto per l'igiene personale. Se necessario, procedere alla manutenzione con maggiore frequenza.

Una manutenzione regolare è necessaria per il corretto funzionamento dell'apparecchio.

6.2 Garantie

La vasca idromassaggio beneficia di una garanzia commerciale di due (2) anni a partire dalla data di acquisto. Tale garanzia copre i difetti di fabbricazione, i guasti e i malfunzionamenti, fatte salve le condizioni di un utilizzo conforme alla destinazione del prodotto, del rispetto delle istruzioni del presente documento e di un'installazione effettuata in conformità con la normativa vigente e alla regola dell'arte. Sono esclusi dalla garanzia commerciale l'usura normale, i danni derivanti dalla mancanza di pulizia o da negligenza, da un'installazione scorretta, da un utilizzo inadeguato, da urti o danni meccanici, dal mancato rispetto delle prescrizioni relative all'alimentazione elettrica o allo stoccaggio, nonché da qualsiasi modifica o riparazione effettuata da persone non autorizzate.

Indipendentemente dalla garanzia commerciale, il prodotto beneficia della garanzia legale di conformità e della garanzia contro i vizi occulti, conformemente alle disposizioni legali in vigore, in particolare agli articoli L.217-1 a L.217-32 del Codice del Consumo francese e agli articoli 1641 a 1649 del Codice civile francese. Tali garanzie si applicano senza limitazioni rispetto alla garanzia commerciale.

Qualsiasi richiesta di copertura ai sensi della garanzia deve essere corredata di:

- fattura di acquisto
- numero di serie situato sotto il codice a barre
- numero di identificazione prodotto situato sull'etichetta ovale gialla del pannello o sulle pompe
- una o più fotografie del pezzo difettoso, nonché di un video in caso di perdita
- una descrizione chiara del malfunzionamento

La copertura della garanzia interviene dopo la ricezione e l'analisi dell'insieme di questi elementi, a condizione che l'installazione sia conforme alle presenti istruzioni. La garanzia copre esclusivamente la sostituzione dei componenti difettosi. Sono escluse eventuali prestazioni di assistenza o riparazioni in loco.

Contact SAV : +33 (0) 4 76 31 35 42 / sav@spalina.fr

7. Domande frequenti (FAQ)

Problemi	Possibili cause	Azioni consigliate
La vasca non è equilibrata orizzontalmente	I piedi del corpo non sono regolati	Regolare l'avvitamento dei piedi con una livella
Il tubo di alimentazione dell'acqua perde	I dadi di raccordo non sono stretti a sufficienza	Stringere i dadi
	Le guarnizioni sono difettose	Sostituire le guarnizioni
Guasto della pompa acqua	L'apparecchio è scollegato dall'alimentazione o il cavo di terra è scollegato	Verificare il collegamento elettrico e la connessione alla terra
	Il quadro comandi è difettoso	Sostituzione da parte del servizio post-vendita
	La turbina della pompa è ostruita	Sostituzione da parte del servizio post-vendita
	La pompa emette un rumore ma non si avvia	Sostituzione del condensatore da parte del servizio
	Il pannello di controllo è difettoso	Riparazione o sostituzione da parte del servizio assistenza
Guasto della pompa aria	L'apparecchio è scollegato dall'alimentazione o il cavo di terra è scollegato	Verificare il collegamento elettrico e la connessione alla terra
	La pompa non parte	Sostituzione da parte del servizio post-vendita
	Il pannello di controllo è difettoso	Sostituzione da parte del servizio post-vendita
	La girante della pompa è ostruita	Sostituzione da parte del servizio post-vendita
	La pompa emette un rumore ma non parte	Sostituzione del condensatore da parte del servizio
	Il pannello di controllo è difettoso	Sostituzione da parte del servizio post-vendita
La pompa acqua funziona ma non c'è fuoriuscita d'acqua	La turbina è danneggiata	Sostituzione da parte del servizio post-vendita
	Il sistema di circolazione dell'acqua è ostruito o perde	Sostituzione da parte del servizio post-vendita
La potenza del massaggio d'acqua è insufficiente	La tensione di alimentazione è anomala	Far intervenire un elettricista
	Il sistema di circolazione dell'acqua è ostruito	Sostituzione da parte del servizio post-vendita
Guasto del pannello di controllo	La vasca è scollegata dal quadro comandi	Sostituzione da parte del servizio post-vendita
	Il pannello di controllo è difettoso	Sostituzione da parte del servizio post-vendita

INSTALLAZIONE

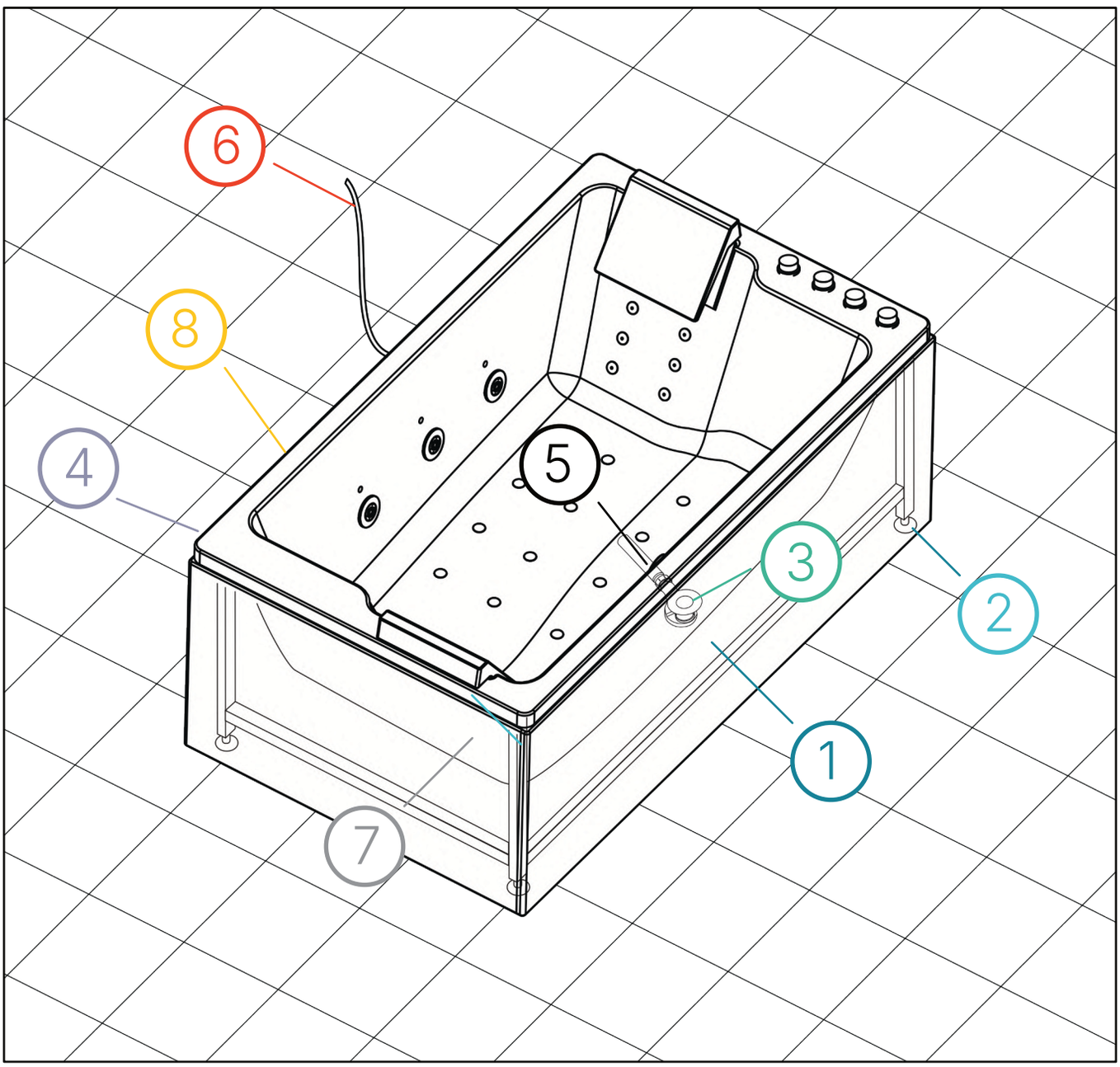

MATERIALE NECESSARIO

L'elenco degli attrezzi è fornito a titolo indicativo.

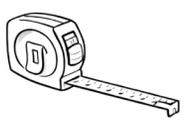
Metro a nastro

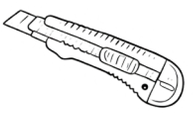
Cutter

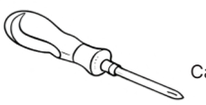
Cacciavite

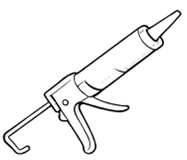
Sigillante per sanitari

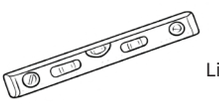
Livella a bolla

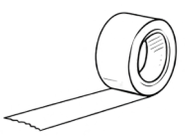
Nastro per mascheratura

Nastro di guarnizione comprimibile

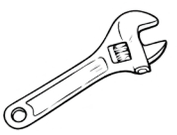
Chiave inglese regolabile

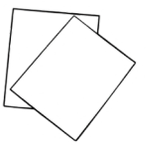
Carta abrasiva

Colla per PVC

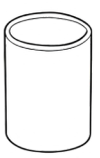
Manicotto in PVC

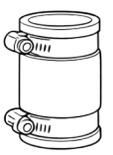
Raccordo multimateriale

Trapano

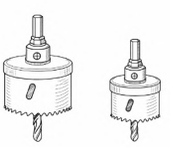
Sega a tazza

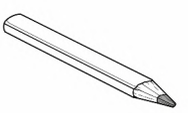
Matita

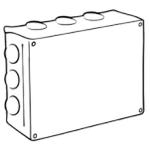
Scatola di derivazione

Connettori automatici

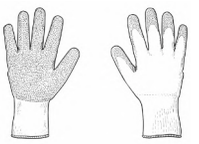
Guanti di protezione

1 Rimozione dei pannelli

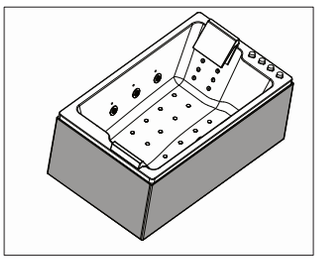

1, 2 I grembiuli sono fissati con delle chiusure a strappo. Sganciare delicatamente la parte inferiore del grembiule e tirare.

3 Procedere allo stesso modo per il grembiule grande.

1

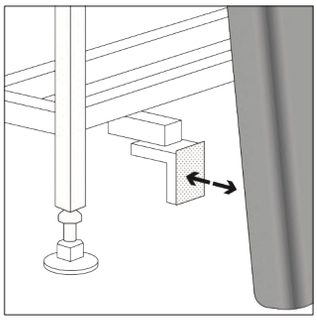

2

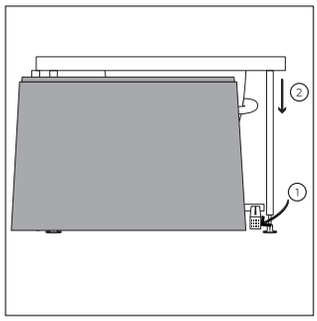

3

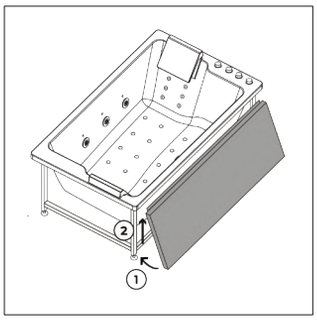

4

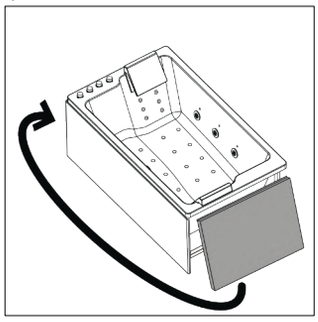

4 È possibile invertire la posizione del piccolo grembiule (sinistra/destra).

2 Regolazione dei piedini

1

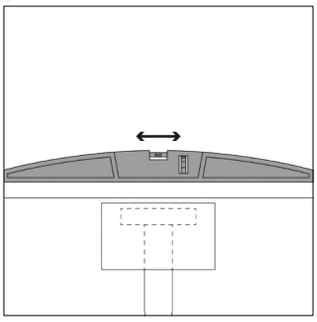

2

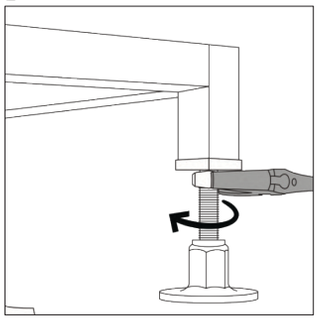

1 Regolare l'altezza dei piedi verificando regolarmente il livello della vasca.

2 Allentare il dado di serraggio.

3 Modificare l'altezza del piede avvitando o svitando.

4 Stringere il dado di serraggio

5 Lasciare uno spazio di 1 cm tra il pavimento e il bordo inferiore dei pannelli.

3

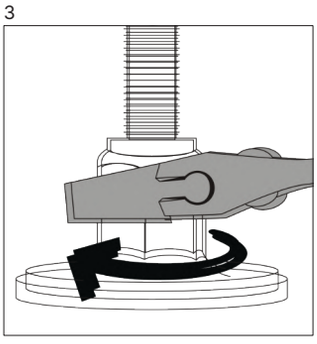

4

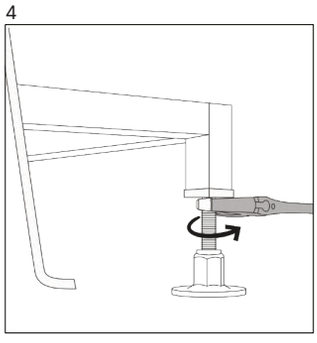

5

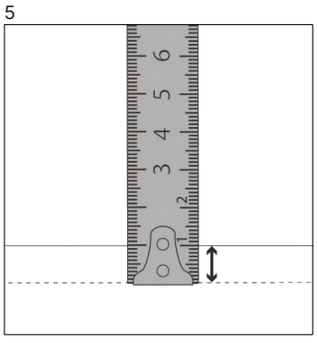

3 Installazione del sifone

1

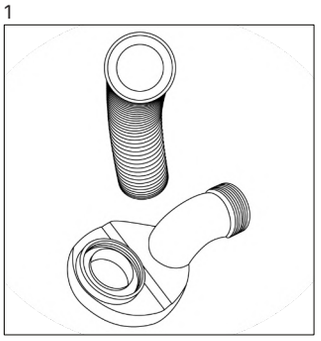

2

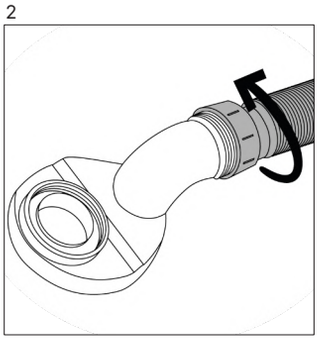

1, 2 Avvitare il flessibile e il sifone.
Installare la guarnizione intorno alla filettatura del sifone.

3

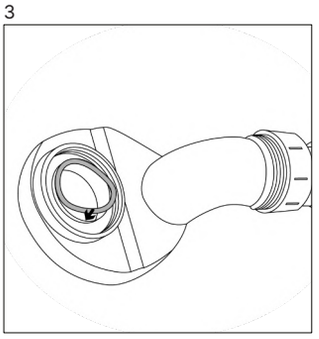

4

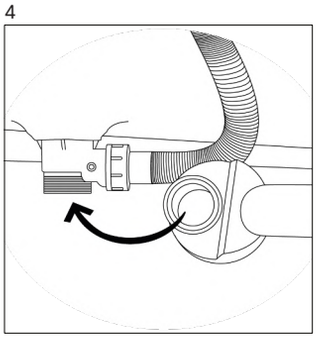

3, 4 Avvitare il sifone alla piletta della vasca.

5

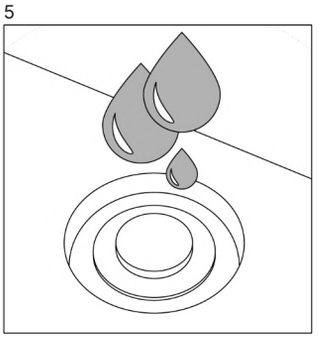

5 Collocare una bacinella all'estremità del flessibile. Testare la tenuta. Verificare l'assenza di perdite dalle guarnizioni.

4 Posa del nastro di guarnizione comprimibile (facoltativo)

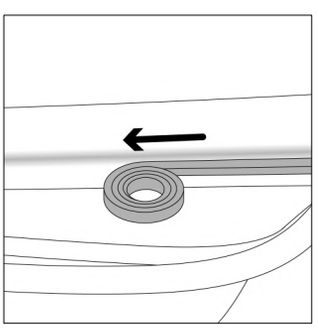

Posare un nastro di guarnizione comprimibile (non fornito) sui lati a contatto con il muro, da 5 mm, sotto il bordo superiore dei pannelli.

5 Collegamento dello scarico

1 Passare la carta abrasiva sulle parti da incollare del manicotto e dello scarico in PVC.

2, 3 Applicare della colla per PVC sulle aree in contatto del manicotto e dello scarico.

4 Incollare il manicotto in PVC.

5 Rimuovere la colla in eccesso.

6 Applicare un cordone di sigillante per sanitari sul flessibile.

7 Inserire il flessibile nello scarico.

8,9 Rimuovere il sigillante in eccesso.

1
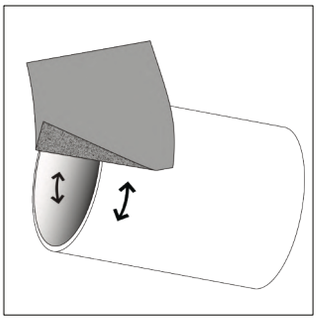

2
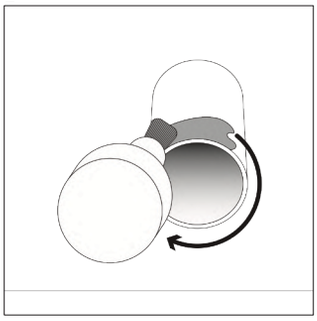

3
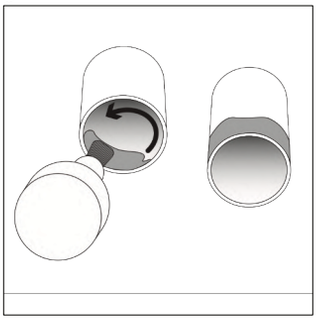

4
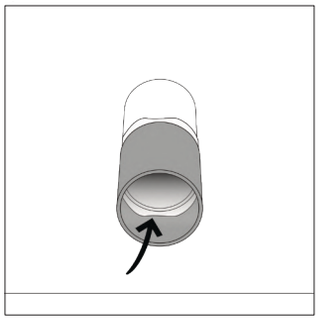

5
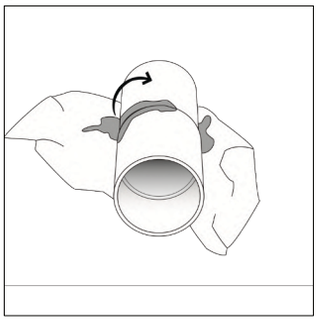

6
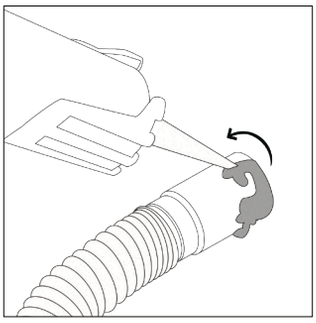

7
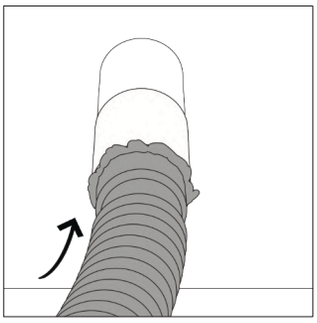

8
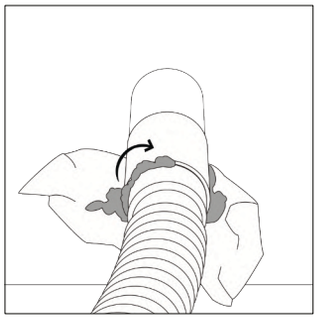

9
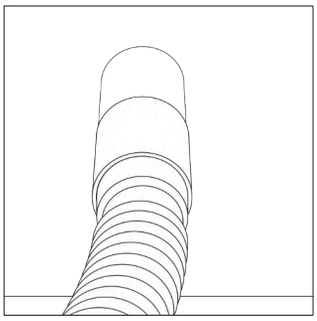

INFORMAZIONI DI SICUREZZA

Testare la tenuta versando dell'acqua nella piletta.
Rispettare i tempi di asciugatura indicati dal fabbricante del sigillante o della colla per PVC.

Collegamento alternativo: utilizzare un raccordo multimateriale con fascette stringitubo (non fornito).

1
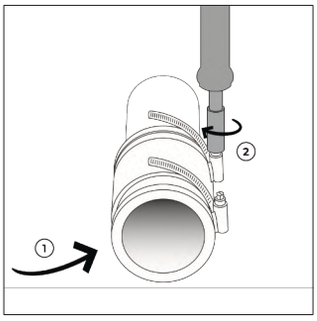

2
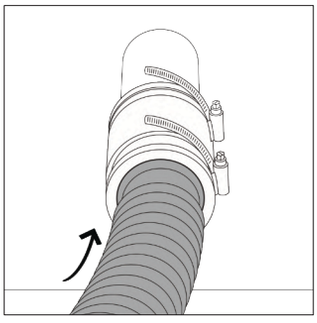

3
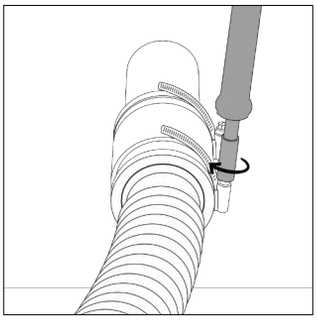

4
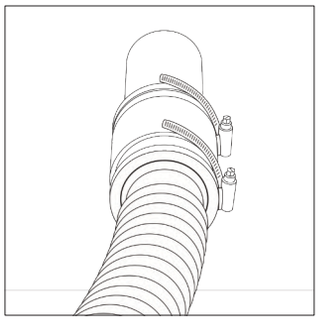

6 Collegamento all’alimentazione elettrica

INFORMAZIONI DI SICUREZZA

Collegare il cavo di alimentazione tramite una scatola di derivazione a tenuta stagna o un'uscita cavo. Far effettuare l'installazione in conformità con le norme elettriche vigenti da un elettricista qualificato. Scollegare l'alimentazione elettrica generale e verificare l'assenza di tensione con l'ausilio di un voltmetro prima di procedere con i collegamenti.

1

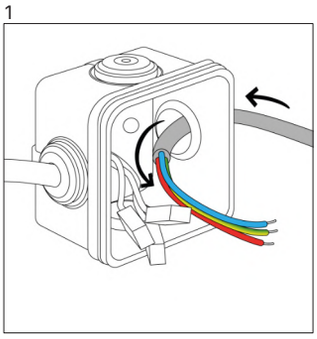

2

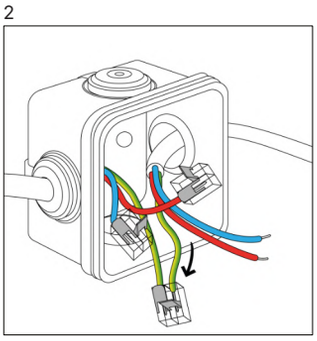

3

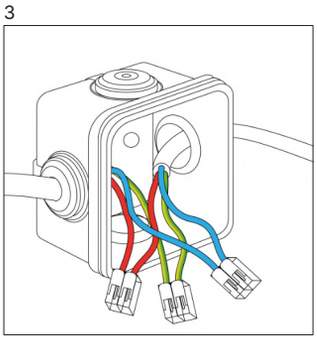

4

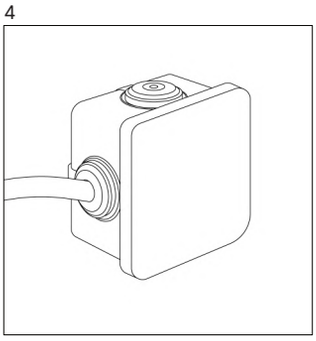

1 Aprire la scatola di derivazione. Far passare il cavo elettrico.

2,3 Collegare i cavi elettrici mediante morsetti di connessione rispettando il codice colore.

4 Richiudere con cura la scatola.

7 Installazione dei pannelli

1

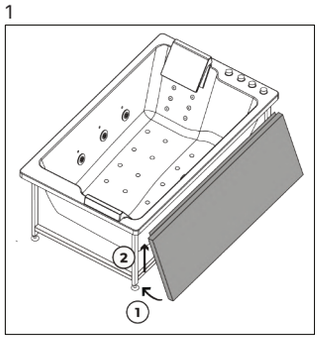

2

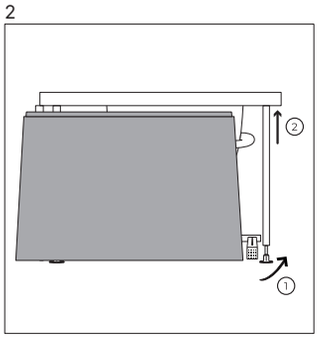

1,2 Posizionare la vasca. Montare il pannello piccolo e quello grande.

3 Fissare i grembiuli con le strisce.

3

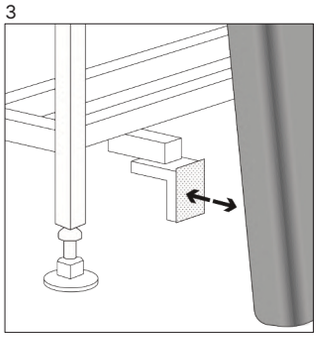

8 Impermeabilizzazione

1 Applicare un nastro per mascheratura sul bordo della vasca e sulla parete.
2 Tagliare obliquamente la punta della cartuccia di sigillante.
3 Applicare un cordone di sigillante tra la vasca e il muro.
4 Lisciare il giunto con un dito inumidito con acqua e sapone o con un lisciatore per giunti.
5 Rimuovere il nastro prima dell'asciugatura completa del sigillante. Rispettare il tempo di asciugatura indicato dal fabbricante.

1

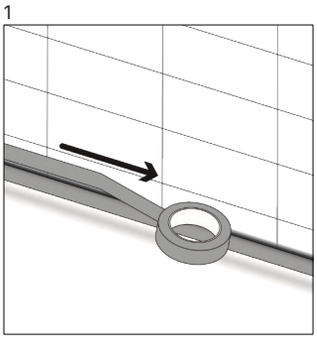

2

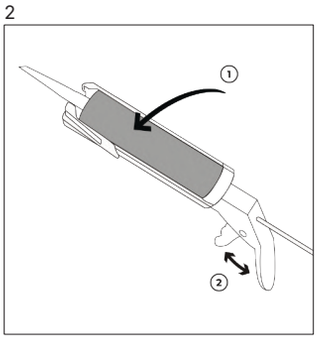

3

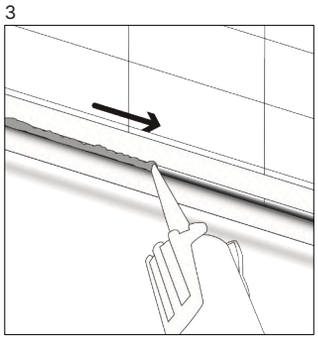

4

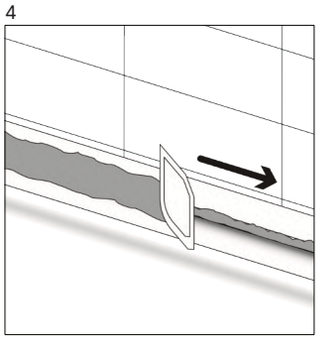

5

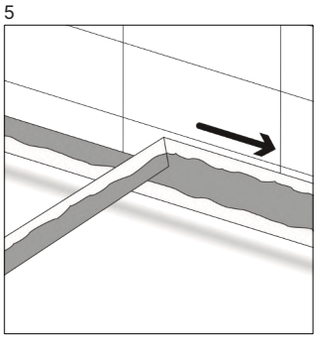

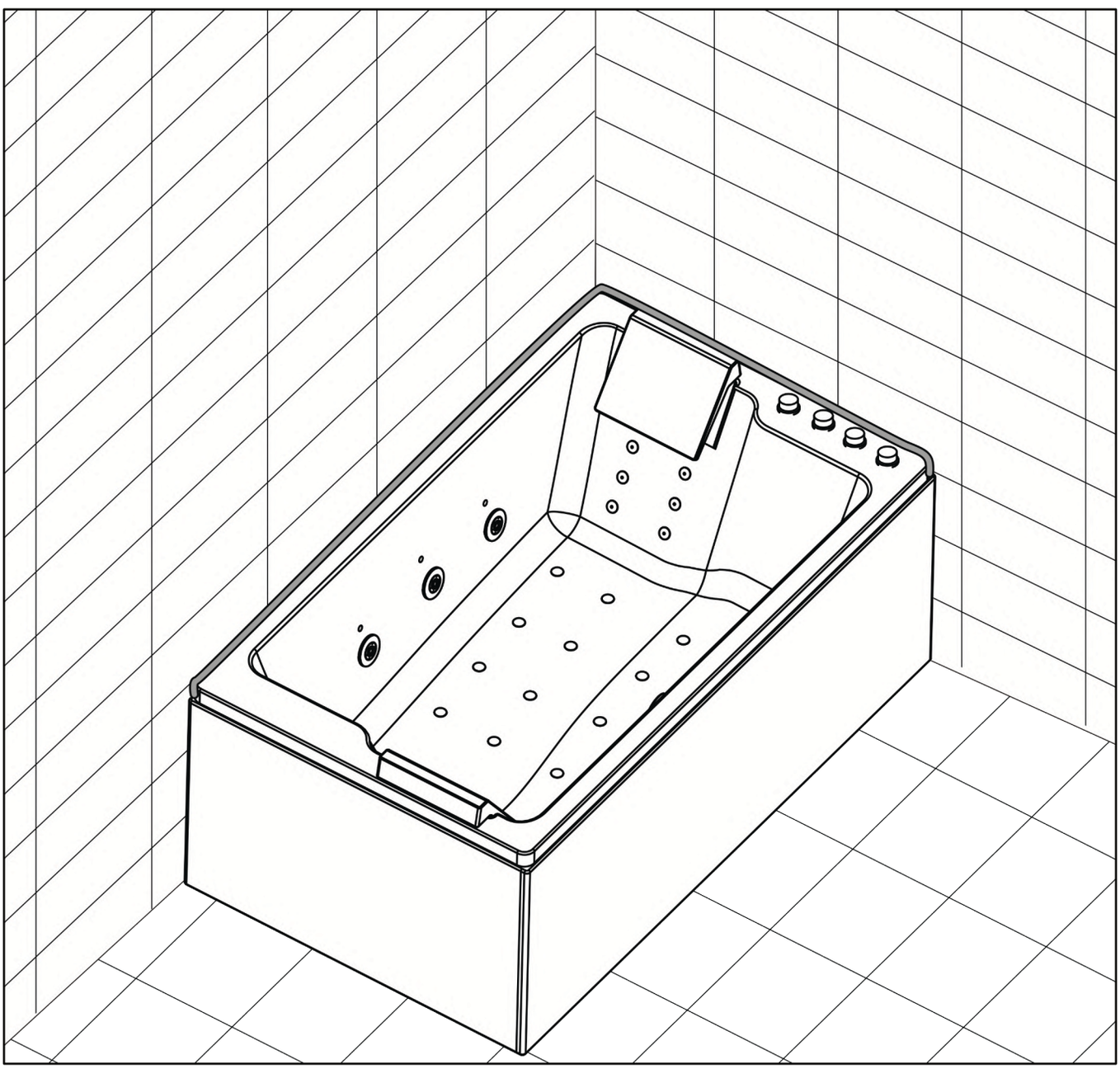

INFORMACIÓN DE SEGURIDAD

Lea atentamente estas instrucciones antes de realizar cualquier instalación, uso o intervención.
Este manual puede contener mensajes de seguridad. Respete todas las indicaciones correspondientes.
Conserve este manual para futuras consultas.

Este símbolo indica riesgo eléctrico.

Este símbolo indica riesgo de lesiones o daños materiales.

1 Presentación

1.1 Agradecimientos

Gracias por elegir la bañera de hidromasaje Cetana Duo Wave. Está diseñada para ofrecer confort, seguridad
y rendimiento.

1.2. Descripción de la bañera

La estructura de la bañera es de acrílico. La estructura se apoya sobre un bastidor de acero inoxidable, rígido y duradero, con patas regulables. La bañera está equipada con un desagüe con rebosadero.
Se suministra con un sifón y un tubo de desagüe flexible de unos 80 cm de longitud.

1.3. Características técnicas principales

Número de personas	2
Dimensiones (L × A × H)	170 cm x 100 cm x 63 cm
Profundidad interior	49 cm
Volumen de agua utilizable	270 L
Peso neto	78 kg
Material	Acrílico
Estructura	Estructura de acero inoxidable
Número de bombas	2
Potencia de la bomba de aire	450 W
Potencia bomba agua/aire	1100 W
Alimentación eléctrica (V / Hz)	220-240V~
Frecuencia	50 Hz
Potencia eléctrica total	1610 W
Presión de agua admisible	0.2-0.6 MPa
Clase de protección eléctrica (IP)	X5

1.4. Principio de funcionamiento

La bañera está destinada a una instalación en interiores. La bañera se puede colocar a la derecha o a la izquierda. Cualquier otro uso no se ajusta al uso previsto.
La bañera está equipada con un sistema de balneoterapia que combina masaje con burbujas y chorros de agua (tecnología Wave agua/aire + aire). El sistema incluye una bomba de aire de 450 W y una bomba de agua/aire de 1100 W.

Los mandos funcionan mediante botones neumáticos, reduciendo los componentes electrónicos y los riesgos relacionados con la humedad. Un regulador de flujo de aire permite ajustar la intensidad del masaje. Las boquillas laterales orientables aseguran un masaje localizado.

Un sistema de cromoterapia contribuye a la relajación.

2 Seguridad

2.1 Seguridad eléctrica

La instalación debe cumplir con las normas eléctricas vigentes, en particular la NF C 15-100, y ser realizada por un electricista cualificado. Las prescripciones normativas indicadas se facilitan con carácter informativo, según las normas aplicables en la fecha de redacción del presente documento.

La bañera debe conectarse a una puesta a tierra funcional y alimentarse mediante un circuito exclusivo, protegido por un dispositivo diferencial de corriente residual (DDR) ≤ 30 mA.
Es imprescindible que el bastidor metálico esté conectado a la conexión equipotencial del cuarto de baño.

Si la bañera se instala en una habitación u otro local, este se considerará un local con bañera, por lo que se aplican las disposiciones de la normativa eléctrica vigente.

La información de este manual relativa a las instalaciones y conexiones eléctricas se ha elaborado de acuerdo con la normativa y las normas francesas vigentes. Dependiendo del país de instalación, pueden aplicarse otros requisitos normativos. Es responsabilidad del instalador verificar el cumplimiento de la normativa local y adaptar la instalación, si fuera necesario.

INFORMACIÓN DE SEGURIDAD

Nunca manipule los componentes eléctricos mientras la bañera esté encendida.
No utilice la bañera si algún componente eléctrico está dañado.

2.2 Zona de instalación

La norma NF C 15-100 define volúmenes de seguridad alrededor de la bañera o la ducha, en los que la instalación de equipos eléctricos está regulada.

- Volumen oculto: volumen accesible bajo la bañera o el plato de ducha, accesible únicamente mediante herramienta.
- Volumen 0: interior de la bañera o del plato de la ducha.
- Volumen 1: volumen situado en la vertical del borde exterior de la bañera, hasta 2,25 m de altura desde el suelo terminado.
- Volumen 2: volumen situado a 0,60 m alrededor del volumen 1, con un límite superior idéntico (2,25 m desde el suelo terminado).
- En los volúmenes 0 y 1, están prohibidas las cajas de conexión y las tomas de corriente.

En el volumen 2 y en el volumen oculto, solo se permiten las cajas de conexión necesarias para la conexión de equipos en estos volúmenes, con un grado de protección mínimo IPX4.

Zonas de seguridad eléctrica alrededor de la bañera (en mm)

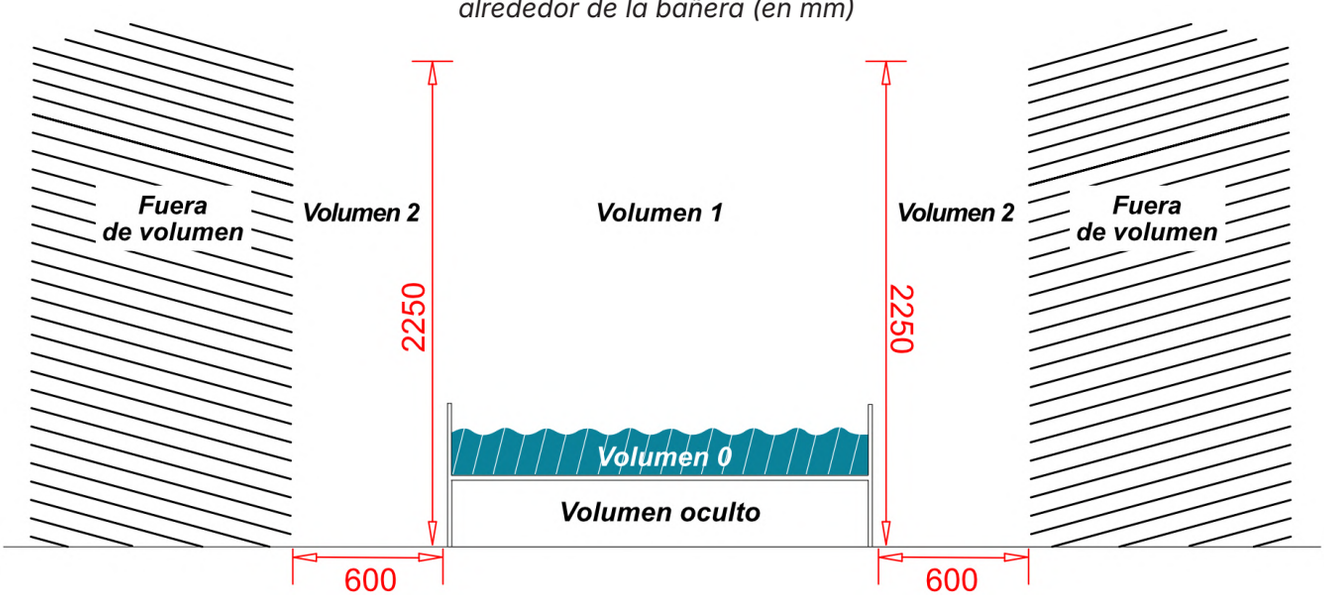

3 Preparación

La instalación y las conexiones a la red de agua deben cumplir con las normas vigentes.
Estas operaciones deben ser realizadas por un profesional cualificado.

INFORMACIÓN DE SEGURIDAD

Antes de la instalación definitiva, hacer funcionar la bañera con agua y verificar su correcto funcionamiento, así como la ausencia de fugas

3.1 Entradas de agua

La bañera no cuenta con conexiones de entrada de agua integradas con mangueras flexibles.
Corresponde al instalador posicionar las entradas de agua a una distancia adecuada, permitiendo la conexión de los tubos flexibles sin esfuerzo mecánico, sin pliegues excesivos y sin tensiones.

Conecte las entradas de agua antes de la instalación definitiva de la bañera para verificar la longitud necesaria de los tubos flexibles de conexión de la grifería.

3.2 Evacuación

La bañera debe conectarse a un sistema de evacuación con sifón que garantice un correcto drenaje.
La instalación debe evitar cualquier contrapendiente o esfuerzo mecánico y ser compatible con la instalación existente. El tubo flexible incluido mide 800 mm.
La salida de desagüe debe estar a un máximo de 700 mm de la válvula.

3.3 Accesibilidad, mantenimiento y ventilación

La bañera debe instalarse de forma que garantice el acceso a los equipos para operaciones de mantenimiento y reparación. Las canalizaciones deben permanecer libres e independientes de la estructura de la bañera.

A tal fin, debe mantenerse una zona de mantenimiento de al menos 500 mm alrededor de la cuba.
Los elementos de cierre (panel frontal, revestimiento) deben ser desmontables. Puede instalarse una tapa de acceso si es necesario.

Toda instalación que no garantice este acceso puede implicar el desmontaje de elementos adyacentes, siendo responsabilidad del usuario.

Para asegurar una ventilación adecuada de los motores, es necesario ajustar las patas regulables de la bañera para dejar un espacio mínimo obligatorio de 1 cm respecto al suelo.

3.4 Carrelado/revestimiento cerámico

Las bañeras presentan tolerancias de fabricación y pueden no ser perfectamente rectilíneas.
Por este motivo, el revestimiento cerámico mural debe instalarse antes de la colocación de la bañera.
La bañera se posiciona posteriormente contra la pared revestida.

La estanqueidad/impermeabilidad se obtiene mediante la aplicación de un sellado con silicona.

INFORMACIÓN DE SEGURIDAD

Se recomienda utilizar un cartón o una protección equivalente bajo la bañera durante su instalación, con el fin de prevenir cualquier deterioro del revestimiento del suelo.

3.5 Plano de distribución

Medidas en milímetros (mm)

Montaje a la izquierda

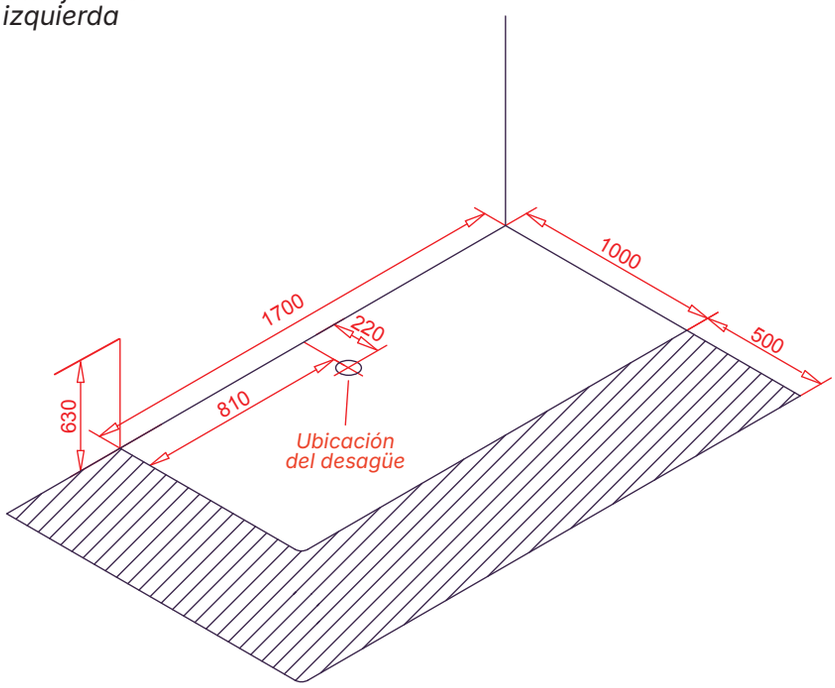

Montaje a la derecha

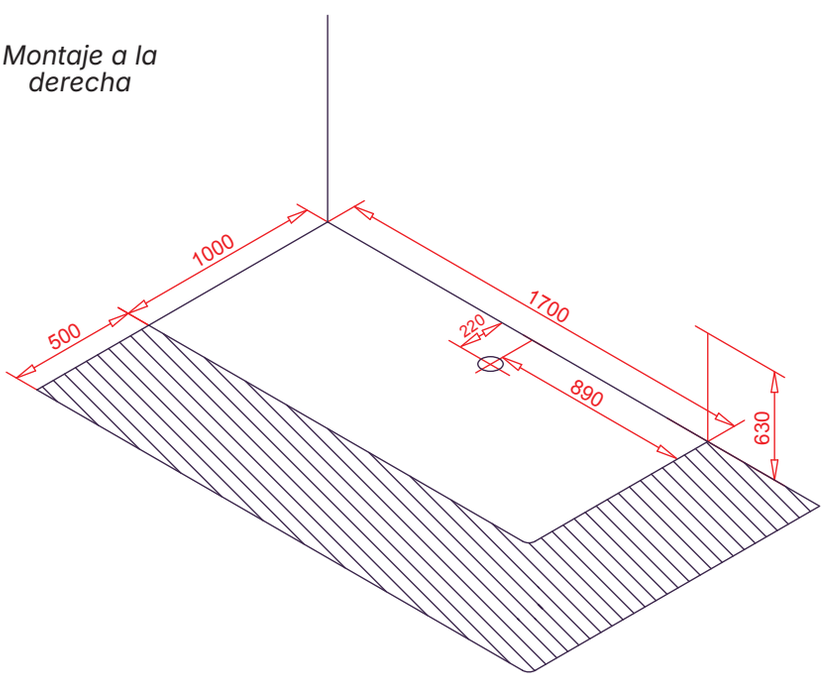

INFORMACIÓN DE SEGURIDAD

Si la evacuación atraviesa el suelo, prever una distancia suficiente (mínimo recomendado: 15 cm) respecto al eje del desagüe, para permitir la instalación del tubo flexible de evacuación.
Las entradas de agua deben posicionarse de manera que permitan su conexión en condiciones normales de instalación, sin generar tensión mecánica en los flexibles.

4 Contenido del paquete

4.1 Bañera

El esquema siguiente muestra la bañera y sus principales componentes funcionales.
Permite identificar los elementos necesarios para su instalación y utilización.

Los esquemas se proporcionan a título indicativo, no contractual, y pueden no reflejar exactamente la configuración del producto suministrado.

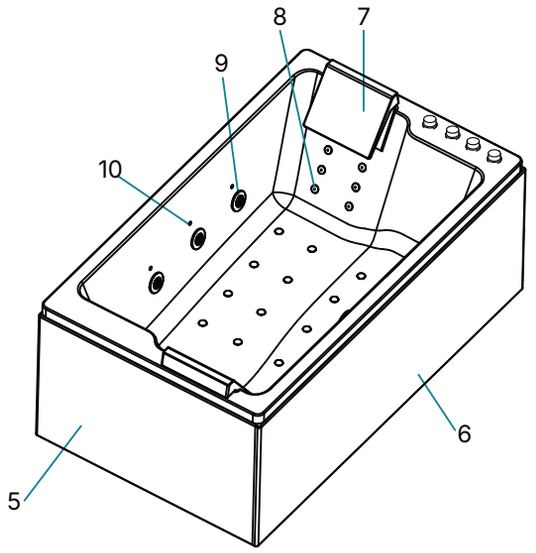

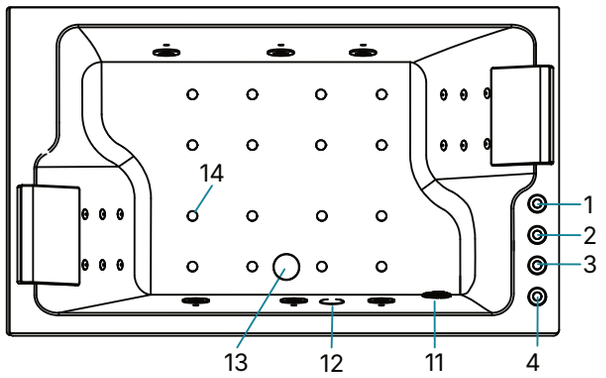

1. Interruptor para la cromoterapia
2. Interruptor para el ventilador
3. Interruptor para los chorros de masaje (bomba de agua)
4. Regulación de la potencia de los chorros de masaje (sistema Venturi)
5. Panel pequeño
6. Panel grande
7. Reposacabezas
8. Hidrochorros
9. Boquillas orientables
10. LED de cromoterapia
11. Rejilla de aspiración
12. Rebosadero
13. Tapón de desagüe
14. Chorros de aire

4.2 Contenido de la caja

La bañera se entrega ensamblada con dos paneles (uno frontal y uno lateral reversible), así como con los siguientes elementos:

- Bañera de hidromasaje montada
- Sifón
- Tubo de desagüe flexible
- 2 almohadas con ventosas
- Manual de instalación y uso
- Herramienta para atornillar y desatornillar las boquillas

Los siguientes elementos no están incluidos:

- **Grifería**
- **Conexiones de suministro de agua caliente / agua fría**
- **Dispositivos de protección eléctrica y de conexión a la red**

5 Uso

5.1 Verificación a la recepción

Cada bañera ha sido sometida a un control en fábrica (paneles, funcionamiento, estanqueidad).
Se llena con agua durante 4 horas en bancos de prueba. Puede quedar un residuo de agua en los circuitos.

El comprador debe revisar el estado del producto dentro de las 48 horas posteriores a la recepción.

No se aceptarán reclamaciones por daños detectados después.

5.2 Pruebas previas antes de la puesta en servicio

Antes de volver a colocar los paneles, llenar la bañera por encima de las boquillas laterales, luego poner en funcionamiento las bombas de agua durante 5 minutos. Verificar que no haya fugas debajo de la bañera.

5.3 Puesta en funcionamiento

Antes de cualquier activación, verificar que el nivel de agua supere la altura de las boquillas laterales.

Pulse el interruptor 1 para encender o apagar los LED.

Pulse el interruptor 2 para activar la función BLOWER (efectos de burbujas).

Pulse el interruptor 3 para poner en marcha o detener el sistema de chorros.

Gire el mando 4. En sentido horario: aumento de la potencia; en sentido antihorario: disminución de la potencia

INFORMACIÓN DE SEGURIDAD

Active la función BLOWER solo cuando el nivel del agua supere la altura de las rejillas laterales.

5.4 Durante el uso

Permanecer en la bañera durante el funcionamiento.

No obstruir las boquillas.

No utilizar aparatos eléctricos cerca de la bañera.

5.5 Parada y vaciado

Detener todas las funciones antes de salir de la bañera. Abrir el desagüe para evacuar el agua.

INFORMACIÓN DE SEGURIDAD

ATENCIÓN: Se requiere consejo médico en caso de embarazo, trastornos cardíacos o circulatorios, hipertensión, diabetes o si se lleva un marcapasos.

PROHIBICIONES: Prohibido su uso bajo los efectos del alcohol o de medicamentos (riesgo de ahogamiento) o si la rejilla de succión está rota o falta.

SEGURIDAD: Temperatura máxima de 40 °C. Se requiere vigilancia constante de los niños y las personas con discapacidad.

6. Mantenimiento y garantía

6.1 Mantenimiento

Para asegurar el correcto funcionamiento y la durabilidad de la bañera de hidromasaje, seguir las siguientes indicaciones.

Desconectar siempre el aparato de la red eléctrica antes de cualquier operación de limpieza o mantenimiento.

Limpiar las superficies con un paño suave y un detergente ligero no abrasivo.

No utilizar esponjas abrasivas, cepillos duros, disolventes ni productos agresivos.

Si aparece un arañazo en la bañera, frotar ligeramente con papel abrasivo muy fino, humedeciendo progresivamente.

Para eliminar la cal o depósitos calcáreos, utilizar un detergente ácido suave (por ejemplo, vinagre doméstico), luego aclarar y secar cuidadosamente.

Limpiar las partes cromadas con un paño de microfibra. No raspar ni dañar la superficie de la bañera.

Para limpiar el sistema de hidromasaje (boquillas), llenar la bañera con agua.

Añadir aproximadamente 0,5 litros de vinagre doméstico. Poner en marcha la bomba durante unos 15 minutos,

luego detener el sistema. Vaciar la bañera y enjuagar con agua limpia.

Se desaconseja utilizar jabones, geles, champús, cremas, aceites, baños espumosos u otros productos de higiene corporal en la bañera. En ese caso, realizar un mantenimiento más frecuente.

Un mantenimiento regular es necesario para garantizar el correcto funcionamiento del equipo.

6.2 Garantía

La bañera de hidromasaje cuenta con una garantía comercial de dos (2) años a partir de la fecha de compra. Esta garantía cubre defectos de fabricación, averías y fallos de funcionamiento, siempre que el producto se utilice conforme a su finalidad, se respeten las instrucciones del presente manual y la instalación se realice conforme a la normativa vigente y a las buenas prácticas. Quedan excluidos de la garantía el desgaste normal, los daños por falta de mantenimiento o negligencia, una instalación incorrecta, un uso inadecuado, los golpes o daños mecánicos, el incumplimiento de las condiciones de alimentación eléctrica o almacenamiento, así como cualquier modificación o reparación realizada por personas no autorizadas.

Independientemente de la garantía comercial, el producto cuenta con la garantía legal de conformidad y la garantía contra vicios ocultos, conforme a la normativa vigente, en particular los artículos L.217-1 a L.217-32 del Código de Consumo y 1641 a 1649 del Código Civil. Estas garantías se aplican sin limitación respecto a la garantía comercial.

Para solicitar la garantía, se debe presentar:

- Factura de compra
- Número de serie (situado debajo del código de barras)
- Número PI (situado en la etiqueta amarilla o en las bombas)
- Fotos del defecto y video en caso de fuga
- Descripción del problema
-

La cobertura se aplicará tras la recepción y el análisis de todos estos elementos, siempre que la instalación se haya realizado de conformidad con las instrucciones del presente manual. La garantía cubre exclusivamente la sustitución de los componentes defectuosos. Quedan excluidos cualquier servicio técnico o reparación in situ.
Contact SAV : +33 (0) 4 76 31 35 42 /sav@spalina.fr

7. Preguntas frecuentes (FAQ)

Problemas	Posibles causas	Medidas recomendadas
La bañera no está nivelada horizontalmente	Las patas de la bañera no están reguladas	Ajustar las patas para nivelar la bañera
El tubo de la alimentación de agua presenta fuga	Las tuercas de conexión no están suficientemente apretadas	Apretar las tuercas
	Las juntas de estanqueidad están defectuosas	Sustituir las juntas
Avería de la bomba de agua	El aparato está desconectado de la alimentación o el cable de tierra está desconectado	Verificar la conexión eléctrica y la puesta a tierra
	El módulo de control está defectuoso	Sustitución por parte del servicio técnico
	La turbina de la bomba está obstruida	Sustitución por parte del servicio técnico
	La bomba emite ruido pero no arranca	Sustitución del condensador por el servicio técnico
	El panel de control está defectuoso	Reparación o sustitución por parte del servicio técnico
Avería de la bomba de aire	El aparato está desconectado de la red eléctrica o el cable de tierra está desconectado	Comprueba la conexión eléctrica y la conexión a tierra
	La bomba no arranca	Sustitución por parte del servicio técnico
	La unidad de control está defectuosa	Sustitución por parte del servicio técnico
	El impulsor de la bomba está obstruido	Sustitución por parte del servicio técnico
	La bomba hace ruido, pero no arranca	Sustitución del condensador por el servicio técnico
	El panel de control no funciona	Sustitución por parte del servicio técnico
La bomba funciona pero no hay proyección de agua	La turbina está dañada	Sustitución por parte del servicio técnico
	El sistema de circulación de agua está obstruido o tiene una fuga	Sustitución por parte del servicio técnico
La potencia del masaje de agua es insuficiente	La tensión de alimentación es anómala	Solicitar la intervención de un electricista
	El sistema de circulación de agua está obstruido	Sustitución por parte del servicio técnico
Fallo del panel de control	La bañera está desconectada del módulo de control	Sustitución por parte del servicio técnico
	El panel de control está defectuoso	Sustitución por parte del servicio técnico

INSTALACIÓN

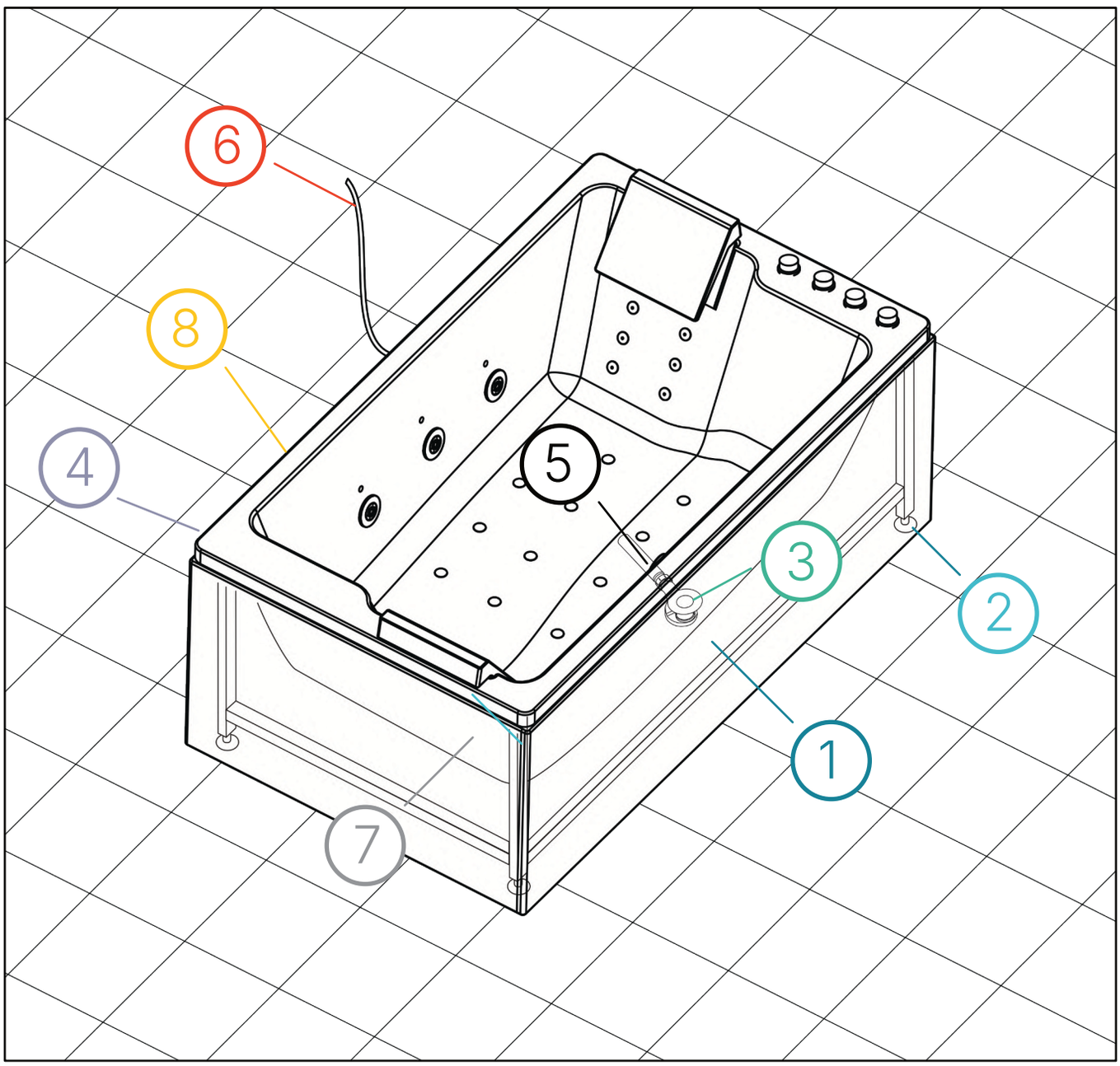

MATERIAL NECESARIO

La lista de herramientas se ofrece a título orientativo.

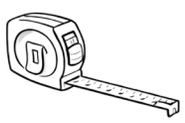
Cinta métrica

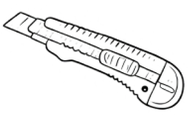
Cortador

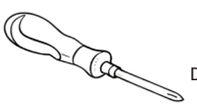
Destornillador

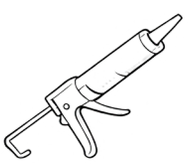
Sellador sanitario

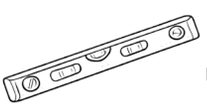
Nivel de burbuja

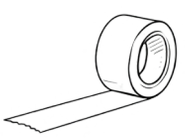
Cinta de enmascarar/
carrocero

Junta/Banda compresible

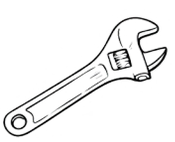
Llave ajustable

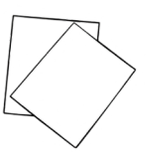
Papel de lija

Pegamento
PVC

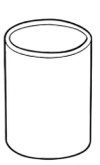
Manguito PVC
(conector)

Racor multimaterial

Taladro

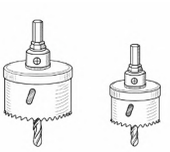
Sierra de corona

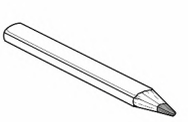
Lápiz

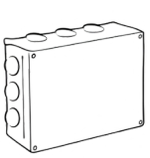
Caja de conexión

Conectores
automáticos

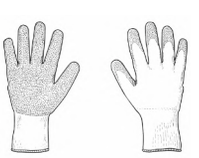
Guantes de protección

1 Retirada de los paneles

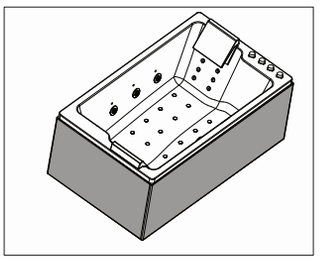

1, 2 Los paneles se fijan mediante tiras de velcro. Desengancha con cuidado la parte inferior del panel y tira de él.

3 Haz lo mismo con el panel grande.

1

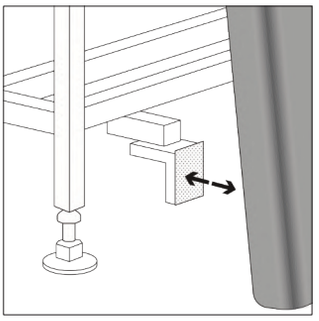

2

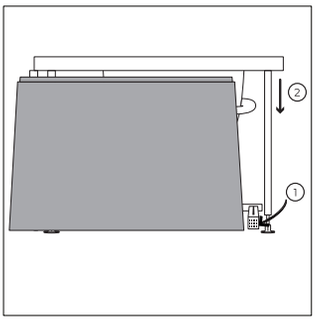

3

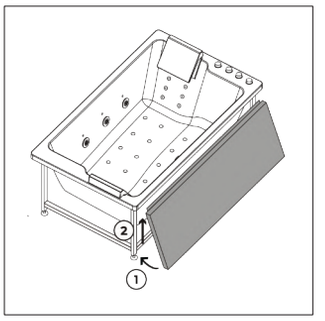

4

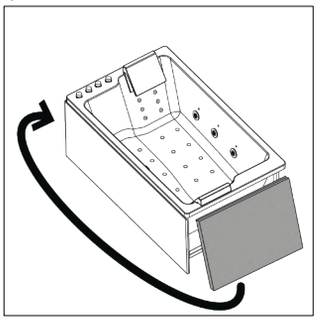

4 Es posible invertir la posición del panel pequeño (izquierda /derecha).

2 Ajuste de las patas

1

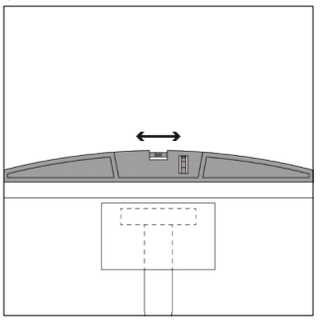

2

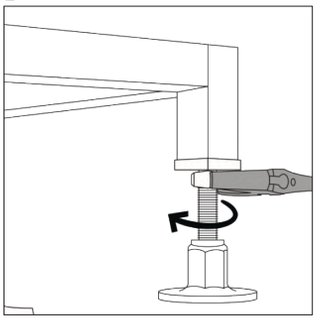

1 Ajustar la altura de las patas verificando regularmente el nivel de la bañera.

2 Aflojar la tuerca de fijación.

3 Ajustar la altura de la pata atornillando o desatornillando.

4 Volver a apretar la tuerca de fijación

5 Dejar 1 cm de espacio entre el suelo y la parte inferior de los paneles.

3

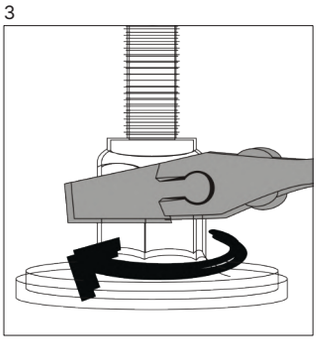

4

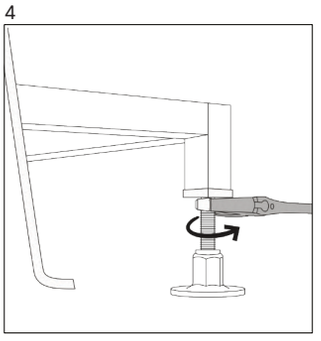

5

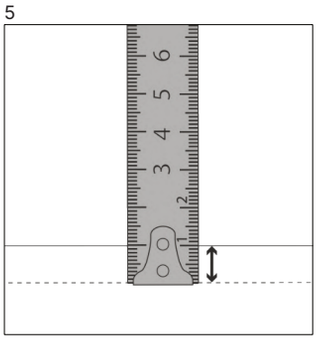

3 Instalación del sifón

1

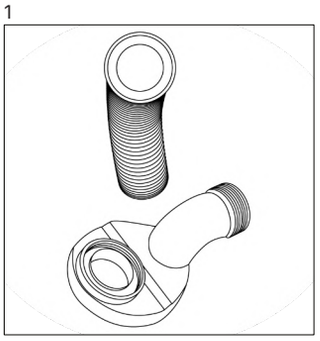

2

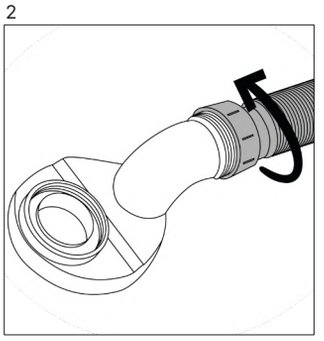

1, 2 Atornillar el tubo flexible y el sifón. Instalar la junta alrededor de la rosca del sifón.

3

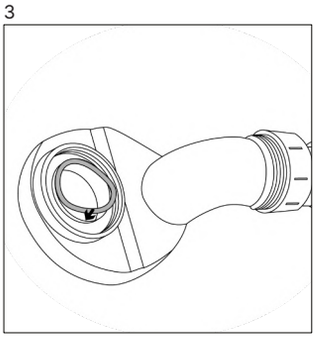

4

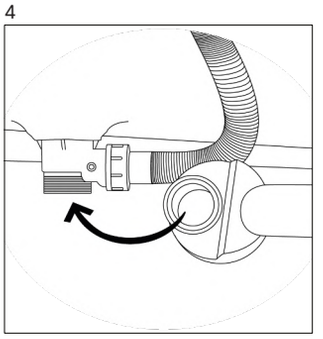

3, 4 Atornillar el sifón al desagüe de la bañera.

5

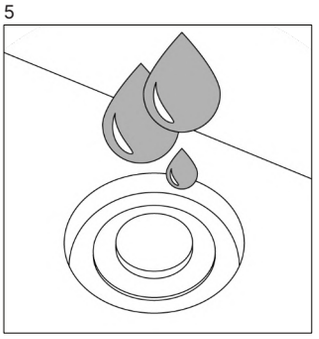

5 Colocar un recipiente en el extremo del tubo flexible. Probar la estanqueidad y verificar la ausencia de fugas en las juntas.

4 Colocación de la junta de espuma compresible (compriband) (opcional)

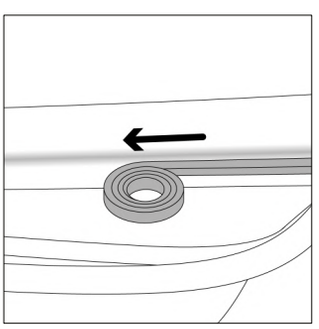

Colocar una junta de espuma compresible (no incluida) en los lados en contacto con la pared, a 5 mm por debajo del borde superior de los paneles.

5 Conexión de la evacuación

1 Lijar las zonas a pegar del manguito y del desagüe de PVC.

2, **3** Aplicar pegamento PVC en las zonas de contacto del manguito y del tubo de evacuación.

4 Colocar el manguito PVC

5 Limpiar el exceso de pegamento PVC.

6 Aplicar un cordón de masilla sanitaria sobre el tubo flexible.

7 Insertar el tubo flexible en la evacuación.

8,9 Limpiar el exceso de sellador.

1

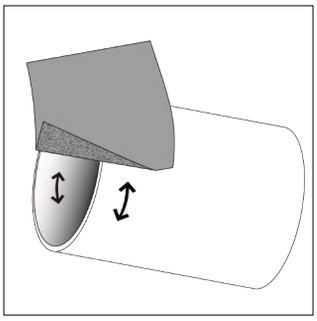

2

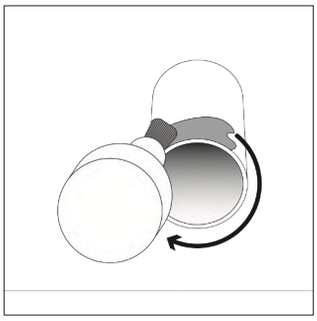

3

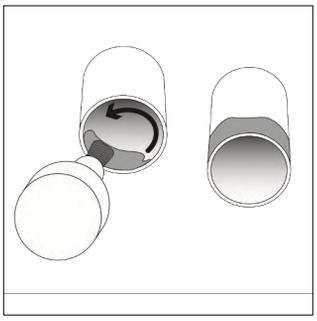

4

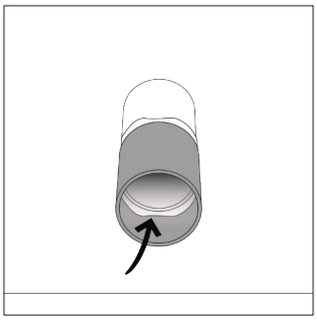

5

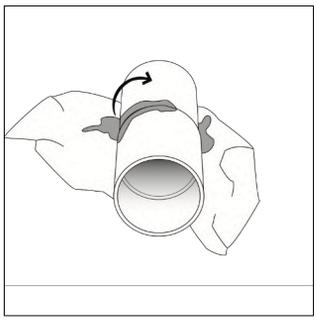

6

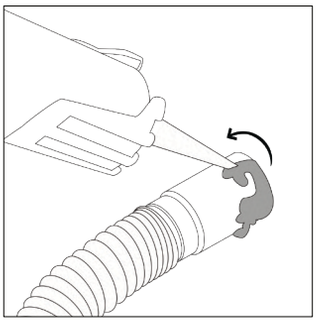

7

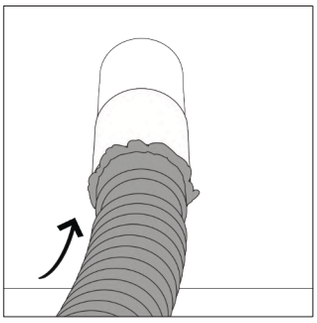

8

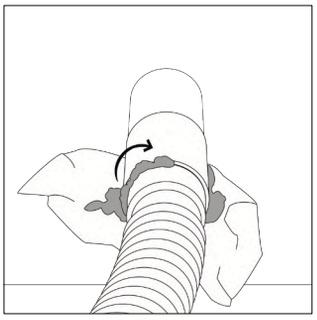

9

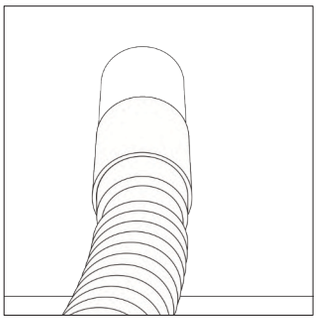

INFORMACIÓN DE SEGURIDAD

Probar la estanqueidad vertiendo agua en el desagüe.
Respetar los tiempos de secado indicados por el fabricante del sellador o del pegamento PVC.

Conexión alternativa : Usar un racor multimaterial (conector de tuberías) con abrazaderas (no incluido).

1

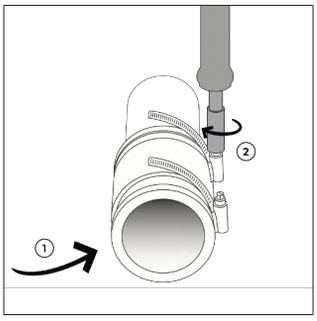

2

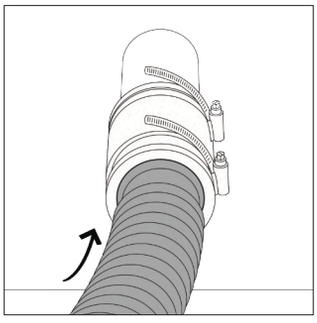

3

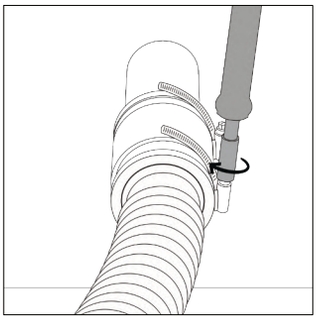

4

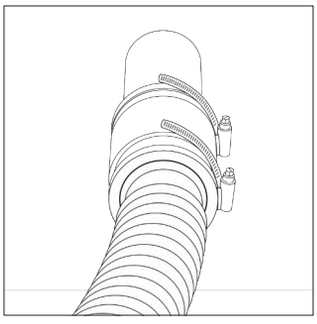

6 Conexión a la alimentación eléctrica

INFORMACIÓN DE SEGURIDAD

Conectar el cable de alimentación mediante una caja de conexión estanca o una salida de cable. Realizar la instalación conforme a las normas eléctricas vigentes por un electricista cualificado. Cortar la alimentación eléctrica general y verificar la ausencia de tensión con un voltímetro antes de proceder a las conexiones.

1

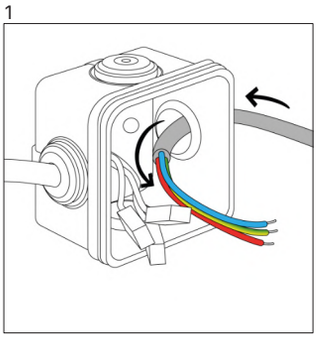

2

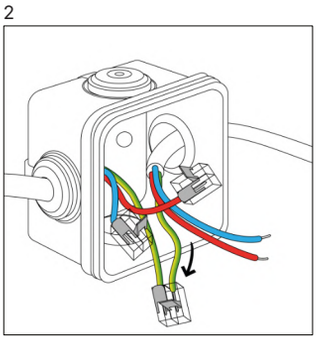

3

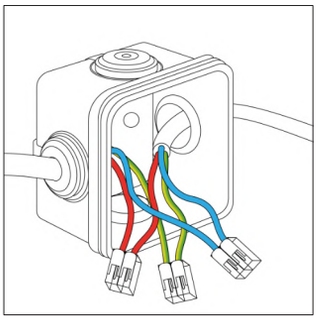

4

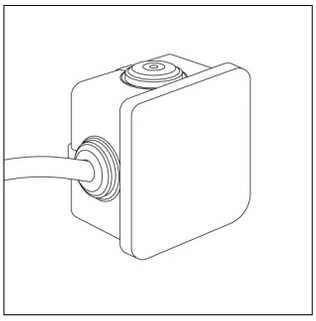

1 Abrir la caja de conexión. Pasar el cable eléctrico.

2,3 Conectar los cables eléctricos mediante bornes de conexión respetando el código de colores.

4 Cerrar cuidadosamente la caja.

7 Instalación de los paneles

1

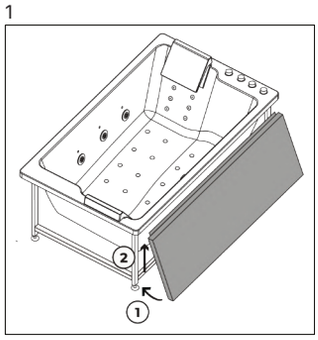

2

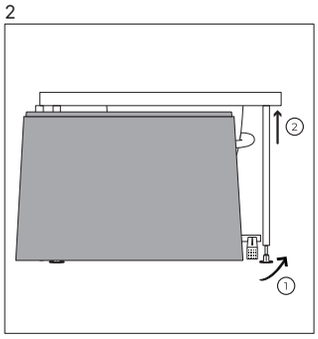

1,2 Coloca la bañera en su sitio. Instala el faldón pequeño y el grande.

3 Fija los faldones con las tiras de velcro.

3

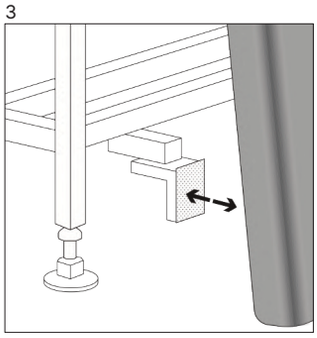

8 Aplicación de la estanqueidad/sellado (impermeabilización)

1 Colocar cinta de protección en el borde de la bañera y en la pared.

2 Cortar la boquilla del cartucho de sellador en bisel.

3 Aplicar un cordón de sellador entre la bañera y la pared.

4 Alisar la junta con un dedo humedecido en solución jabonosa o con un alisador de juntas.

5 Retirar la cinta antes del secado completo. Respetar el tiempo de secado indicado por el fabricante.

1

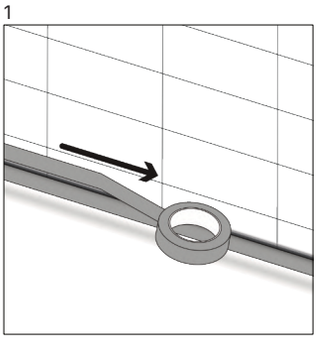

2

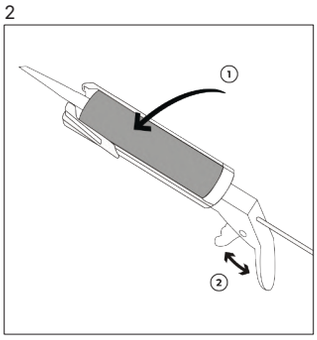

3

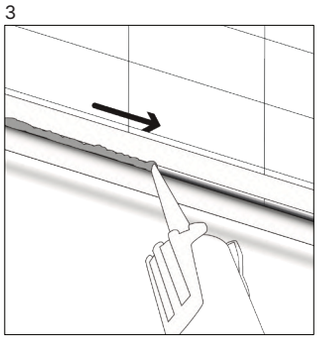

4

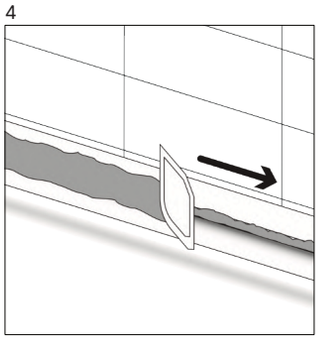

5

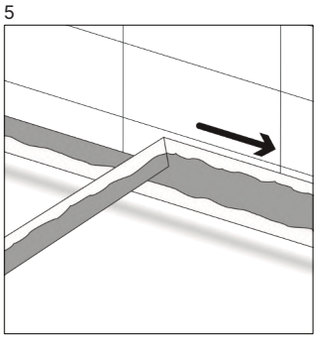

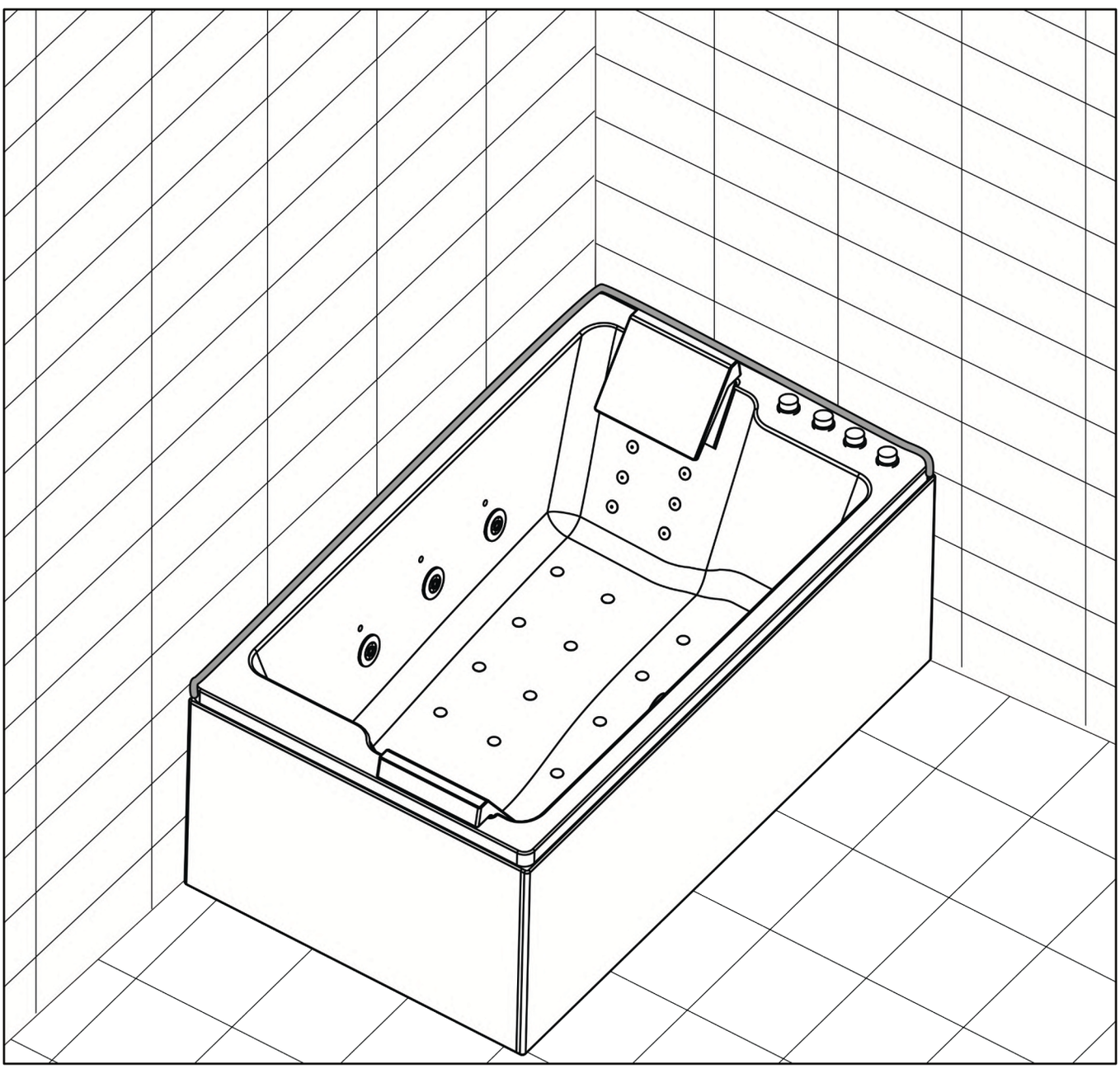

AVISO DE SEGURANÇA

Leia estas instruções com atenção antes de começar a instalação, a utilização ou qualquer tipo de intervenção. Estas instruções podem conter outros avisos de segurança. Por favor, respeite todos os avisos. Conserve estas instruções para consulta posterior.

Este símbolo indica um risco elétrico.

Este símbolo indica um risco de danos corporais ou materiais.

1 Apresentação

1.1 Agradecimento

Agradecemos por ter escolhido a banheira Cetana Duo Wave, concebida para lhe proporcionar conforto, segurança e desempenho.

1.2. Descrição da banheira

A estrutura da banheira é em acrílico.A estrutura assenta numa armação de aço inoxidável, rígida e duradoura, com pés reguláveis.
A banheira está equipada com um ralo com transbordamento. É fornecida com um sifão e um tubo de escoamento flexível com cerca de 80 cm de comprimento.

1.3. Principais características técnicas

Número de pessoas	2
Dimensões (C x L x A)	170 cm x 100 cm x 63 cm
Profundidade interior	49 cm
Capacidade	270 L
Peso	78 kg
Material	Acrílico
Estrutura	Quadro em aço inoxidável
Número de bombas	2
Potência da bomba de ar	450 W
Potência da bomba água/ar	1100 W
Alimentação elétrica (V/Hz)	220-240V~
Frequência	50 Hz
Potência elétrica total	1610 W
Pressão de água admissível	0.2-0.6 MPa
Classificação de proteção elétrica (IP)	X5

1.4. Princípio de funcionamento

A banheira destina-se a uma instalação interior. A banheira pode ser colocada à direita ou à esquerda.

Qualquer outra utilização não está em conformidade com a finalidade prevista. A banheira está equipada com um sistema de balneoterapia que combina massagem por bolhas e jatos de água (tecnologia Wave água/ar + ar). O sistema inclui uma bomba de ar de 450 W e uma bomba de água/ar de 1100 W.

Os comandos são acionados por botões pneumáticos de pressão, reduzindo a presença de componentes eletrónicos e os riscos associados à humidade. Um regulador de fluxo de ar permite ajustar a intensidade da massagem. Os jatos laterais orientáveis asseguram uma massagem direcionada.

Um sistema de cromoterapia contribui para a relaxação.

2 Segurança

2.1 Segurança elétrica

A instalação deve ser realizada por um eletricista qualificado e cumprir as normas elétricas em vigor, nomeadamente a NF C 15-100. As prescrições normativas mencionadas são fornecidas apenas a título indicativo, com base nas normas aplicáveis na data de redação deste documento.

A banheira deve ser ligada a uma ligação à terra funcional e alimentada por um circuito dedicado, protegido por um dispositivo diferencial de corrente residual (DDR) ≤ 30 mA. A estrutura metálica deve ser obrigatoriamente ligada à ligação equipotencial da casa de banho.

Se a banheira for instalada num quarto ou qualquer outro espaço, este é considerado um local contendo uma banheira, aplicando-se as disposições das normas elétricas em vigor.

As informações deste manual relativas às instalações e ligações elétricas foram determinadas em função da regulamentação e das normas francesas em vigor. Consoante o país de instalação, podem aplicar-se outros requisitos regulamentares. Compete ao instalador verificar a conformidade com a regulamentação local e adaptar a instalação, se necessário.

AVISO DE SEGURANÇA

Nunca intervenha nos componentes elétricos enquanto a banheira estiver ligada.
Não utilize a banheira se algum componente elétrico estiver danificado.

2.2 Zona de instalação

A norma NF C 15-100 define volumes de segurança à volta da banheira ou da base de duche, nos quais a instalação de equipamentos elétricos é regulamentada:

- Volume oculto: espaço acessível debaixo da banheira ou da base de duche, acessível apenas com a utilização de uma ferramenta.
- Volume 0: interior da banheira ou da base de duche.
- Volume 1: espaço situado na vertical do bordo exterior da banheira, até 2,25 m de altura a partir do chão acabado.
- Volume 2: espaço situado a 0,60 m à volta do volume 1, com limite superior idêntico (2,25 m a partir do chão acabado).
- Nos volumes 0 e 1, caixas de ligação e tomadas são proibidas.

No volume 2 e no volume oculto, apenas são autorizadas as caixas de ligação necessárias à ligação de aparelhos localizados nestes volumes, com um índice de proteção mínimo de IPX4.

Zonas de segurança elétrica à volta da banheira (em mm)

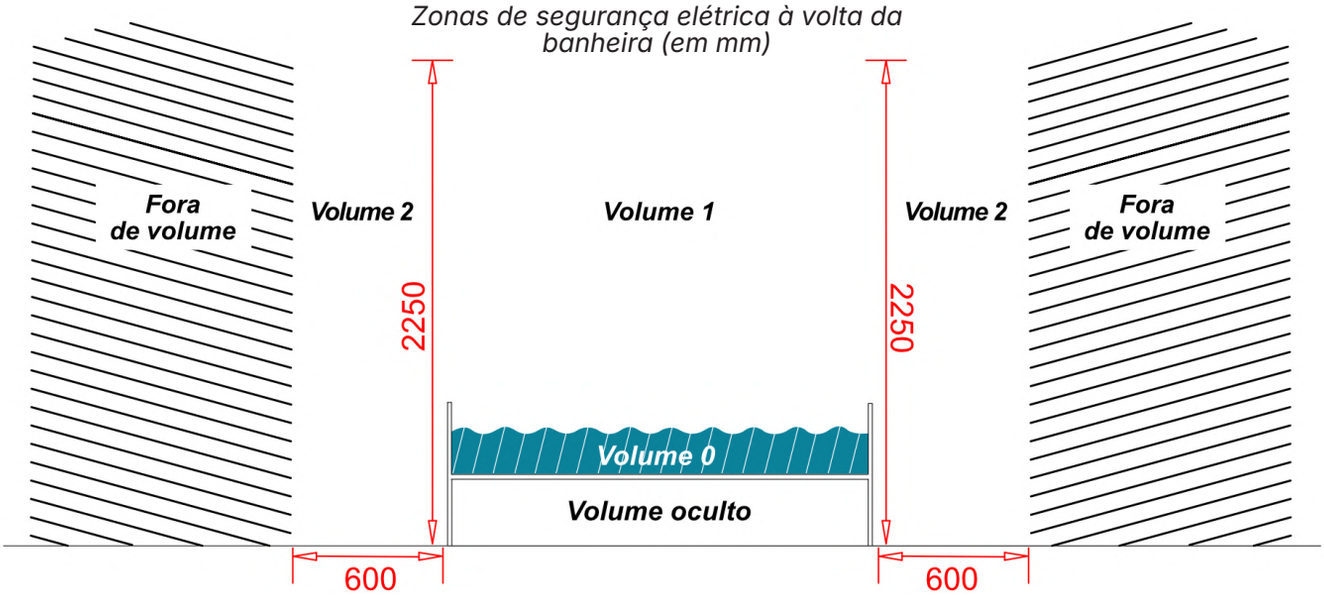

3 Preparação

A instalação e as ligações à rede de água devem cumprir as normas em vigor. Estas operações devem ser realizadas por um profissional qualificado.

AVISO DE SEGURANÇA

Antes da instalação definitiva, encha a banheira com água e verifique o bom funcionamento e a ausência de fugas.

3.1 Ligações de água

A torneira não está incluída.
Cabe ao instalador posicionar as ligações de água a uma distância adequada, permitindo o ligar dos tubos flexíveis sem esforço mecânico, sem dobras excessivas e sem tensão.

Ligue as ligações de água antes da instalação definitiva da banheira, de forma a verificar o comprimento necessário dos tubos de ligação da torneira.

3.2 Evacuação

A banheira deve ser ligada a um sistema de evacuação com sifão, garantindo um escoamento correto.
A instalação deve evitar qualquer contra inclinação ou tensão mecânica e permanecer compatível com o sistema existente.

O tubo flexível de evacuação fornecido tem 800 mm de comprimento.
A saída de evacuação deve estar situada a uma distância máxima de 700 mm da válvula de escoamento.

3.3 Acessibilidade, manutenção e ventilação

A banheira deve ser instalada de forma a garantir o acesso aos equipamentos para operações de manutenção e reparação. As canalizações devem permanecer livres e independentes da estrutura da banheira.

Para tal, deve ser mantida uma zona de manutenção de pelo menos 500 mm à volta da cuba.
Os elementos de fecho (painel frontal, revestimento) devem ser amovíveis. Pode ser prevista uma tampa de acesso, se necessário.

Qualquer instalação que não permita este acesso pode exigir a remoção de elementos circundantes.
Estas operações são da responsabilidade do utilizador.

Para assegurar uma ventilação adequada dos motores, é necessário regular os pés de forma a deixar um espaço mínimo obrigatório de 1 cm em relação ao chão.

3.4 Revestimento cerâmico

As banheiras apresentam tolerâncias de fabrico e podem não ser perfeitamente rectilíneas.
Por este motivo, o revestimento mural deve ser colocado antes da instalação da banheira.
A banheira é depois instalada contra a parede revestida.

A estanqueidade é assegurada pela aplicação de uma tira de silicone.

AVISO DE SEGURANÇA

Recomenda-se colocar um cartão ou uma proteção equivalente por baixo da banheira durante a sua colocação, de forma a evitar qualquer dano ao revestimento do chão.

3.5 Esquema de instalação

Medidas em milímetros (mm)

Montagem à direita

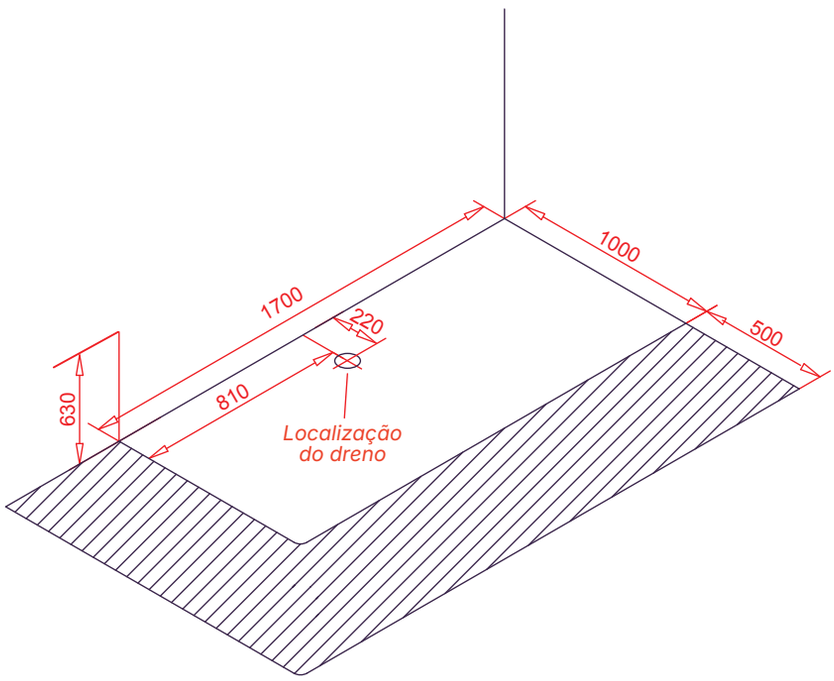

Montagem à esquerda

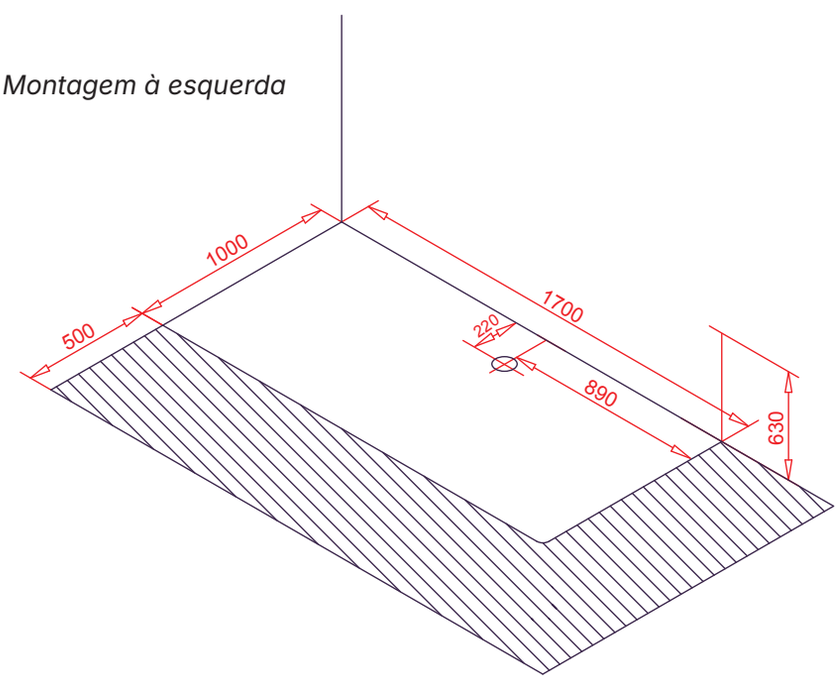

AVISO DE SEGURANÇA

Se o escoamento atravessar o pavimento, prever um desvio suficiente (mínimo recomendado: 15 cm) em relação ao eixo do ralo, de modo a permitir a instalação da mangueira de escoamento. As entradas de água devem ser posicionadas de forma a permitir a sua ligação em condições normais de instalação, sem exercer pressão mecânica sobre as mangueiras.

4 Conteúdo da embalagem

4.1 Banheira

O esquema abaixo apresenta a banheira e os seus principais componentes funcionais. Permite identificar os elementos necessários para a instalação e utilização.

Os esquemas apresentados são fornecidos a título indicativo, não vinculativos, e podem não refletir exatamente a configuração do produto entregue.

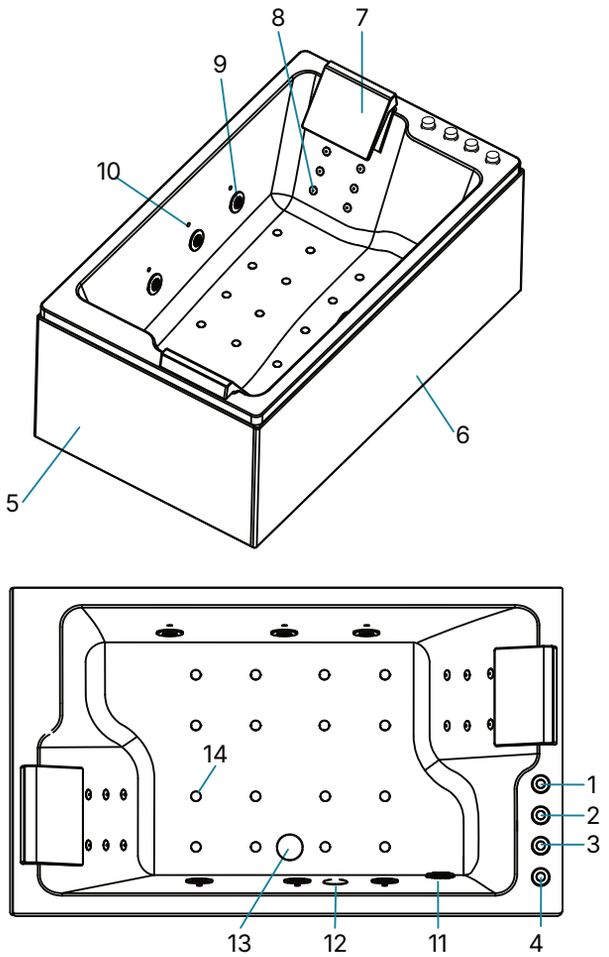

1. Interruptor para cromoterapia
2. Interruptor para o ventilador
3. Interruptor para os jatos de massagem (bomba de água)
4. Regulação da potência dos jatos de massagem (sistema Venturi)
5. Painel pequeno
6. Painel grande
7. Apoio de cabeça
8. Hidrojatos
9. Bicos orientáveis
10. LEDs de cromoterapia
11. Filtro de sucção
12. Transbordamento
13. Tampão de escoamento
14. Jatos de ar

4.2 Conteúdo da caixa

A banheira é fornecida montada com dois painéis (um frontal e um lateral reversível), bem como com os seguintes elementos:

- Banheira de hidromassagem montada
- Sifão
- Tubo flexível de evacuação
- 2 almofadas com ventosas
- Manual de instalação e utilização
- Ferramenta para apertar e desapertar os jatos

Os seguintes elementos não são fornecidos:

- **Torneira**
- **Tubos flexíveis de alimentação de água quente / água fria**
- **Dispositivos de proteção elétrica e de ligação à rede**

5 Utilização

5.1 Controlo à receção

Cada banheira é sujeita a um controlo na fábrica (painéis, funcionamento, estanqueidade). É enchida com água durante 4 horas em bancos de ensaio. Pode permanecer um resíduo de água nos circuitos.

O adquirente é convidado a verificar o estado do produto nas 48 horas seguintes à receção. Não serão aceites reclamações em caso de deteriorações constatadas posteriormente.

5.2 Testes preliminares antes da colocação em funcionamento

Antes de recolocar os painéis, encha a banheira acima dos jatos laterais e, em seguida, ligue as bombas de água durante 5 minutos. Verifique a ausência de fugas por baixo da banheira.

5.3 Colocação em funcionamento

Antes de qualquer ativação, verifique que o nível de água ultrapassa a altura dos jatos laterais.

Pressione o interruptor 1 para ligar ou desligar os LEDs.

Pressione o interruptor 2 para ativar a função BLOWER (efeitos de bolhas).

Pressione o interruptor 3 para ligar ou desligar o sistema de jatos.

Gire o botão 4. No sentido horário: aumento da potência; no sentido anti-horário: diminuição da potência

AVISO DE SEGURANÇA

Só deve ativar a função BLOWER quando o nível da água ultrapassar a altura dos bicos laterais.

5.4 Durante a utilização

Permaneça na banheira durante o funcionamento.

Não obstrua os jatos.

Não utilize aparelhos elétricos nas proximidades da banheira.

5.5 Desligamento e esvaziamento

Desligue todas as funções antes de sair da banheira. Abra a válvula de escoamento para evacuar a água.

AVISO DE SEGURANÇA

ATENÇÃO: É necessário consultar um médico em caso de gravidez, problemas cardíacos ou circulatórios, hipertensão, diabetes ou utilização de um pacemaker.

PROIBIÇÕES: É proibida a utilização sob o efeito de álcool/medicamentos (risco de afogamento) ou se uma grelha de sucção estiver partida/ausente.

SEGURANÇA: Temperatura máx. 40 °C. É obrigatória a vigilância constante de crianças e pessoas com deficiência.

6. Manutenção e garantia

6.1 Manutenção

Para assegurar o bom funcionamento e a durabilidade da banheira de hidromassagem, respeite as instruções seguintes.

Desligue sempre o aparelho da rede elétrica antes de qualquer operação de limpeza ou manutenção.

Limpe as superfícies com um pano macio e um detergente suave, não abrasivo.

Não utilize esponjas abrasivas, escovas duras, solventes ou produtos agressivos.

Se surgir um risco na banheira, esfregue ligeiramente com uma lixa muito fina, humedecendo à medida que procede.

Para eliminar o calcário ou os depósitos de calcite, utilize um detergente ácido suave (por exemplo, vinagre doméstico), e depois enxague e seque cuidadosamente.

Limpe as partes cromadas com um pano de microfibra.

Não risque nem danifique a superfície da banheira.

Para limpar o sistema de hidromassagem (jatos), encha a banheira com água. Adicione cerca de 0,5 litro de vinagre doméstico. Ligue a bomba durante aproximadamente 15 minutos e, em seguida, desligue o sistema. Esvazie a banheira e enxague com água limpa.

Não é aconselhável utilizar sabões, géis, shampoos, cremes, óleos, banhos de espuma ou qualquer outro produto de higiene corporal na banheira. Se for utilizado algum destes produtos, proceda a limpezas mais frequentes.

Uma manutenção regular é necessária para garantir o bom funcionamento do aparelho.

6.2 Garantie

A banheira de hidromassagem beneficia de uma garantia comercial de dois (2) anos a contar da data de compra. Esta garantia cobre defeitos de fabrico, avarias e disfuncionamentos, desde que o produto seja utilizado de acordo com a sua finalidade, respeitando as instruções deste manual, e que a instalação seja realizada em conformidade com a legislação em vigor e com as regras da boa prática.

Estão excluídos da garantia comercial o desgaste normal, os danos resultantes de falta de manutenção, negligência, instalação incorreta, utilização inadequada, choques ou danos mecânicos, ou do não cumprimento das prescrições relativas a alimentação elétrica ou armazenamento, bem como de qualquer modificação ou reparação efetuada por pessoas não autorizadas.

Independentemente da garantia comercial, o produto beneficia da garantia legal de conformidade e da garantia contra vícios ocultos, de acordo com as disposições legais em vigor, nomeadamente os artigos L.217-1 a L.217-32 do Código do Consumo e 1641 a 1649 do Código Civil francês, sendo estas garantias aplicáveis sem limitação em relação à garantia comercial.

Qualquer pedido de acionamento da garantia deve ser acompanhado de:

- Fatura de compra
- Número de série localizado sob o código de barras
- Número PI localizado na etiqueta oval amarela do painel ou nas bombas
- Uma ou várias fotografias da peça defeituosa, bem como um vídeo em caso de fuga
- Uma descrição clara do disfuncionamento

A assistência técnica é prestada após a receção e análise de todos estes elementos, desde que a instalação esteja em conformidade com as presentes instruções. A garantia cobre exclusivamente a substituição de componentes defeituosos. Estão excluídos quaisquer serviços ou reparações no local.

Contact SAV : +33 (0) 4 76 31 35 42 / sav@spalina.fr

7. Perguntas frequentes

Problema	Causas possíveis	Ações recomendadas
A banheira não está equilibrada horizontalmente	Os pés da cuba não estão ajustados	Ajuste o aperto dos pés ao nível correto.
Fuga no tubo de alimentação de água	As porcas de ligação não estão suficientemente apertadas.	Aperte novamente as porcas.
	As juntas estão com defeito	Substituir as juntas
Avaria na bomba de água	O aparelho está desligado da alimentação ou o fio de terra está desligado.	Verifique a ligação elétrica e a ligação à terra.
	A caixa de controlo está defeituosa.	Substituição pelo SAT
	A turbina da bomba está obstruída.	Substituição pelo SAT
	A bomba emite um ruído, mas não arranca.	Substituição do condensador pelo SAT
	O painel de controlo está defeituoso.	Reparação ou substituição pelo SAT
Avaria na bomba de ar	O aparelho está desligado da alimentação ou o fio de terra está desligado.	Verifique a ligação elétrica e a ligação à terra
	A bomba não arranca	Substituição pelo SAT
	A caixa de controlo está defeituosa.	Substituição pelo SAT
	A turbina da bomba está obstruída.	Substituição pelo SAT
	A bomba emite um ruído, mas não arranca.	Substituição do condensador pelo SAT
	O painel de controlo está defeituoso.	Substituição pelo SAT
A bomba funciona, mas não há projeção de água.	A turbina está danificada.	Substituição pelo SAT
	O sistema de circulação de água está obstruído ou apresenta fuga.	Substituição pelo SAT
A intensidade da hidromassagem de água é insuficiente.	A tensão de alimentação é anormal.	Intervenção por um eletricista
	O sistema de circulação de água está obstruído.	Substituição pelo SAT
Avaria do painel de controlo	A banheira não está ligada ao painel de controlo.	Substituição pelo SAT
	O painel de controlo está defeituoso.	Substituição pelo SAT

INSTALAÇÃO

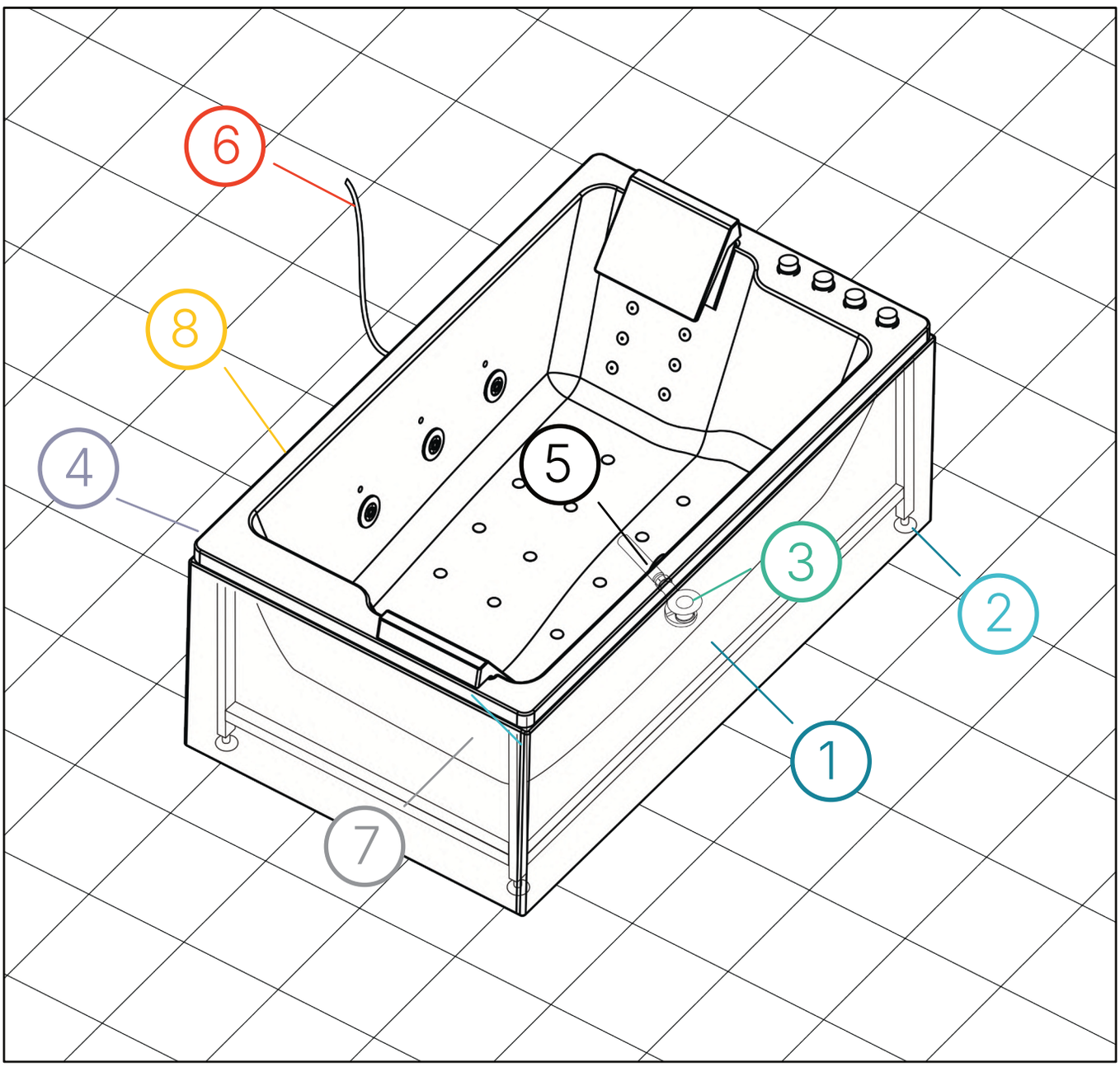

MATERIAL NECESSÁRIO

A lista de ferramentas é fornecida a título indicativo.

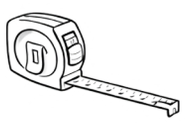
Fita métrica

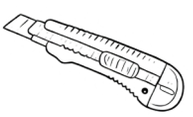
Estilete

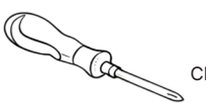
Chave de Fendas

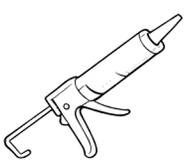
Selante

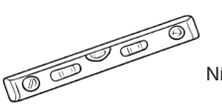
Nível de Bolha

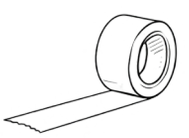
Fita de mascaramento

Junta de vedação

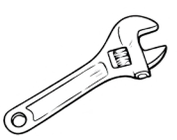
Chave inglesa

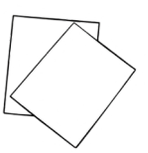
Lixa

Cola PVC

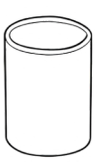
Manga PVC

Junta multimateriais

Berbequim

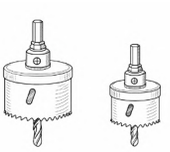
Broca craneana

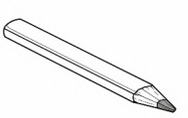
Lápis

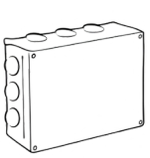
Caixa de ligação

Conectores automáticos

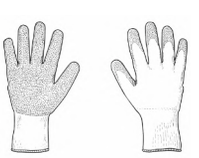
Luvas de proteção

1 Remoção dos painéis

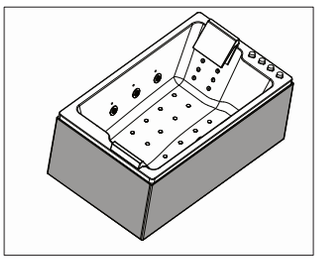

1, 2 Os aventais são fixados com tiras de velcro.

Desprenda cuidadosamente a parte inferior do avental e puxe.

3 Proceda da mesma forma com o avental grande.

1

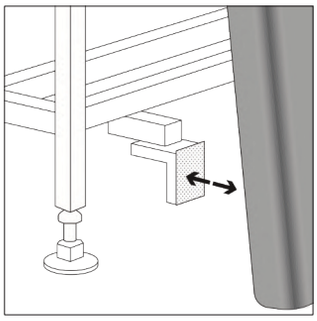

2

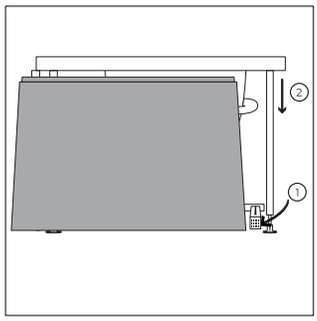

3

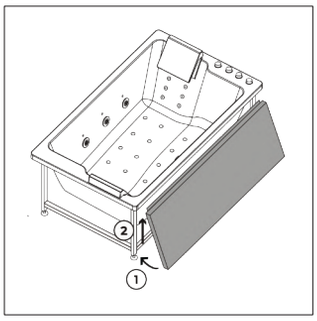

4

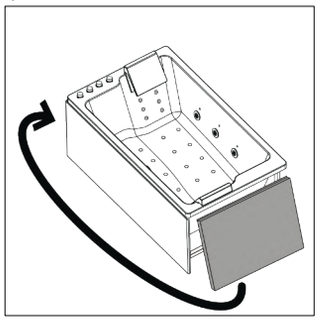

4 É possível inverter a posição da pequena aba (esquerda/direita).

2 Ajuste dos pés

1

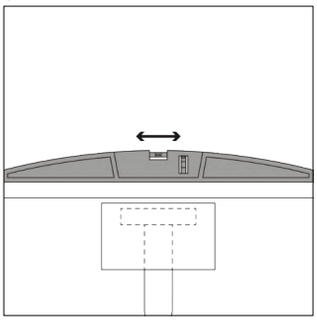

2

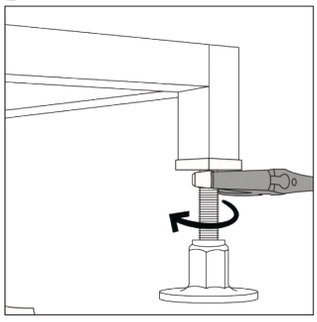

1 Ajuste a altura dos pés, verificando regularmente o nível da banheira.

2 Afrouxe a porca de aperto.

3 Ajuste a altura do pé, apertando ou desapertando.

4 Aperte a porca de aperto.

5 Deixe um espaço de 1 cm entre o chão e a base dos painéis.

3

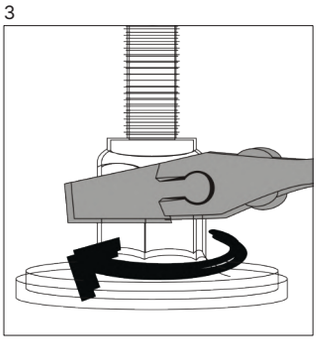

4

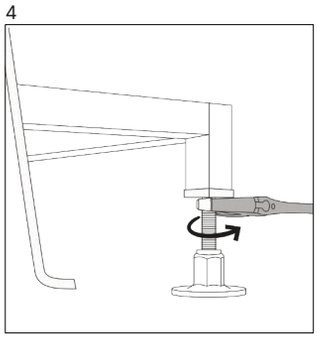

5

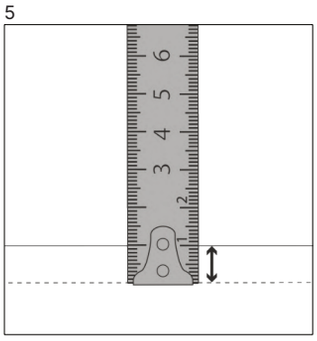

3 Instalação do sifão

1

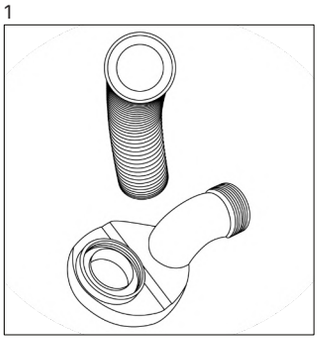

2

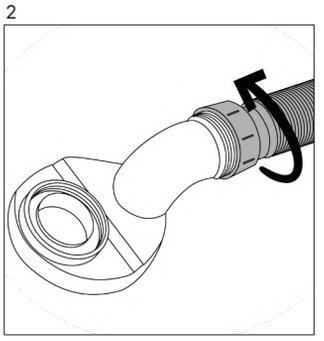

1, 2 Aparafuse o flexível e o sifão. Instale a junta em torno da rosca do sifão.

3

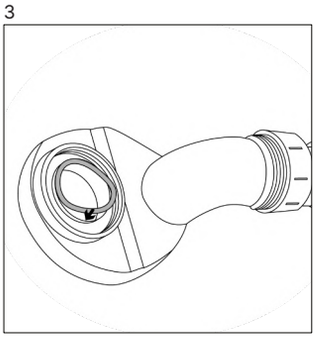

4

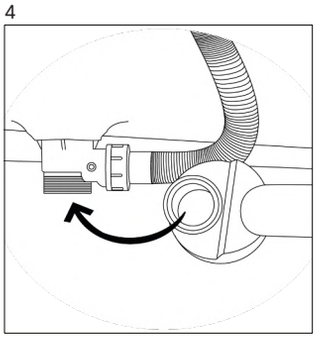

3, 4 Aparafuse o sifão à válvula de escoamento.

5

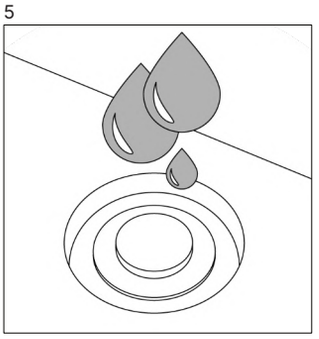

5 Coloque uma bacia na extremidade do flexível. Teste a estanqueidade. Verifique a ausência de fugas nas juntas.

4 Colocação da junta de ligação (opcional)

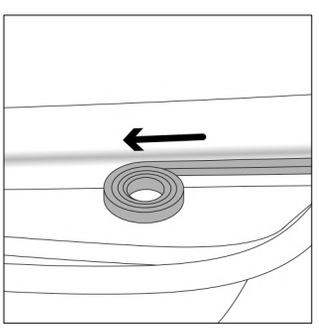

Coloque uma junta em espuma compressível (não fornecida) nos lados em contacto com a parede, a 5 mm abaixo do rebordo superior dos painéis.

5 Ligação do escoamento

1 Lixe as partes a colar da manga e do escoamento PVC.

2, 3 Aplique cola PVC nas zonas de contacto da manga e do escoamento.

4 Cole a manga PVC.

5 Limpe os excessos de cola PVC.

6 Aplique um cordão de selante sobre o flexível.

7 Insira o flexível no escoamento.

8,9 Limpe o excesso de selante.

1
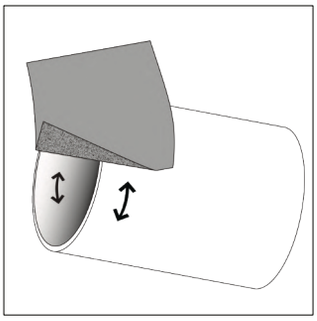

2
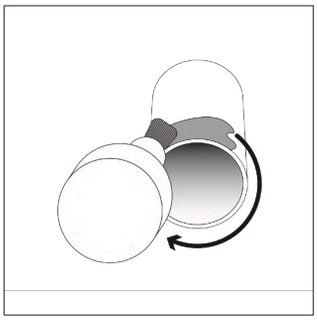

3
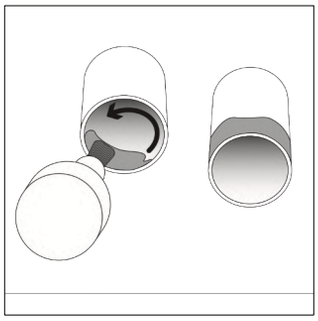

4
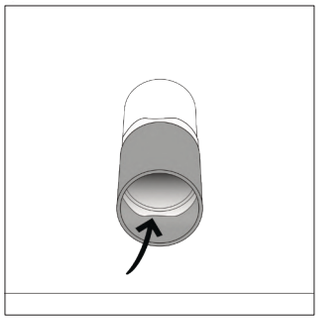

5
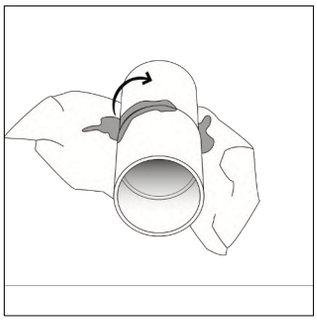

6
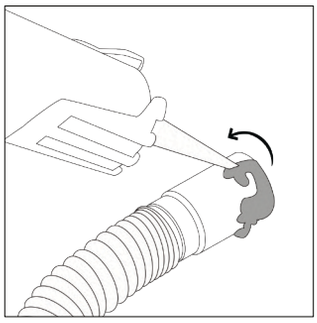

7
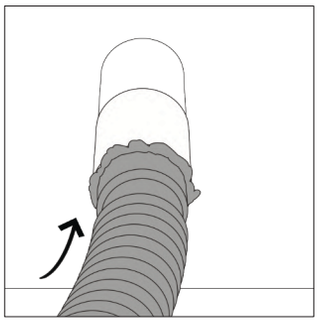

8
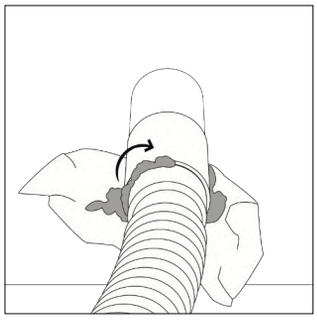

9
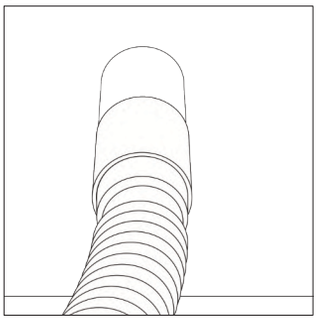

AVISO DE SEGURANÇA

Teste a estanqueidade vertendo água na válvula de escoamento. Respeite os tempos de secagem indicados pelo fabricante do selante ou da cola PVC.

Ligação alternativa: utilize uma junta de ligação multimateriais equipada com braçadeiras de aperto (não fornecida).

1
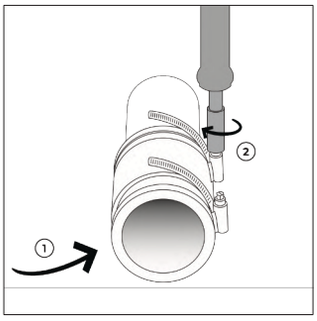

2
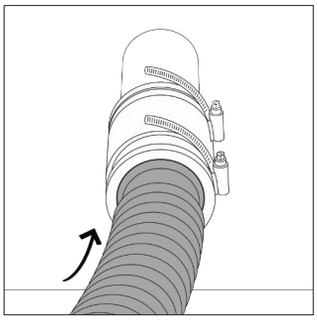

3
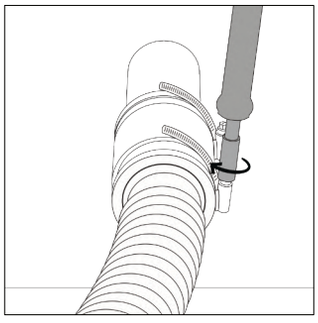

4
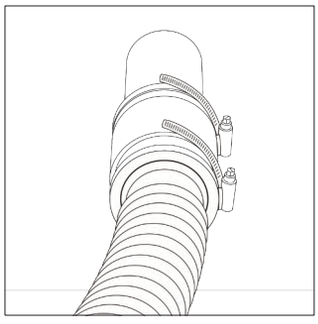

6 Ligação à alimentação elétrica

AVISO DE SEGURANÇA

Ligue o cabo de alimentação através de uma caixa de ligação estanque ou de uma saída de cabo. Realize a instalação de acordo com as normas elétricas em vigor, por um eletricista qualificado. Desligue a alimentação elétrica geral e verifique a ausência de tensão com um voltímetro antes de proceder às ligações.

1

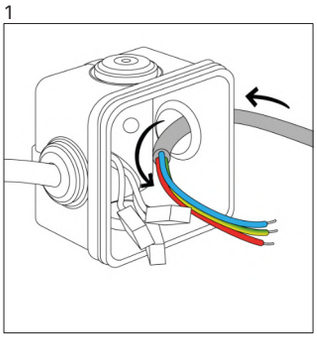

2

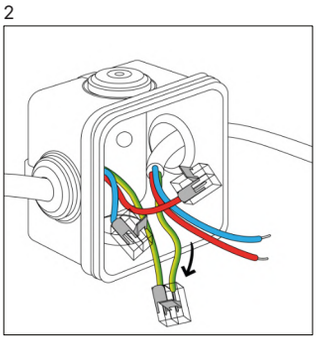

3

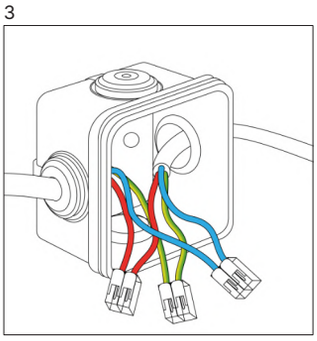

4

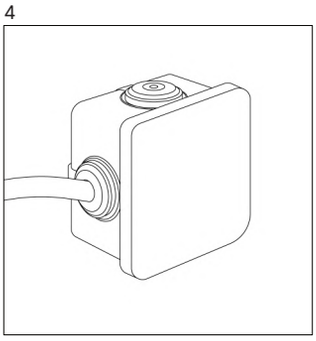

1 Abra a caixa de ligação. Passe o cabo elétrico.

2,3 Ligue os fios elétricos usando bornes de ligação, respeitando o código de cores.

4 Feche cuidadosamente a caixa.

7 Instalação dos painéis

1
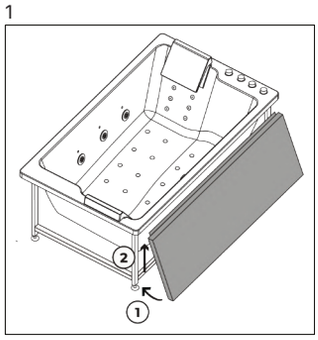

2
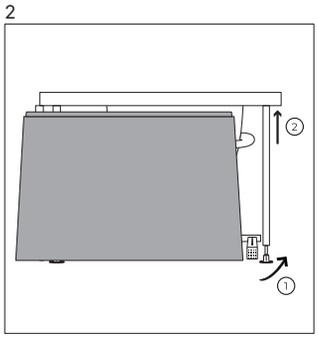

1,2 Coloque a banheira no lugar. Instale o painel pequeno e o painel grande.

3 Fixe os painéis com as fitas de velcro.

3
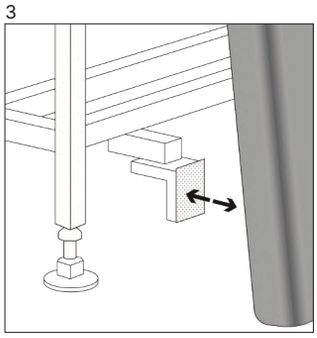

8 Aplicação da vedação

1 Coloque fita de mascaramento na borda da banheira e na parede.
2 Corte a cânula do cartucho de selante em bisel.
3 Aplique um cordão de selante entre a banheira e a parede.
4 Alise a junta com um dedo humedecido em água com sabão ou com um alisador de juntas.
5 Retire a fita antes da secagem completa do selante. Respeite o tempo de secagem indicado pelo fabricante.

1
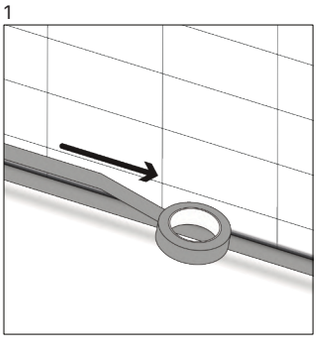

2
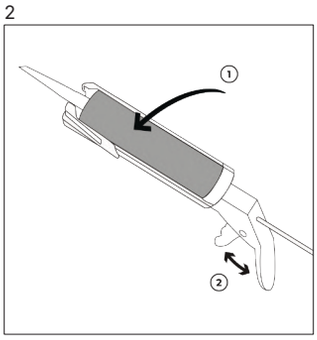

3
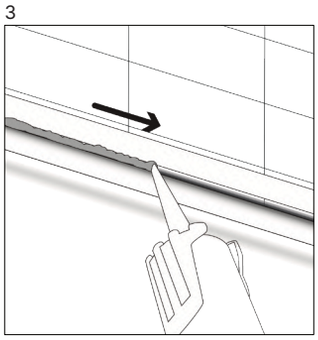

4
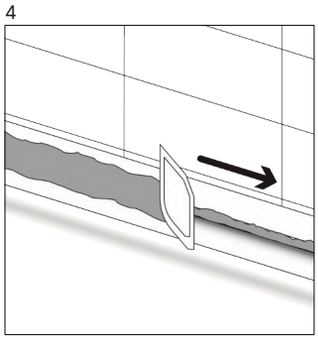

5
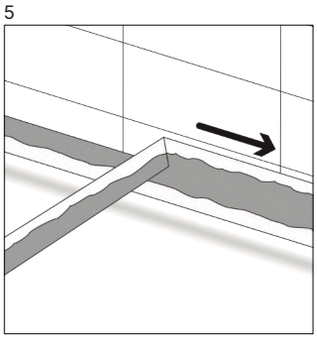

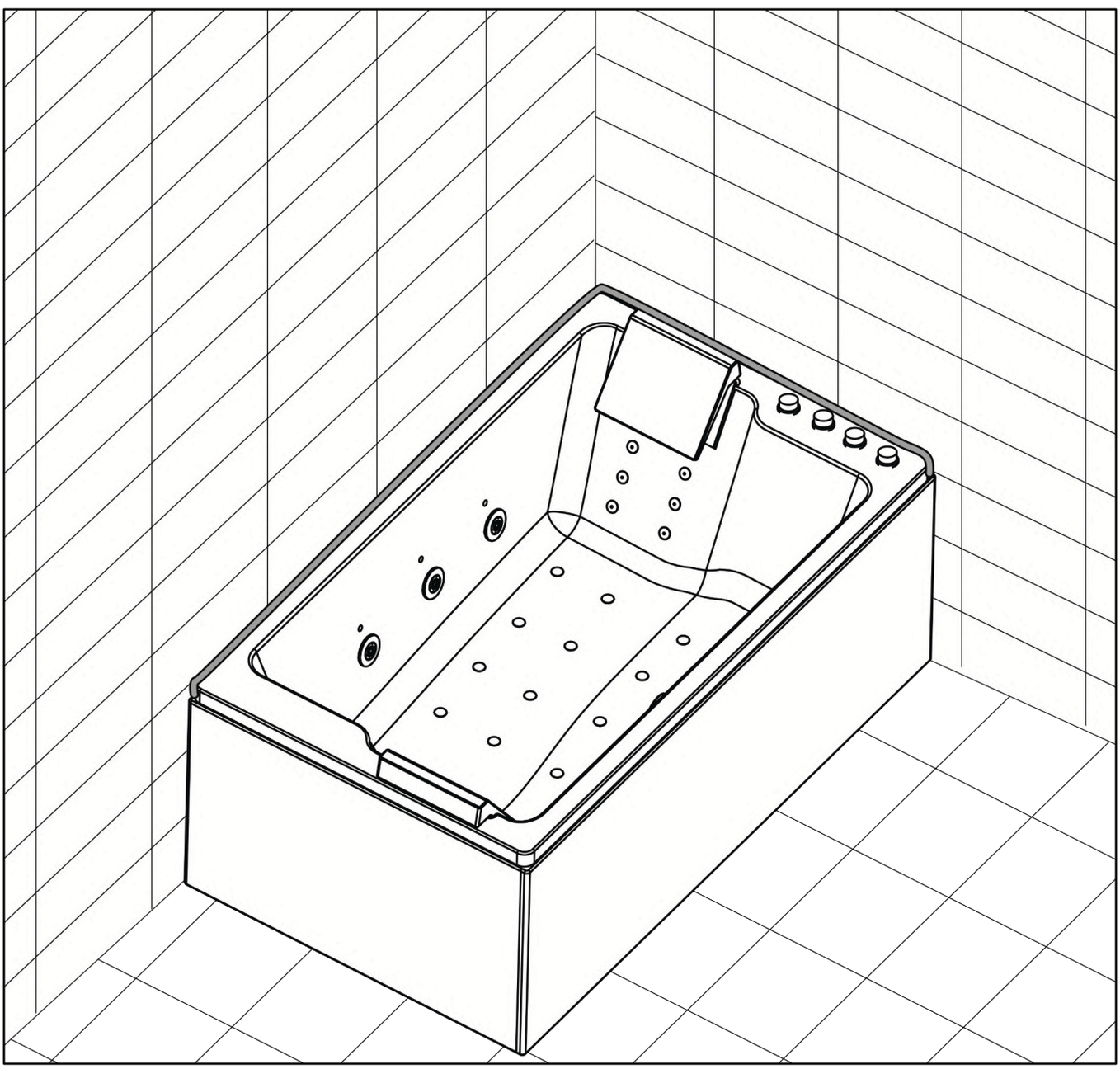

SICHERHEITSHINWEISE

Bitte lesen Sie diese Bedienungsanleitung vor Installation, Inbetriebnahme oder Wartung sorgfältig durch. Achten Sie darauf, die in dieser Anleitung enthaltenen Sicherheitshinweise in ihrer Gesamtheit zu befolgen. Bitte bewahren Sie diese Anleitung für die spätere Verwendung auf.

Dieses Symbol weist auf eine elektrische Gefahr hin.

Dieses Symbol weist auf die Gefahr von Personen- oder Sachschäden hin.

1 Einleitung

1.1 Danksagung

Vielen Dank, dass Sie sich für die Whirlpool-Badewanne Cetana Duo Wave entschieden haben.
Wir wünschen Ihnen zahlreiche angenehme Stunden bei maximaler Sicherheit und Leistung.

1.2. Beschreibung der Badewanne

Die Außenverkleidung dieser Badewanne ist aus Acryl gefertigt.
Die Konstruktion ruht auf einem stabilen und langlebigen Edelstahlrahmen mit höhenverstellbaren Füßen.
Die Badewanne ist mit einem Abfluss mit Überlaufschutz ausgestattet. Sie wird mit einem Siphon sowie einem Ablaufschlauch mit einer Länge von ca. 80 cm geliefert.

1.3. Technische Daten

Personenzahl	2
Abmessungen (L × B × H)	170 cm x 100 cm x 63 cm
Innenhöhe	49 cm
Nutzbares Wasservolumen	270 L
Nettogewicht	78 kg
Material	Acryl
Rahmen	Edelstahl
Anzahl der Pumpen	2
Pumpenleistung Luft	450 W
Pumpenleistung Wasser/Luft	1100 W
Stromversorgung (V/Hz)	220-240V~
Frequenz	50 Hz
Gesamtleistung	1610 W
Zulässiger Wasserdruck	0.2-0.6 MPa
Schutzklasse (IP)	X5

1.4. Funktionsprinzip

Die Badewanne ist ausschließlich für die Installation im Innenbereich vorgesehen. Jede andere Verwendung gilt als nicht spezifikationsgemäß. Die Badewanne kann rechts oder links eingebaut werden.

Die Badewanne ist mit einem Balneotherapie-System ausgestattet, das eine Kombination aus Luft- und Wasserstrahlmassage ermöglicht (Wave-Technologie Wasser/Luft + Luft).
Das System umfasst eine Luftpumpe mit 450 W sowie eine Wasser-/Luftpumpe mit 1100 W.

Die Steuerung erfolgt über pneumatische Druckknöpfe, wodurch elektronische Komponenten und feuchtigkeitsbedingte Risiken reduziert werden. Ein Luftmengenregler ermöglicht die Anpassung der Massageintensität. Die schwenkbaren Düsen an den Seiten sorgen für eine gezielte Massage.

Das Licht der Farbtherapie trägt zur Entspannung bei.

2 Sicherheit

2.1 Elektrische Sicherheit

Die Installation muss den geltenden elektrotechnischen Normen entsprechen, insbesondere der Norm NF C 15-100, und ist von einer qualifizierten Elektrofachkraft durchzuführen. Die aufgeführten Normanforderungen dienen der Orientierung und basieren auf den zum Zeitpunkt der Erstellung dieses Dokuments geltenden Normen.

Die Badewanne muss an eine Funktionserdung angeschlossen und über einen eigenen Stromkreis versorgt werden, der durch einen Fehlerstromschutzschalter (RCD) mit einer Auslösezeit von ≤ 30 mA geschützt ist. Der Metallrahmen muss unbedingt an den Potentialausgleich des Badezimmers angeschlossen werden.

Wird die Badewanne in einem Schlafzimmer oder einem anderen Raum installiert, gilt dieser als Raum mit Badewanne; die Bestimmungen der geltenden elektrotechnischen Normen sind entsprechend anzuwenden.

Die Angaben in dieser Anleitung bezüglich der Installation und der elektrischen Anschlüsse basieren auf den geltenden französischen Vorschriften und Normen. Je nach Land, in dem die Installation erfolgt, können andere gesetzliche Anforderungen gelten. Es obliegt dem Installateur, die Übereinstimmung mit den örtlichen Vorschriften zu überprüfen und die Installation gegebenenfalls anzupassen.

SICHERHEITSHINWEISE

Niemals Arbeiten an elektrischen Komponenten durchführen, solange die Badewanne ans Stromnetz angeschlossen ist.
Badewanne nicht benutzen, wenn eine oder mehrere elektrische Komponenten beschädigt sind.

2.2 Installationsbereich

Die Norm NF C 15-100 definiert die Schutzbereiche in Räumen mit Badewanne und/oder Dusche, in denen die Installation elektrischer Anlagen geregelt ist.

- Verdeckter Bereich: Bereich unter der Bade- oder Duschwanne, der nur mit einem Werkzeug zugänglich ist.
- Bereich 0: Innenraum der Bade- oder Duschwanne.
- Bereich 1: Bereich über dem äußeren Rand der Bade- oder Duschwanne bis zu einer Höhe von 2,25 m über dem Fußboden.
- Bereich 2: Bereich in einem Abstand von 0,60 m um Bereich 1, ebenfalls bis zu einer Höhe von 2,25 m über dem Fußboden.
- In den Bereichen 0 und 1 ist die Installation von Steckdosen und Anschlussdosen untersagt.

In Bereich 2 sowie im verdeckten Bereich ist ausschließlich die Installation von Anschlussdosen zulässig, die für den Anschluss von in diesen Bereichen befindlichen Geräten erforderlich sind, und die mindestens die Schutzart IPX4 aufweisen.

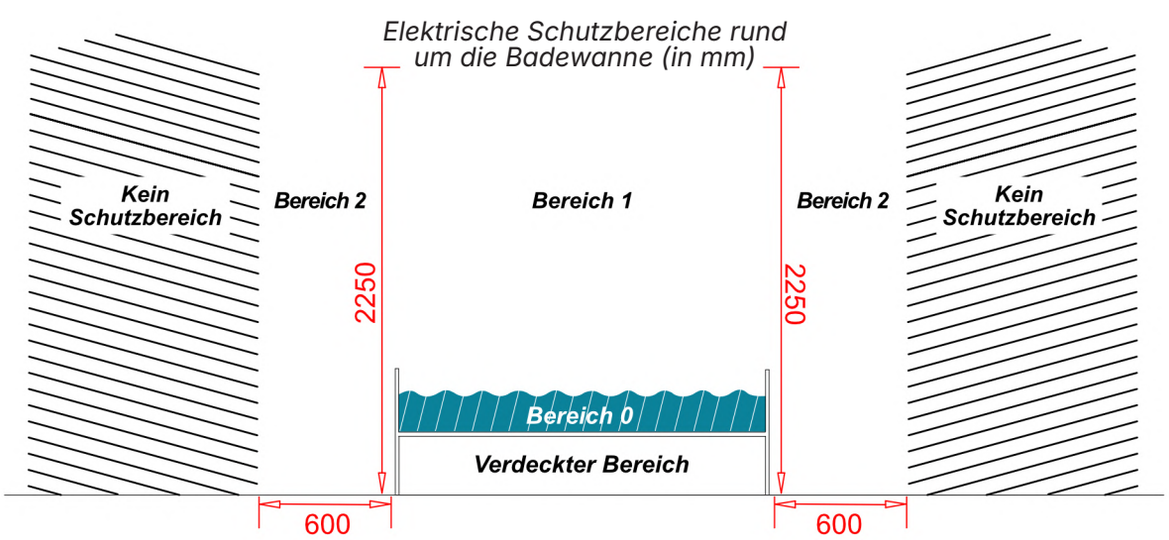

3 Vorbereitung

Die Installation sowie der Anschluss an das Wassernetz müssen den geltenden Vorschriften entsprechen. Die hierzu erforderlichen Arbeiten sind von einer qualifizierten Fachkraft durchzuführen.

SICHERHEITSHINWEISE

Badewanne vor der endgültigen Installation mit Wasser befüllen, um ihre ordnungsgemäße Funktion und Dichtheit zu prüfen.

3.1 Wasseranschluss

Es liegt in der Verantwortung des Installateurs, die Wasserzuläufe in einem geeigneten Abstand zu positionieren, damit die Schläuche spannungsfrei, ohne Knicken und ohne mechanische Belastung angeschlossen werden können.

Die Wasserzuläufe sind vor der endgültigen Installation der Badewanne anzuschließen, um die erforderliche Länge der Anschlussschläuche für die Armaturen zu überprüfen.

3.2 Abfluss

Die Badewanne ist an ein Ablaufsystem mit Siphon anzuschließen, das einen ordnungsgemäßen Wasserabfluss gewährleistet. Die Installation muss Gefällefehler und mechanische Spannungen vermeiden und mit den vorhandenen Gegebenheiten kompatibel sein.

Der mitgelieferte Ablaufschlauch hat eine Länge von 800 mm. Der Abwasseranschluss muss sich in einem Abstand von maximal 700 mm zum Ablaufventil befinden.

3.3 Zugänglichkeit, Wartung und Belüftung

Die Badewanne ist so zu installieren, dass im Falle von Wartungs- und Reparaturarbeiten der Zugang zu allen Komponenten gewährleistet ist. Sämtliche Leitungen müssen frei zugänglich und unabhängig von der Wannenkonstruktion verlaufen.

Zu diesem Zweck ist ein Wartungsbereich von mindestens 500 mm um die Wanne freizuhalten. Verkleidungselemente (Front- und Seitenverkleidung) müssen abnehmbar sein.
Bei Bedarf isteine Revisionsöffnung vorzusehen.

Ist der Zugang nicht gewährleistet, kann der Ausbau umliegender Bauteile erforderlich sein.
Die Umsetzung dieser Arbeiten liegt in der alleinigen Verantwortung des Nutzers.
Zur ordnungsgemäßen Belüftung der Motoren sind die Füße so einzustellen, dass der vorgeschriebene Mindestabstand von 1 cm zum Fußboden gewährleistet ist.

3.4 Fliesen

Badewannen können Fertigungstoleranzen und somit geringfügige Abweichungen aufweisen.
Daher muss die Wandverfliesung vor der Installation der Badewanne erfolgen. Anschließend wird die Badewanne an der gefliesten Wand installiert. Die Abdichtung zwischen Wanne und Wand wird durch eine Silikonfuge gewährleistet.

SICHERHEITSHINWEISE

Es wird empfohlen, beim Anbringen der Badewanne eine Kartonunterlage oder einen gleichwertigen Schutz zu verwenden, um Beschädigungen des Bodenbelags zu vermeiden.

3.5 Installationsschema

Maße in Millimetern (mm)

Einbau rechts

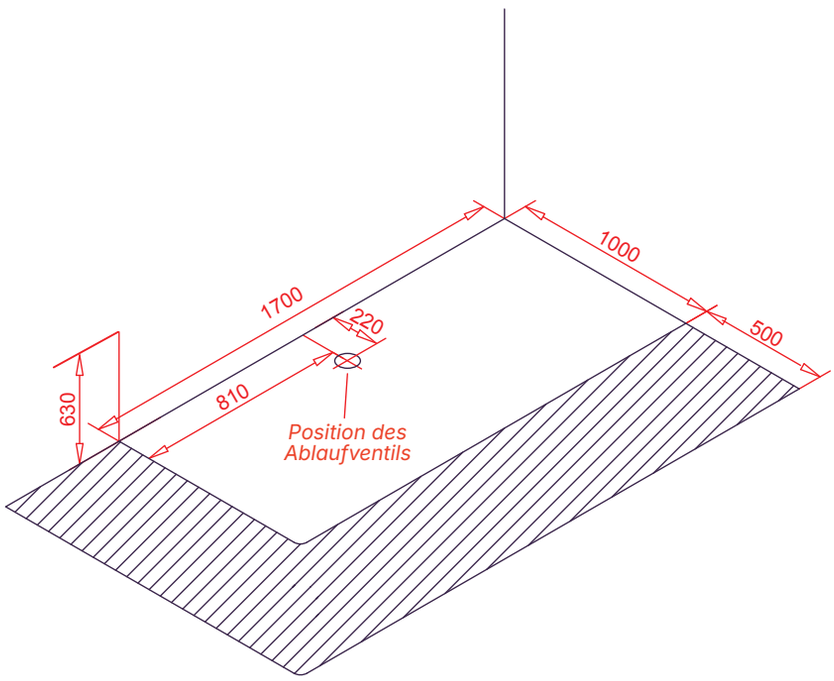

Einbau links

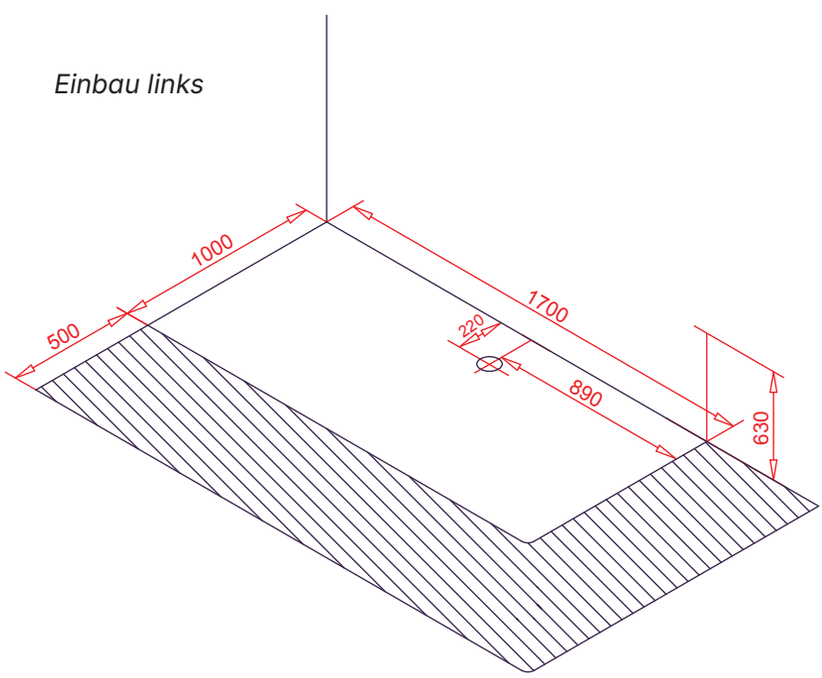

SICHERHEITSHINWEISE

Wenn der Abfluss durch den Boden geführt wird, ist ein ausreichender Versatz (empfohlenes Minimum: 15 cm) zur Achse des Ablaufventils vorzusehen, um den Anschluss des Abflussschlauchs zu ermöglichen.

Die Wasserzuläufe sind so zu positionieren, dass unter normalen Installationsbedingungen der spannungsfreie Anschluss der Schläuche ohne mechanische Belastung gewährleistet ist.

4 Lieferumfang

4.1 Badewanne

Die folgende Abbildung zeigt die Badewanne und ihre wichtigsten Komponenten.
Sie dient zur Identifizierung der für die Installation und Nutzung erforderlichen Elemente.

Die dargestellten Schemata sind unverbindlich und dienen nur der Veranschaulichung.
Sie können ggf. von der tatsächlichen Ausführung des gelieferten Produkts abweichen.

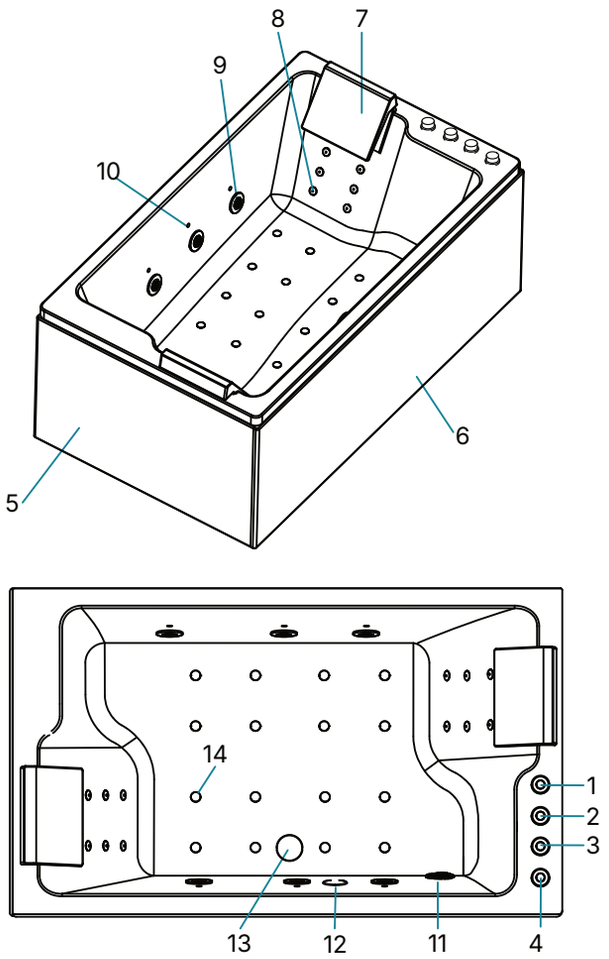

1. Schalter für die Farbtherapie
2. Schalter für den Ventilator
3. Schalter für die Massagedüsen (Wasserpumpe)
4. Leistungsregelung der Massagedüsen (Venturi-System)
5. Kleine Badewannenverkleidung
6. Große Badewannenverkleidung
7. Kopfstütze
8. Hydrojets
9. Schwenkbare Düsen
10. LEDs für Farbtherapie
11. Ansaugfilter
12. Überlauf
13. Ablaufventil
14. Luftdüsen

4.2 Lieferumfang

Die Badewanne wird vormontiert geliefert (einschließlich einer Front- und einer reversiblen Seitenverkleidung). Die folgenden Komponenten sind im Lieferumfang enthalten:

- Vormontierte Whirlpool-Badewanne
- Siphon
- Flexibler Ablaufschlauch
- 2 Kissen mit Saugnäpfen
- Installations- und Bedienungsanleitung
- Werkzeug zum Ein- und Ausbau der Düsen

Nicht im Lieferumfang enthalten:

- **Armaturen**
- **Anschlussschläuche für Kalt- und Warmwasser**
- **Elektrische Schutz- und Anschlussvorrichtungen**

5 Betrieb

5.1 Kontrolle bei Erhalt

Jede Badewanne unterliegt einer werkseitigen Kontrolle (Verkleidung, Funktion, Dichtheit).
Da sie 4 Stunden lang mit Wasser auf Prüfstand getestet wird, können Restwassermengen im System verbleiben.

Es liegt in der Verantwortung des Käufers, den Zustand des Produkts innerhalb von 48 Stunden nach Erhalt zu überprüfen.
Spätere Reklamationen können nicht berücksichtigt werden.

5.2 Prüfung vor Inbetriebnahme

Vor dem Anbringen der Verkleidung muss die Badewanne über die seitlichen Düsen hinaus mit Wasser befüllt und die Wasserpumpen 5 Minuten lang betrieben werden, um eventuelle Undichtigkeiten unter der Badewanne zu überprüfen.

5.3 Inbetriebnahme

Überprüfen Sie vor der Inbetriebnahme, ob der Wasserstand über die Höhe der seitlichen Düsen hinausragt.

Drücken Sie Schalter 1, um die LEDs ein- oder auszuschalten.

Drücken Sie Schalter 2, um die BLOWER-Funktion (Blaseneffekte) zu aktivieren.

Drücken Sie Schalter 3, um das Sprühsystem zu starten oder anzuhalten.

Drehen Sie den Drehknopf 4. Im Uhrzeigersinn: Leistung erhöhen; gegen den Uhrzeigersinn: Leistung verringern

SICHERHEITSHINWEISE

Aktivieren Sie die BLOWER-Funktion erst, wenn der Wasserstand die Höhe der seitlichen Düsen überschreitet.

5.4 Während des Betriebs

Während des Betriebs in der Badewanne bleiben.

Düsen nicht abdecken.

Keine elektrischen Geräte in Nähe der Badewanne verwenden.

5.5 Ausschaltung und Entleerung

Vor dem Verlassen der Badewanne sämtliche Funktionen ausschalten. Ablauf öffnen, um das Wasser abzulassen.

SICHERHEITSHINWEISE

ACHTUNG: Bei Schwangerschaft, Herz- oder Kreislaufproblemen, Bluthochdruck, Diabetes oder bei Verwendung eines Herzschrittmachers muss ein Arzt konsultiert werden.

VERBOTE: Die Verwendung unter dem Einfluss von Alkohol/Medikamenten (Ertrinkungsgefahr) oder bei defektem/fehlendem Ansauggitter ist verboten.

SICHERHEIT: Max. Temperatur 40 °C. Kinder und Menschen mit Behinderung müssen ständig beaufsichtigt werden.

6. Wartung und Garantie

6.1 Wartung

Um die ordnungsgemäße Funktion und Langlebigkeit der Whirlpool-Badewanne zu gewährleisten, sind die folgenden Hinweise zu beachten. Vor jeder Reinigung oder Wartung ist das Gerät vollständig vom Stromnetz zu trennen.

Die Reinigung der Oberflächen erfolgt mit einem weichen Tuch sowie einem milden, nicht scheuernden Reinigungsmittel. Keine Scheuerschwämme, harten Bürsten, Lösungsmittel oder aggressiven Reinigungsmittel verwenden.

Kratzer können nach Befeuchtung der betroffenen Stelle mit sehr feinem Schleifpapier vorsichtig behandelt werden.

Zur Entfernung von Kalkablagerungen ein mildes, säurehaltiges Reinigungsmittel (z. B. Haushaltsessig) verwenden, anschließend gründlich abspülen und trocknen. Verchromte Komponenten mit einem Mikrofasertuch reinigen.

Kratzer und Beschädigungen an der Oberfläche der Badewanne vermeiden.

Reinigung des Whirlpool-Systems (Düsen): Badewanne mit Wasser füllen.

Ca. 0,5 l Haushaltsessig hinzugeben. Pumpe ca. 15 Minuten betreiben und das System anschließend ausschalten. Wasser ablassen und die gesamte Badewanne anschließend mit klarem Wasser ausspülen.

Von der Verwendung von Seifen, Gels, Shampoos, Cremes, Ölen, Schaumbädern oder anderen Körperpflegeprodukten in der Badewanne wird abgeraten. Andernfalls ist eine regelmäßigere Reinigung erforderlich.

Um die ordnungsgemäße Funktion des Geräts zu gewährleisten, ist eine regelmäßige Wartung erforderlich.

6.2 Garantie

Für die Whirlpool-Badewanne gilt eine gewerbliche Garantie von zwei (2) Jahren ab Kaufdatum.

Diese Garantie deckt Herstellungsfehler, Ausfälle und Funktionsstörungen ab, sofern das Produkt bestimmungsgemäß verwendet, die Anweisungen in dieser Bedienungsanleitung befolgt und die Installation gemäß den geltenden Vorschriften sowie den Regeln der Technik durchgeführt wurde.

Von der gewerblichen Garantie ausgeschlossen sind normaler Verschleiß, Schäden aufgrund mangelnder Wartung und/oder Fahrlässigkeit, unsachgemäße Installation und/oder Nutzung, Stöße und/oder mechanische Beschädigungen, die Nichtbeachtung der Vorschriften zur Stromversorgung und/oder Lagerung sowie jegliche Eingriffe und/oder Reparaturen durch nicht autorisierte Personen.

Unabhängig von der gewerblichen Garantie unterliegt das Produkt der gesetzlichen Konformitätsgarantie sowie der Garantie gegen versteckte Mängel gemäß den geltenden gesetzlichen Bestimmungen, insbesondere den Artikeln L. 217-1 bis L. 217-32 des französischen Verbrauchergesetzbuchs und den Artikeln 1641 bis 1649 des französischen Zivilgesetzbuches.

Jedem Antrag auf Garantieleistung sind die folgenden Elemente beizufügen:

- Rechnungsbeleg
- Seriennummer (unter dem Barcode)
- PI-Nummer (auf dem gelben, ovalen Etikett an der Verkleidung oder an den Pumpen)
- Ein oder mehrere Fotos des defekten Teils sowie ein Video im Falle einer Undichtigkeit
- Präzise Fehlerbeschreibung

Der technische Kundendienst wird erst nach Eingang und Prüfung aller dieser Unterlagen gewährt, sofern die Installation den vorliegenden Anweisungen entspricht. Die Garantie umfasst ausschließlich den Austausch defekter Bauteile. Vor-Ort-Dienstleistungen oder Reparaturen sind ausgeschlossen.

Kundenservice : +33 (0) 4 76 31 35 42 / sav@spalina.fr

7. Häufig gestellte Fragen (FAQ)

Problem	Mögliche Ursachen	Empfohlene Maßnahmen
Die Badewanne steht nicht waagerecht	Die Füße der Wanne sind nicht richtig eingestellt	Füße auf die richtige Höhe einstellen
Der Anschlussschlauch ist undicht	Die Muttern sind nicht fest genug angezogen	Muttern nachziehen
	Die Dichtungen sind defekt	Dichtungen austauschen
Ausfall der Wasserpumpe	Das Gerät ist vom Stromnetz getrennt oder die Erdungsleitung ist nicht angeschlossen	Stromanschluss und Erdung überprüfen
	Die Steuerung ist defekt	Austausch durch den Kundenservice
	Das Pumpenlaufrad ist verstopft	Austausch durch den Kundenservice
	Die Pumpe gibt Geräusche von sich, läuft aber nicht an	Austausch des Kondensators durch den Kundendienst
	Das Bedienfeld ist defekt	Reparatur oder Austausch durch den Kundendienst
Ausfall der Luftpumpe	Das Gerät ist vom Stromnetz getrennt oder der Erdungsdraht ist nicht angeschlossen	Den elektrischen Anschluss und die Erdung überprüfen
	Die Pumpe springt nicht an	Austausch durch den Kundenservice
	Die Steuerung ist defekt	Austausch durch den Kundenservice
	Das Pumpenlaufrad ist verstopft	Austausch durch den Kundenservice
	Die Pumpe gibt Geräusche von sich, läuft aber nicht an	Austausch des Kondensators durch den Kundenservice
	Das Bedienfeld ist defekt	Austausch durch den Kundenservice
Die Pumpe läuft, aber es kommt kein Wasser heraus	Das Laufrad ist beschädigt	Austausch durch den Kundenservice
	Der Wasserkreislauf ist verstopft oder undicht	Austausch durch den Kundenservice
Die Leistung der Wassermassage ist unzureichend	Die Versorgungsspannung ist ungeeignet	Fachkraft für Elektrotechnik hinzuziehen
	Der Wasserkreislauf ist verstopft	Austausch durch den Kundenservice
Das Bedienfeld funktioniert nicht	Die Badewanne ist nicht an die Steuereinheit angeschlossen	Austausch durch den Kundenservice
	Das Bedienfeld ist defekt	Austausch durch den Kundenservice

INSTALLATION

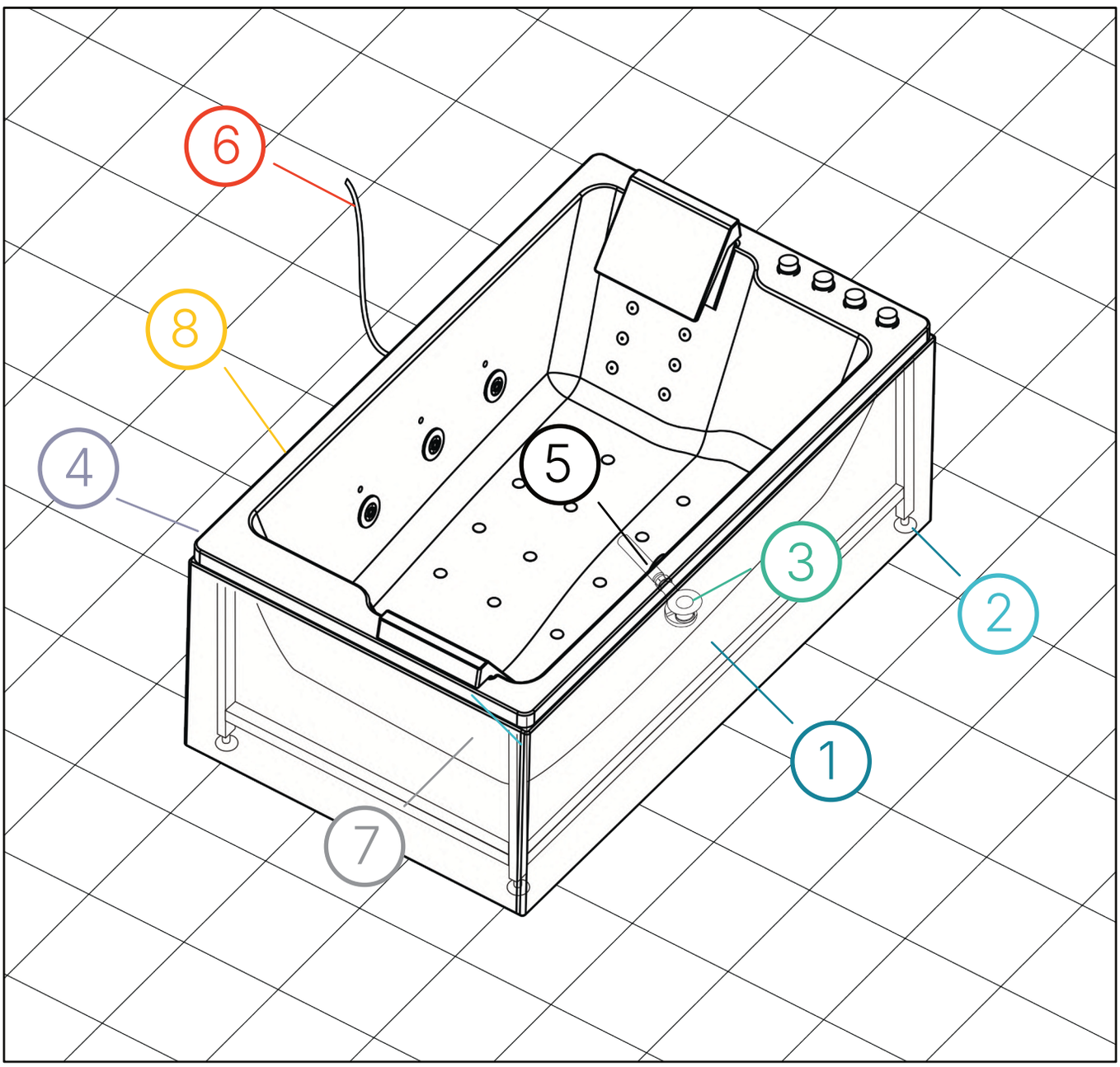

ERFORDERLICHES MATERIAL

Diese Werkzeugliste dient nur der Orientierung.

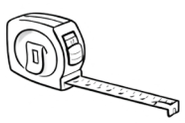
Maßband

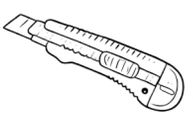
Cutter

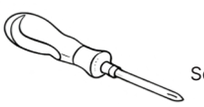
Schraubendreher

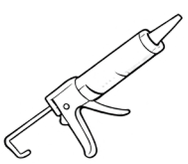
Sanitärdichtmasse

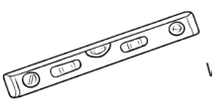
Wasserwaage

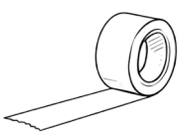
Abdeckband

Kompriband

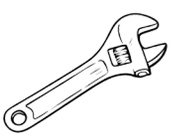
Rollgabelschlüssel

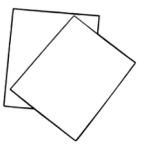
Schleifpapier

PVC-Kleber

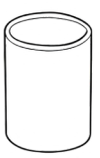
PVC-Muffe

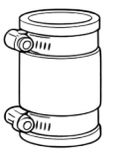
Verbindungsstück

Bohrmaschine

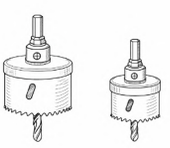
Lochsäge

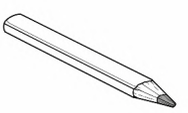
Bleistift

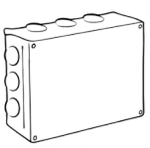
Anschlussdose

Verbindungsklemme

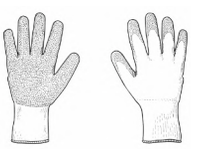
Schutzhandschuhe

1 Demontage der Verkleidungen

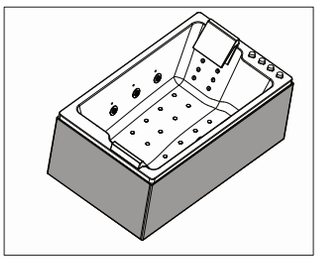

1, 2 Die Badewannenverkleidungen sind mit Klettverschlüssen befestigt. Haken Sie den unteren Rand der Badewannenverkleidung vorsichtig aus und ziehen Sie sie ab.

3 Verfahren Sie ebenso mit der großen Badewannenverkleidung.

1

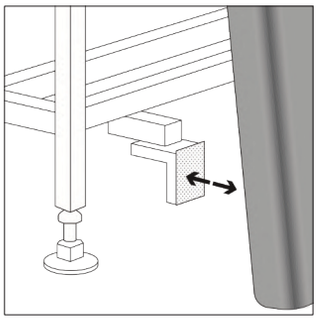

2

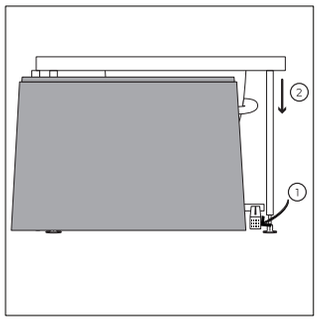

3

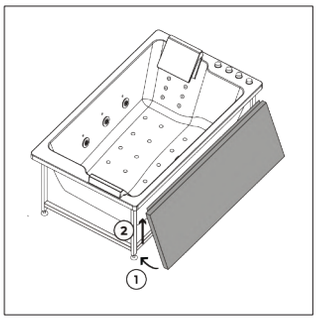

4

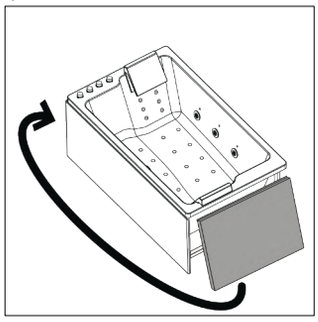

4 Die Position der kleinen Badewannenverkleidung kann gedreht werden (gauche / droite).

2 Einstellung der Füße

1

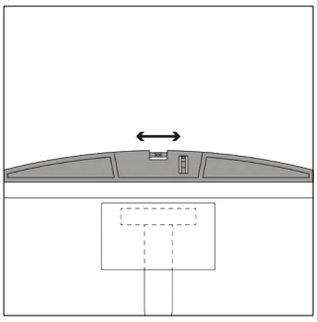

2

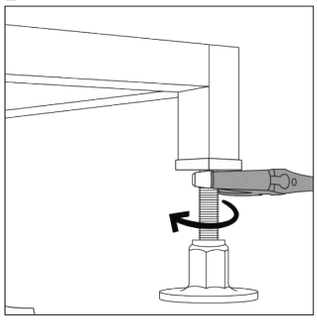

1 Höhe der Füße einstellen und dabei regelmäßig die waagerechte Ausrichtung der Badewanne überprüfen.

2 Kontermutter lösen.

3 Höhe des Fußes durch Ein- oder Ausschrauben einstellen.

4 Kontermutter festziehen.

5 Mindestabstand von 1 cm zwischen Fußboden und Unterkante der Verkleidung einhalten.

3

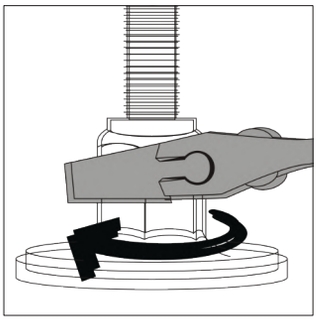

4

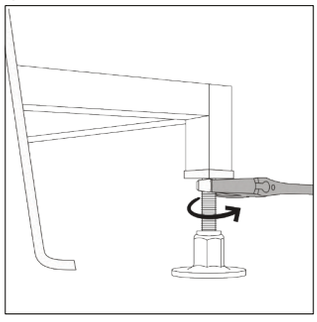

5

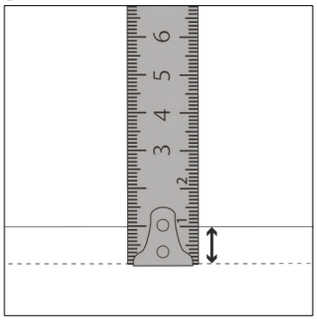

3 Installation des Siphons

1

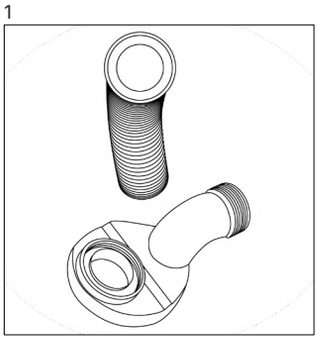

2

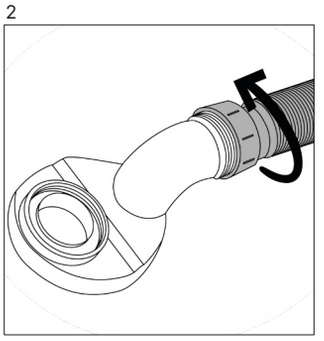

1, 2 Schlauch und Siphon verschrauben. Dichtung um das Gewinde des Siphons anbringen.

3

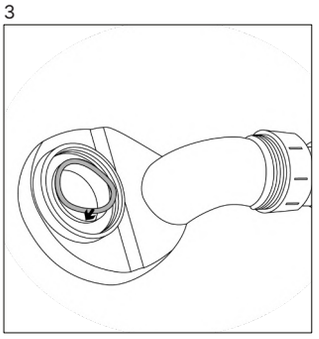

4

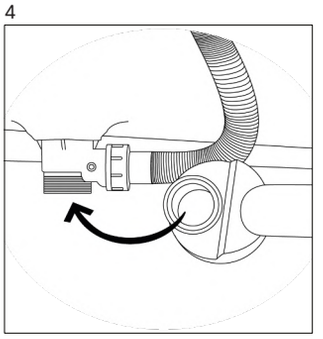

3, 4 Siphon am Ablaufventil der Badewanne verschrauben.

5

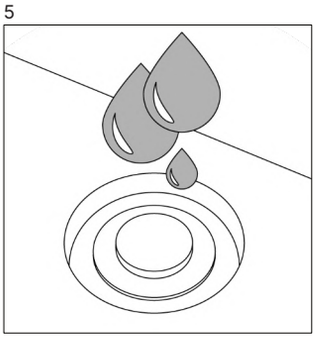

5 Eine Schüssel unter das Schlauchende stellen und die umfassende Dichtheit von Schlauch und Dichtungen überprüfen.

4 Anbringen von Kompriband (optional)

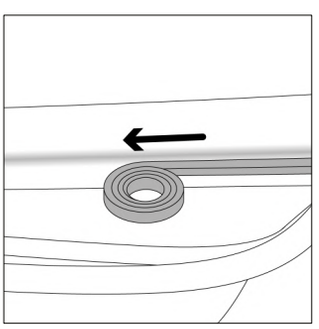

Ein komprimierbares Dichtband (nicht im Lieferumfang enthalten) an den Kontaktseiten mit der Wand anbringen, ca. 5 mm unterhalb der Oberkante der Verkleidung.

5 Anschluss des Abflusses

1 Die zu verklebenden Bereiche von PVC-Muffe und Abfluss anschleifen.

2, 3 PVC-Kleber auf die Kontaktflächen von Muffe und Abfluss auftragen.

4 PVC-Muffe verkleben.

5 Überschüssigen PVC-Kleber entfernen.

6 Durchgehende Silikonfuge (Sanitärdichtmasse) auf den Schlauch auftragen.

7, 8,9 Schlauch in den Abfluss einsetzen. Überschüssige Dichtmasse entfernen.

1

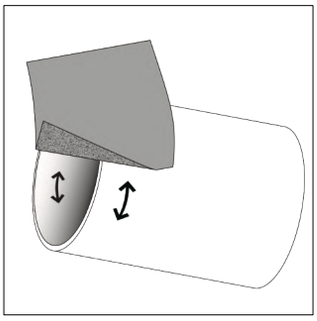

2

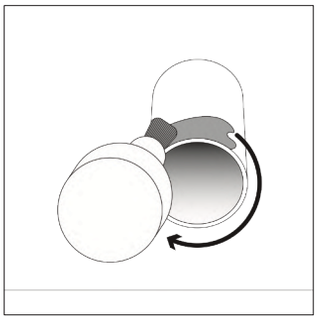

3

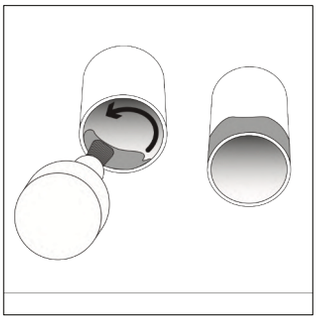

4

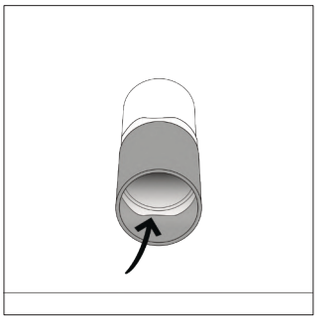

5

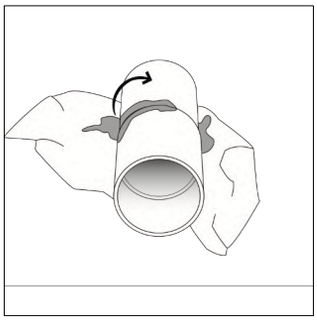

6

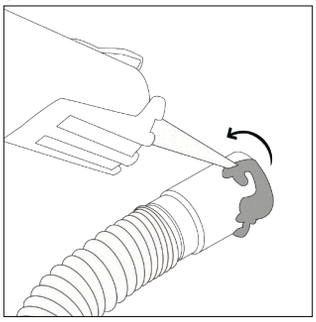

7

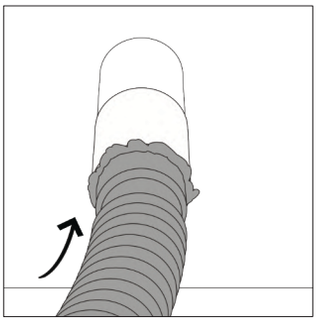

8

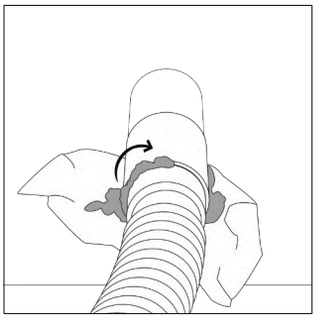

9

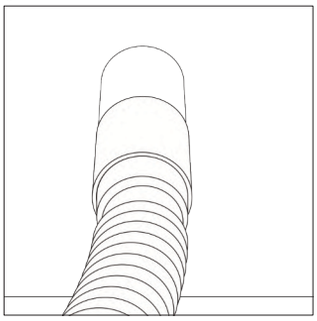

SICHERHEITSHINWEISE

Dichtheit prüfen, indem Wasser in den Ablauf eingelassen wird.
Die vom Hersteller angegebenen Trocknungszeiten des Silikons bzw. PVC-Klebers einhalten.

Alternative Anschlussmöglichkeit: Verbindungsstück mit Schlauchschellen verwenden (nicht im Lieferumfang enthalten).

1

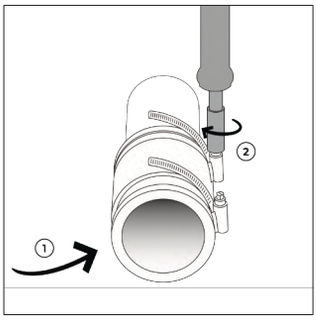

2

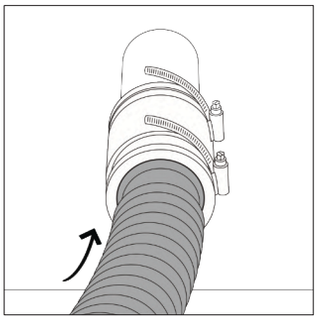

3

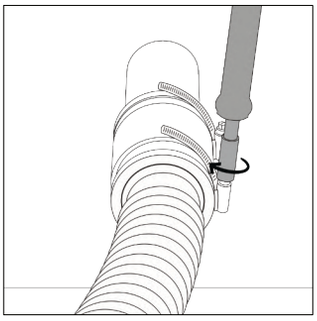

4

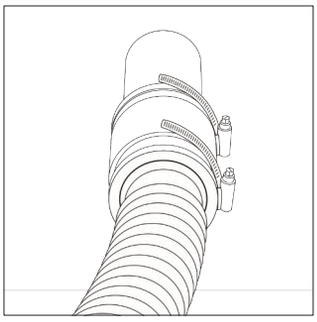

6 Stromanschluss

SICHERHEITSHINWEISE

Das Anschlusskabel ist über eine wasserdichte Anschlussdose oder Kabelausführung anzuschließen. Die Installation ist gemäß den geltenden elektrotechnischen Vorschriften von einer Elektrofachkraft durchzuführen. Stromversorgung vor Beginn der Arbeiten vollständig abschalten und die Spannungsfreiheit mit einem Spannungsmessgerät überprüfen, bevor mit dem Anschluss fortgefahren wird.

1

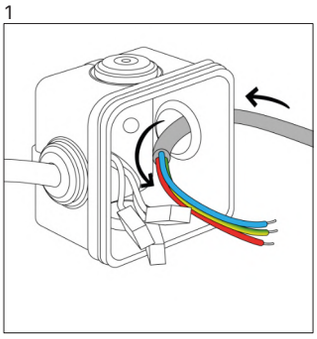

2

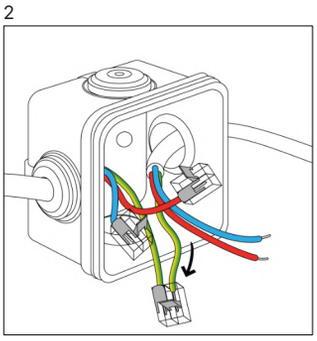

3

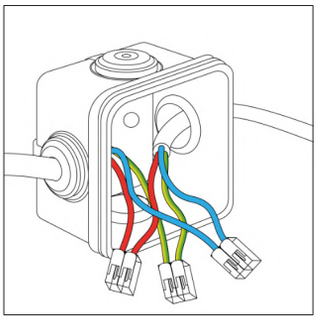

4

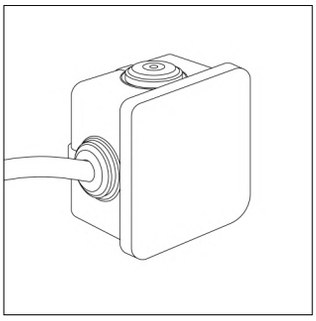

1 Anschlussdose öffnen und das Kabel einführen.

2,3 Elektrische Leiter mithilfe von Verbindungsklemmen und unter Beachtung der Farbcodierung anschließen.

4 Anschlussdose sorgfältig wieder verschließen.

7 Montage der Verkleidungen

1

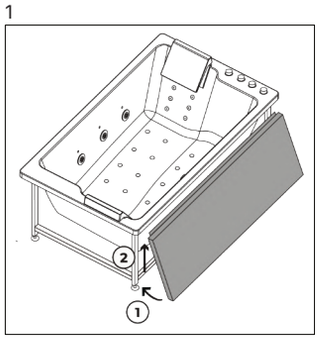

2

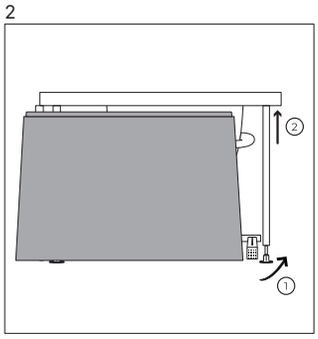

1,2 Die Badewanne aufstellen. Die kleine und die große Badewannenverkleidung anbringen.

3 Die Badewannenverkleidungen mit den Klettbändern befestigen.

3

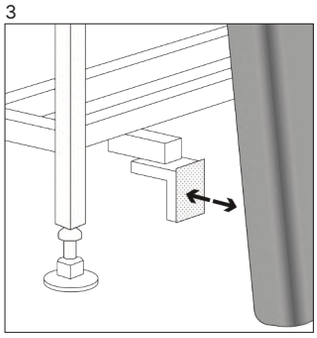

8 Abdichtung

1 Abdeckband auf den Rand der Badewanne und an der Wand anbringen.

2 Düsenspitze der Silikonkartusche schräg aufschneiden.

3 Eine durchgehende Silikonfuge zwischen Badewanne und Wand auftragen.

4 Die Fuge mit einem in Seifenwasser angefeuchteten Finger oder einem Fugenglätter glätten.

5 Abdeckband vor vollständiger Aushärtung der Dichtmasse entfernen. Die vom Hersteller angegebene Trocknungszeit einhalten.

1

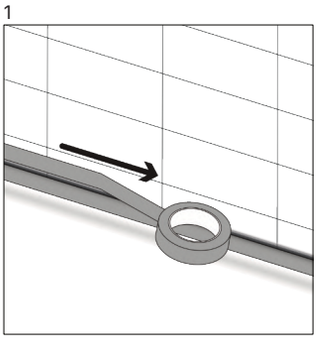

2

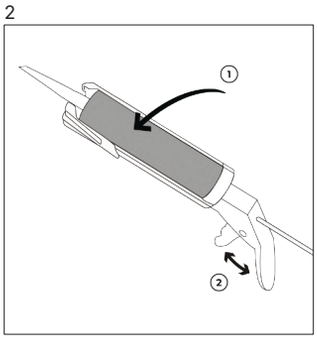

3

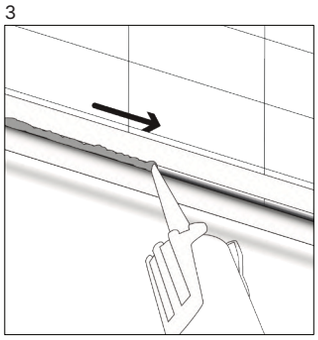

4

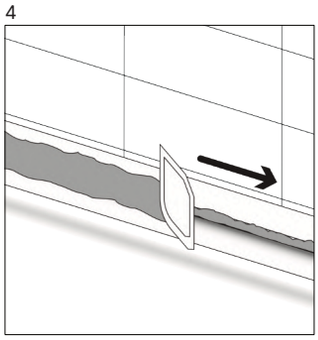

5

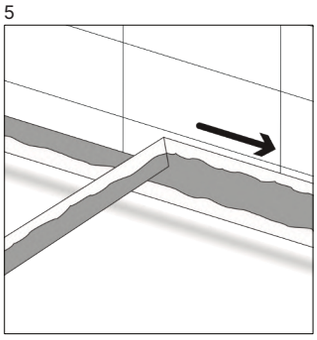

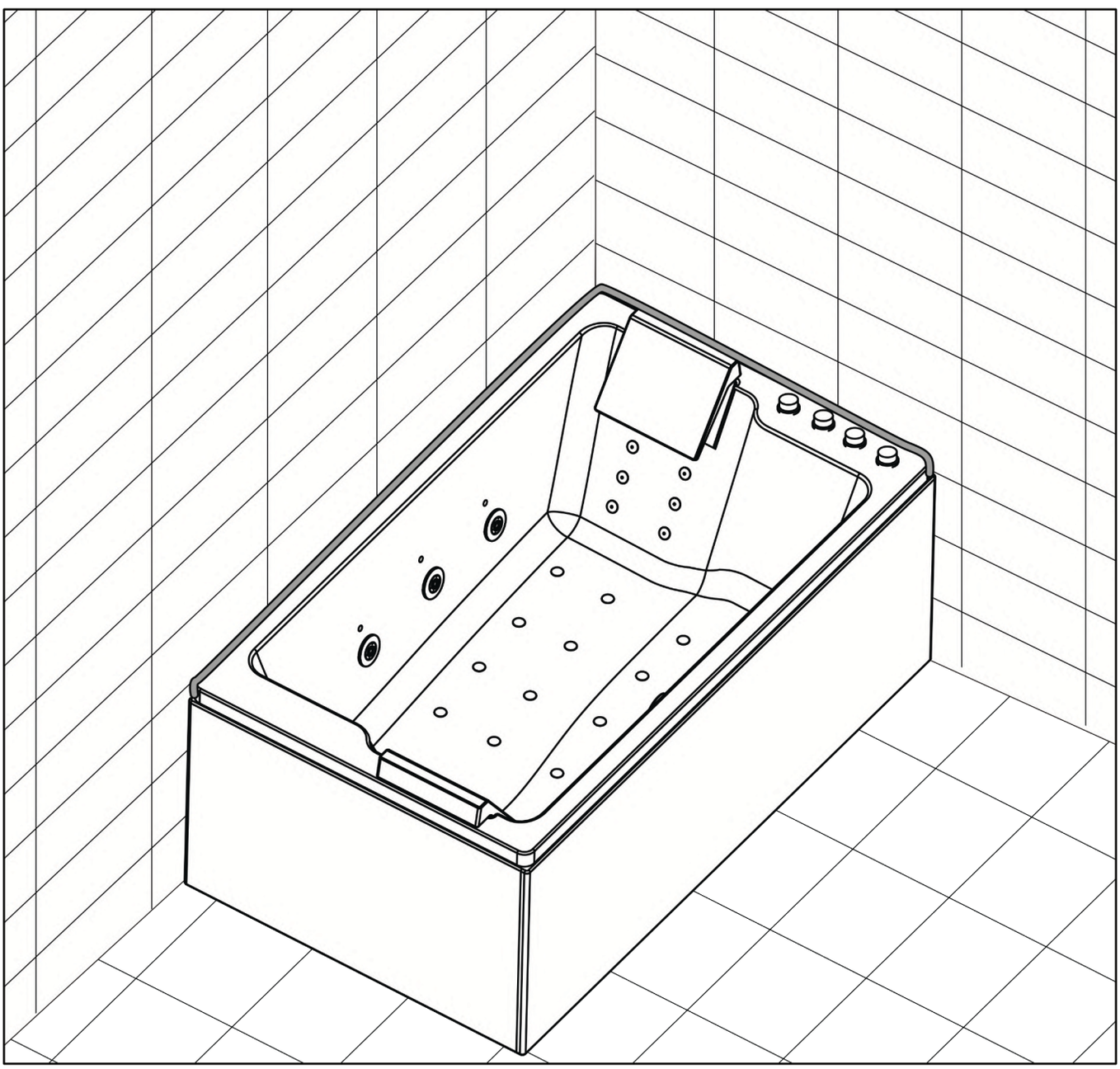

VEILIGHEIDSINFORMATIE

Lees deze gebruiksaanwijzing aandachtig door, voordat u het bad installeert, gebruikt of onderhoudt. Deze handleiding bevat verschillende veiligheidsinstructies. Neem alle bijbehorende aanwijzingen in acht. Bewaar deze handleiding voor toekomstig gebruik.

Dit symbool duidt op elektrisch gevaar.

Dit symbool waarschuwt voor een risico op lichamelijk letsel of materiële schade.

1 Presentatie

1.1 Dankbetuigingen

Hartelijk dank dat u hebt gekozen voor het Cetana Duo Wave-spabad, dat is ontworpen om u comfort, veiligheid en prestaties te bieden.

1.2. Beschrijving van het bad

De kuip van het bad is gemaakt van acryl. De constructie rust op een stevig en duurzaam roestvrijstalen frame met verstelbare poten.

Het bad heeft een afvoer met overloop. U ontvangt bij het bad een sifon en een flexibele afvoerslang met een lengte van ongeveer 80 cm.

1.3. Belangrijkste technische specificaties

Aantal personen	2
Afmetingen (l x b x h)	170 cm x 100 cm x 63 cm
Diepte binnenkant	49 cm
Nuttig watervolume	270 L
Nettogewicht	78 kg
Materiaal	Acryl
Structuur	RVS frame
Aantal pompen	2
Vermogen luchtpomp	450 W
Vermogen water-/luchtpomp	1100 W
Elektrische voeding (V / Hz)	220-240V~
Frequentie	50 Hz
Totaal elektrisch vermogen	1610 W
Toelaatbare waterdruk	0.2-0.6 MPa
Elektrische beveiligingsklasse (IP)	X5

1.4. Werkingsprincipe

Het bubbelbad is bedoeld voor installatie binnenshuis. Het bad kan rechts of links worden geplaatst.
Elk ander gebruik is in strijd met het door de fabrikant beoogde gebruik. Het bad kan zowel rechts als links worden geplaatst.

Het bad heeft een badtherapiesysteem met massage door door luchtbellen en waterjets (Wave water-/luchttechnologie). Het systeem bevat een luchtpomp van 450 W en een water-/luchtpomp van 1.100 W.

De bediening werkt met pneumatische drukknoppen. Dit beperkt het aantal elektronische componenten en de risico's door vocht. Met een luchtstroomregelaar stelt u de massage-intensiteit in. Verstelbare waterjets in de zijwanden zorgen voor een gerichte massage.

Een chromotherapiesysteem helpt u te ontspannen.

2 Veiligheid

2.1 Elektrische veiligheid

De installatie moet voldoen aan de geldende elektrische normen (zoals NF C 15-100) en worden uitgevoerd door een erkend elektricien. De genoemde normatieve voorschriften dienen ter informatie en zijn gebaseerd op de geldende normen op de datum van opmaak van dit document.

Het bad moet worden aangesloten op een functionele aarding en worden gevoed door een apart stroomcircuit, beveiligd met een aardlekschakelaar (AAL) van ≤ 30 mA. Het metalen frame moet absoluut worden aangesloten op de potentiaalvereffening van de badkamer.

De ruimte waarin u het bad installeert (zoals een slaapkamer), geldt als een ruimte met een bad. De bepalingen van de geldende elektrische normen zijn hierop van toepassing.

De informatie over de elektrische installatie en aansluitingen in deze handleiding is opgesteld volgens de geldende Franse wet- en regelgeving. Afhankelijk van het land van installatie kunnen er andere wettelijke eisen van toepassing zijn. Het is de verantwoordelijkheid van de installateur om de conformiteit met de lokale regelgeving te controleren en de installatie indien nodig aan te passen.

VEILIGHEIDSINFORMATIE

Werk nooit aan de elektrische onderdelen terwijl het bad onder spanning staat.
Gebruik het bad niet als een elektrisch onderdeel beschadigd is.

2.2 Installatiezone

De norm NF C 15-100 definieert veiligheidszones rond het bad of de douche.
De installatie van elektrische apparatuur is in deze zones gereguleerd.

- Verborgen zone: de ruimte onder het bad of de douchebak die u alleen met gereedschap kunt bereiken.
- Zone 0: de binnenzijde van het bad of de douchebak.
- Zone 1: de ruimte direct boven de buitenrand van het bad tot een hoogte van 2,25 m vanaf de afgewerkte vloer.
- Zone 2: de ruimte tot 0,60 m rondom zone 1 met dezelfde maximale hoogte (2,25 m vanaf de afgewerkte vloer).
- Aansluitdozen en stopcontacten zijn verboden in zone 0 en zone 1.

In zone 2 en de verborgen zone zijn alleen aansluitdozen toegestaan die nodig zijn voor apparatuur in die specifieke zones. Deze moeten minimaal beschermingsklasse IPX4 hebben.

Elektrische veiligheidszones rond het bad
(in mm)

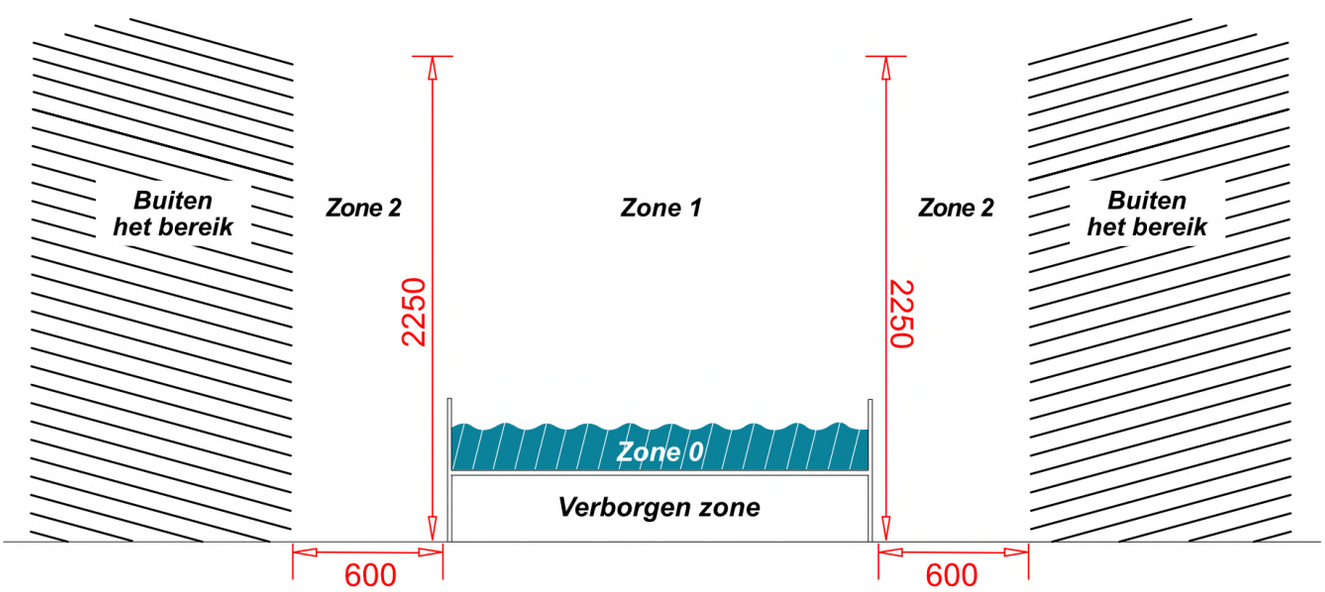

3 Voorbereiding

De installatie en de wateraansluitingen moeten voldoen aan de geldende normen.
Laat deze werkzaamheden uitvoeren door een erkend vakman.

VEILIGHEIDSINFORMATIE

Test de werking van het bad met water vóór de definitieve installatie en controleer op lekkages.

3.1 Watertoevoer

Het bad heeft geen ingebouwde watertoevoer. In deze handleiding wordt niet ingegaan op de aansluiting op de watertoevoer. Raadpleeg de handleidingen die bij de samen met het bad geïnstalleerde kranen zijn geleverd.

De installateur moet de watertoevoerpunten op de juiste afstand plaatsen. De slangen moeten zonder mechanische spanning, overmatige buiging of kracht aangesloten kunnen worden.

Sluit de watertoevoer aan vóór de definitieve installatie van het bad. Zo controleert u de benodigde lengte van de aansluitslangen voor de kranen.

3.2 Afvoer

Sluit het bad aan op een afvoersysteem met sifon voor een goede doorstroming. Voorkom tegenafschot of mechanische spanning tijdens de installatie. De afvoer moet aansluiten op het bestaande systeem.

De meegeleverde flexibele afvoerslang is 800 mm lang. De afvoeruitgang mag maximaal 700 mm van de afvoerplug verwijderd zijn.

3.3 Bereikbaarheid, onderhoud en ventilatie

Installeer het bad zodanig dat alle onderdelen bereikbaar blijven voor onderhoud en reparatie. De leidingen moeten vrij liggen en mogen niet verbonden zijn met de constructie van het bad.

Houd daarom een onderhoudsruimte van minimaal 500 mm vrij rondom de kuip.

Zorg dat de panelen en de ombouw altijd afneembaar zijn. U kunt indien nodig een inspectieluik voorzien.

U moet mogelijk omliggende elementen verwijderen als de installatie geen toegang biedt tot de onderdelen. De bewoner is verantwoordelijk voor deze werkzaamheden.

U moet de poten zo afstellen dat er een verplichte ruimte van minimaal 1 cm tussen het bad en de vloer overblijft. Dit garandeert een goede ventilatie van de motoren.

3.4 Betegeling

Baden hebben productietoleranties en zijn daardoor niet altijd perfect recht. Plaats daarom eerst de wandtegels voordat u het bad installeert. U plaatst het bad vervolgens tegen de betegelde wand.

Gebruik een siliconenkit voor een waterdichte afwerking.

VEILIGHEIDSINFORMATIE

Leg een stuk karton of een vergelijkbare bescherming onder het bad tijdens de plaatsing. Zo voorkomt u beschadigingen aan de vloer.

3.5 Installatieschema

Installatieschema
Afmetingen in millimeter (mm)

Montage rechts

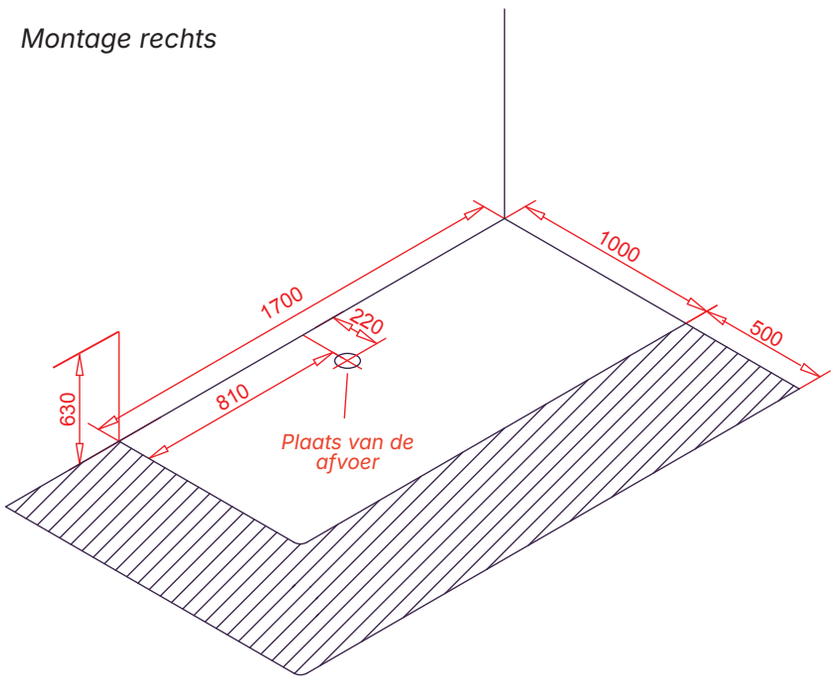

Montage links

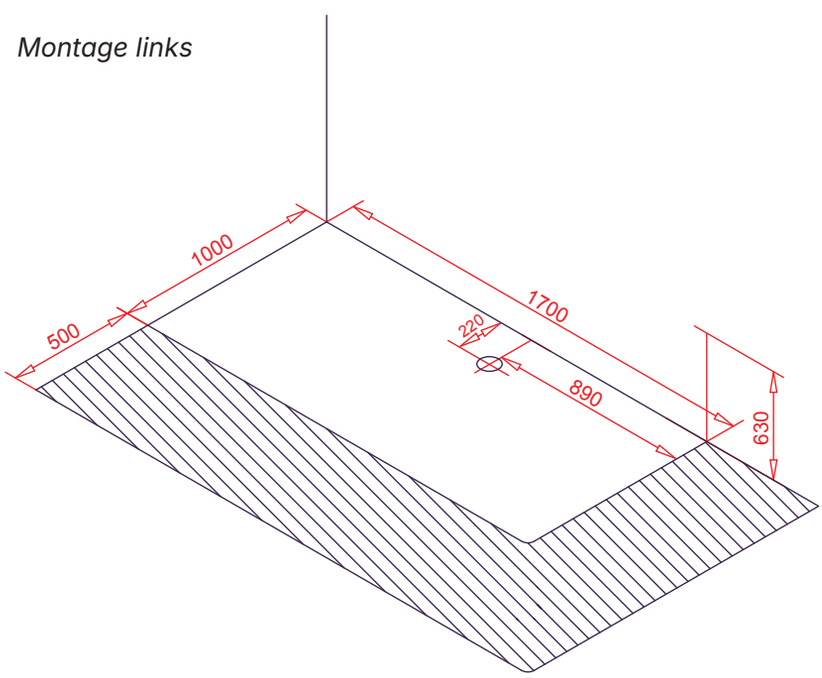

VEILIGHEIDSINFORMATIE

Houd rekening met een verschuiving van minimaal 15 cm ten opzichte van de as van de afvoerplug wanneer de afvoer door de vloer loopt. Dit is nodig voor de installatie van de flexibele afvoerslang. Plaats de watertoevoerpunten zo dat u de slangen onder normale omstandigheden kunt aansluiten, zonder mechanische spanning op de slangen.

4 Inhoud van het pakket

4.1 Bad

Het onderstaande schema toont het bad en de belangrijkste functionele onderdelen. Hiermee identificeert u de elementen die nodig zijn voor de installatie en het gebruik.

Deze schema's dienen ter informatie, zijn niet contractueel bindend en wijken mogelijk af van de exacte configuratie van uw product.

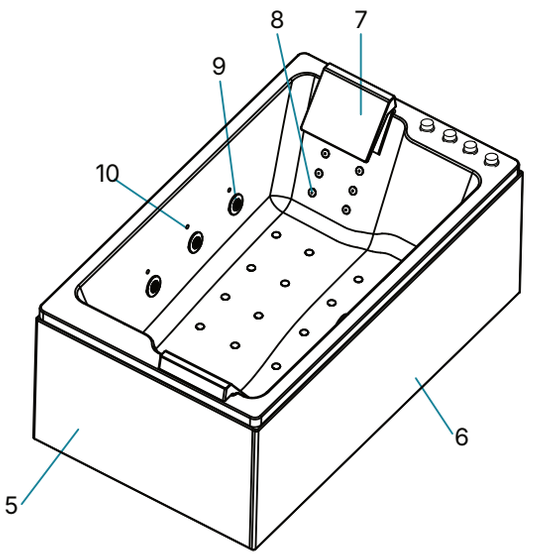

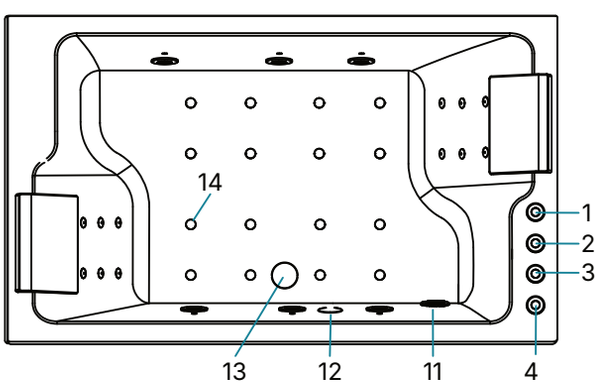

1. Schakelaar voor kleurentherapie
2. Schakelaar voor de ventilator
3. Schakelaar voor de massagestralen (waterpomp)
4. Regeling van de kracht van de massagestralen (Venturi-systeem)
5. Klein badkuipscherm
6. Groot badkuipscherm
7. Hoofdsteun
8. Hydrojets
9. Verstelbare sproeiers
10. Led-verlichting voor chromotherapie
11. Aanzuigrooster
12. Overloop
13. Afvoerplug
14. Luchtjets

4.2 Inhoud van de doos

Het bad wordt gemonteerd geleverd met twee panelen (één frontpaneel en één omkeerbaar zijpaneel), inclusief de volgende onderdelen:

- Gemonteerd bubbelbad
- Sifon
- Flexibele afvoerslang
- 2 kussens met zuignappen
- Installatie- en gebruikershandleiding
- Gereedschap voor het vast- en losdraaien van de jets

De volgende onderdelen worden niet meegeleverd:

- **Kranen**
- **Aansluitslangen voor warm en koud water**
- **Elektrische beveiligings- en aansluitcomponenten**

5 Gebruik

5.1 Controle bij ontvangst

Wij controleren elk bad in de fabriek op de panelen, de werking en de waterdichtheid.
Elk bad staat hiervoor 4 uur lang met water op onze testbanken. Hierdoor kan er wat restwater in de leidingen achterblijven.

Controleer de staat van het product binnen 48 uur na ontvangst.

Wij accepteren geen claims voor beschadigingen die u na deze periode vaststelt.

5.2 Voorafgaande tests vóór ingebruikname

Vul het bad tot boven de waterjets in de zijwanden voordat u de panelen terugplaatst, en laat de waterpompen vervolgens 5 minuten draaien. Controleer of er geen lekkage onder het bad is.

5.3 Ingebruikname

Controleer vóór elke activering of het waterniveau boven de waterjets in de zijwanden staat.

Drücken Sie Schalter 1, um die LEDs ein- oder auszuschalten.

Drücken Sie Schalter 2, um die BLOWER-Funktion (Blaseneffekte) zu aktivieren.

Drücken Sie Schalter 3, um das Sprühsystem zu starten oder anzuhalten.

Drehen Sie den Drehknopf 4. Im Uhrzeigersinn: Leistung erhöhen; gegen den Uhrzeigersinn: Leistung verringern

VEILIGHEIDSINFORMATIE

Schakel de BLOWER-functie pas in wanneer het waterpeil hoger is dan de hoogte van de zijsproeiers.

5.4 Tijdens gebruik

Blijf in het bad tijdens het gebruik.

Dek de waterjets niet af.

Gebruik geen elektrische apparaten in de buurt van het bad.

5.5 Stoppen en laten leeglopen

Zet alle functies uit voordat u uit het bad stapt. Open de afvoer om het water te laten weglopen.

VEILIGHEIDSINFORMATIE

LET OP: Bij zwangerschap, hart- of bloedsomloopproblemen, hoge bloeddruk, diabetes of bij gebruik van een pacemaker moet een arts worden geraadpleegd.

VERBODEN: Het gebruik onder invloed van alcohol/medicijnen (verdrinkingsgevaar) of bij een defect/ontbrekend aanzuigrooster is verboden.

VEILIGHEID: Max. temperatuur 40 °C. Kinderen en mensen met een beperking moeten voortdurend onder toezicht staan.

6. Onderhoud en garantie

6.1 Onderhoud

Volg de onderstaande richtlijnen om het bubbelbad goed te laten werken en duurzaam te houden.

Koppel het apparaat altijd los van het elektriciteitsnet vóór elke reinigings- of onderhoudsbeurt.

Reinig de oppervlakken met een zachte doek en een licht, niet-schurend reinigingsmiddel.

Gebruik geen schurende sponzen, harde borstels, oplosmiddelen of agressieve producten.

Verschijnt er een kras op het bad, wrijf dan voorzichtig met zeer fijn schuurpapier en bevochtig het oppervlak al werkend.

Verwijder kalk of kalkaanslag met een licht zuur reinigingsmiddel (bijvoorbeeld huishoudazijn) en spoel daarna grondig af en droog het bad.

Reinig de verchroomde onderdelen met een microvezeldoek.

Kras of beschadig het oppervlak van het bad niet.

Reinig het badtherapiesysteem (waterjets) als volgt. Vul het bad met water.

Voeg ongeveer 0,5 liter huishoudazijn toe. Laat de pomp ongeveer 15 minuten draaien en zet het systeem daarna uit. Tap het bad leeg en spoel na met schoon water.

Gebruik geen zeep, gels, shampoos, crèmes, oliën, badschuim of andere producten voor lichaamsverzorging in het bad. Reinig het bad in dat geval vaker.

Regelmatig onderhoud is nodig om het apparaat goed te laten werken.

6.2 Garantie

Het bubbelbad heeft een commerciële garantie van twee (2) jaar vanaf de aankoopdatum.
Deze garantie dekt fabricagefouten, storingen en defecten, op voorwaarde dat u het product gebruikt waarvoor het bestemd is, de instructies in deze handleiding volgt en de installatie conform de geldende regelgeving en de regels van goed vakmanschap uitvoert.

De commerciële garantie geldt niet voor normale slijtage, schade door onvoldoende onderhoud of nalatigheid, onjuiste installatie, oneigenlijk gebruik, mechanische schokken of beschadigingen, het niet naleven van de elektrische voedings- of opslagvoorschriften, noch voor wijzigingen of reparaties uitgevoerd door niet-gemachtigde personen.

Naast de commerciële garantie valt het product onder de wettelijke conformiteitsgarantie en de garantie tegen verborgen gebreken, overeenkomstig de geldende wettelijke bepalingen, met name de artikelen L.217-1 tot L.217-32 van de Franse Consumentenwet en de artikelen 1641 tot 1649 van het Franse Burgerlijk Wetboek. Deze wettelijke garanties gelden onbeperkt naast de commerciële garantie.

Elk garantieverzoek moet vergezeld gaan van:

- de aankoopfactuur
- het serienummer onder de barcode
- het PI-nummer op het gele ovale etiket op het paneel of op de pompen
- een of meerdere foto’s van het defecte onderdeel, en een video bij een lekkage
- een duidelijke omschrijving van het defect

Technische ondersteuning wordt pas verleend nadat alle deze documenten zijn ontvangen en gecontroleerd, mits de installatie in overeenstemming is met de bijgevoegde instructies. De garantie omvat uitsluitend de vervanging van defecte onderdelen. Service ter plaatse of reparaties zijn uitgesloten.

Contact SAV : +33 (0) 4 76 31 35 42 / sav@spalina.fr

7. Veelgestelde vragen (FAQ)

Problemen	Mogelijke oorzaken	Aanbevolen oplossingen
Het bad staat niet waterpas	De poten van het bad zijn niet afgesteld	Stel de poten bij met een waterpas
De watertoevoerslang lekt	De aansluitmoeren zijn niet voldoende aangedraaid	Draai de moeren vaster aan
	De afdichtingen zijn defect	Vervang de afdichtingen
Storing in de waterpomp	Het apparaat is losgekoppeld van de stroomvoorziening of de aardingsdraad is niet aangesloten	Controleer de elektrische aansluiting en de aarding
	De besturingskast is defect	Vervanging door de klantenservice
	De pompschoep is verstopt	Vervanging door de klantenservice
	De pomp maakt geluid maar start niet	Vervanging van de condensator door de klantenservice
	Het bedieningspaneel is defect	Reparatie of vervanging door de klantenservice
Storing in de luchtpomp	Het apparaat is losgekoppeld van de stroomvoorziening of de aardingsdraad is niet aangesloten	Controleer de elektrische aansluiting en de aarding
	De pomp start niet	Vervanging door de klantenservice
	De besturingskast is defect	Vervanging door de klantenservice
	De pompschoep is verstopt	Vervanging door de klantenservice
	De pomp maakt geluid maar start niet	Vervanging van de condensator door de klantenservice
	Het bedieningspaneel is defect	Vervanging door de klantenservice
De pomp werkt maar er komt geen water uit de jets	De pompschoep is beschadigd	Vervanging door de klantenservice
	Het watercirculatiesysteem is verstopt of lekt	Vervanging door de klantenservice
De waterdruk van de massage is onvoldoende	De voedingsspanning is niet goed	Een elektricien inschakelen
	Het watercirculatiesysteem is verstopt	Vervanging door de klantenservice
Storing van het bedieningspaneel	Het bad is losgekoppeld van de besturingskast	Vervanging door de klantenservice
	Het bedieningspaneel is defect	Vervanging door de klantenservice

INSTALLATIE

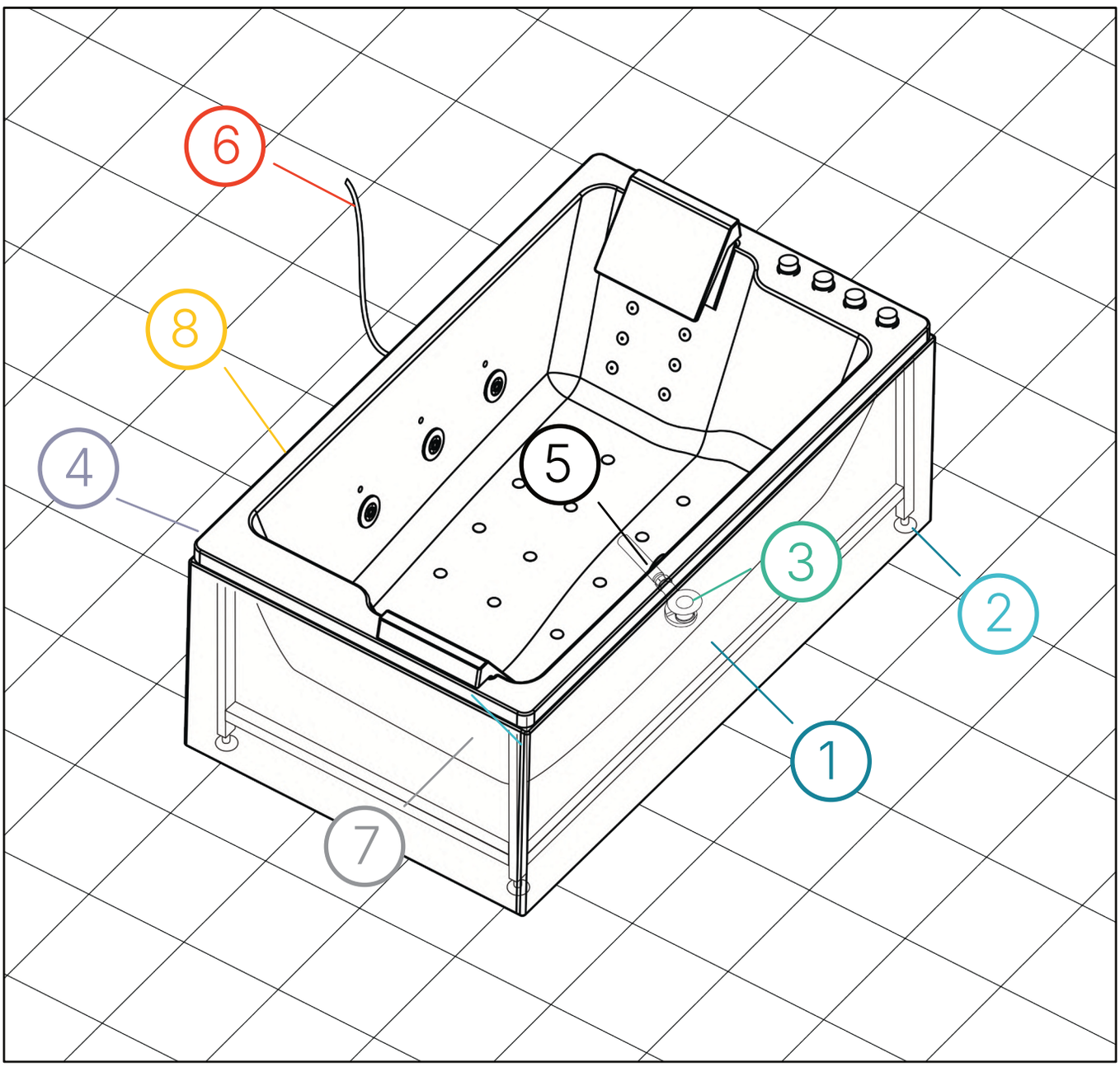

BENODIGDE MATERIALEN

De onderstaande lijst met gereedschap wordt ter informatie gegeven.

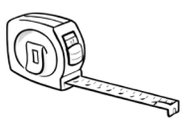
Meetlint

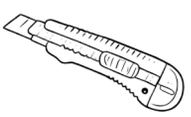
Cutter

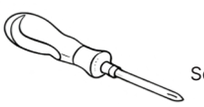
Schroevendraaier

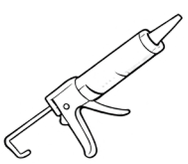
Sanitaire kit

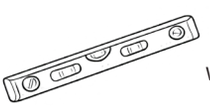
Waterpas

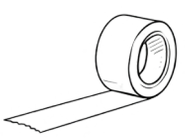
Afplaktape

Compressibele afdichting

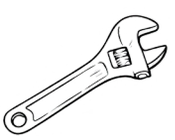
Verstelbare steeksleutel

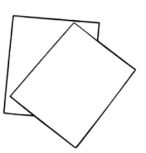
Schuurpapier

PVC-lijm

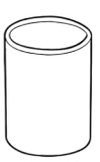
PVC-mof

Koppeling voor verschillende materialen

Boormachine

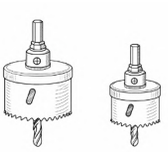
Gatenzaag

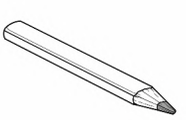
Potlood

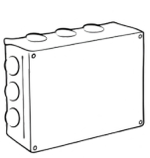
Aansluitdoos

Automatische verbindingsklemmen

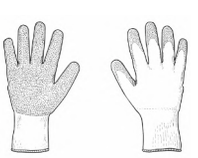
Veiligheidshandschoenen

1 Verwijdering van de borden

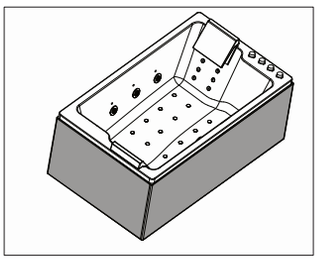

1, 2 De badpanelen zijn bevestigd met klittenband. Maak de onderkant van het badpaneel voorzichtig los en trek het paneel eraf.

3 Ga op dezelfde manier te werk voor het grote badpaneel.

1

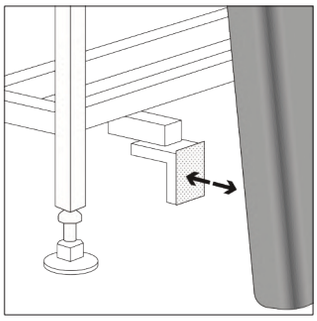

2

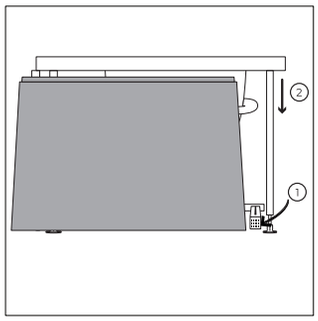

3

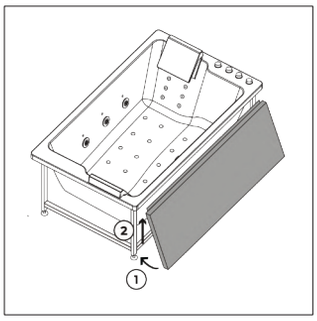

4

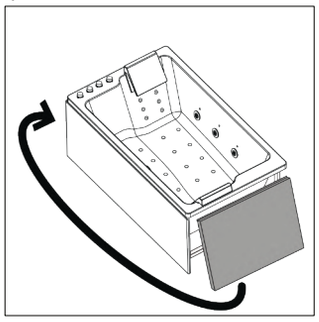

4 De positie van het kleine schortje kan worden omgedraaid (links/rechts).

2 Afstelling van de poten

1

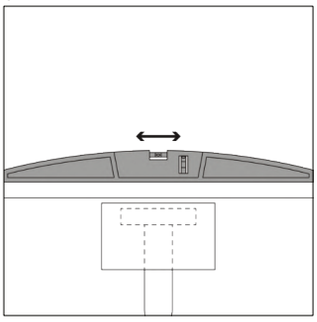

2

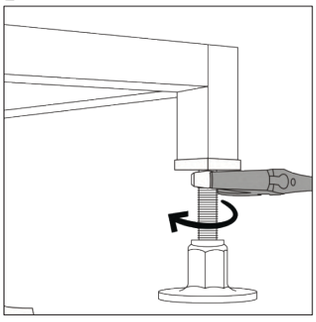

1 Stel de hoogte van de poten af en controleer regelmatig het waterpas van het bad.

2 Draai de borgmoer los.

3 Pas de hoogte van de poot aan door de poot in of uit te draaien.

4 Draai de borgmoer vast.

5 Laat een ruimte van 1 cm vrij tussen de vloer en de onderkant van de panelen.

3

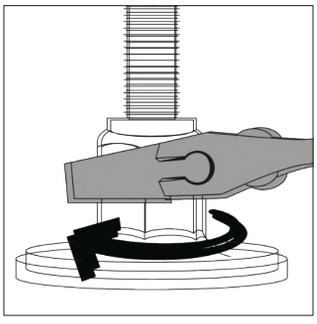

4

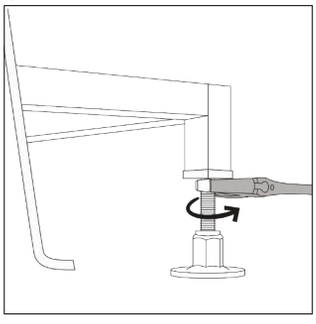

5

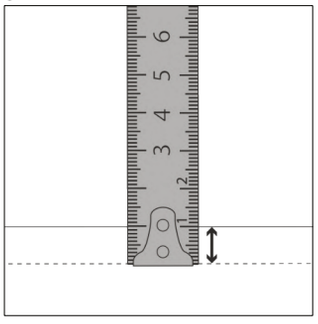

3 Installatie van de sifon

1

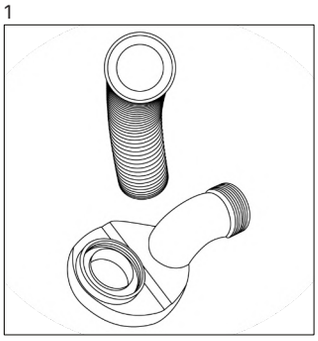

2

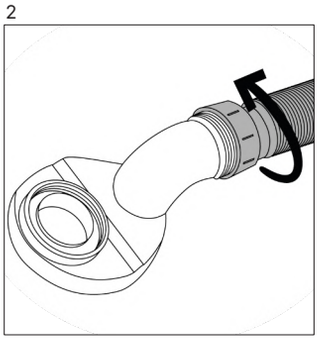

1, 2 Draai de slang en de sifon vast. Plaats de afdichting rond de schroefdraad van de sifon.

3

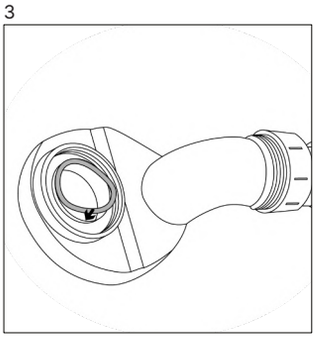

4

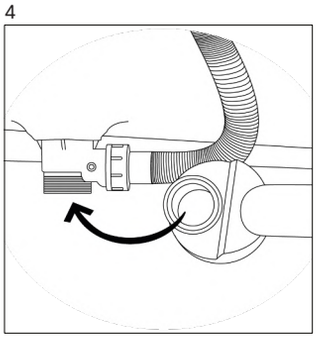

3, 4 Draai de sifon vast op de afvoer van het bad.

5

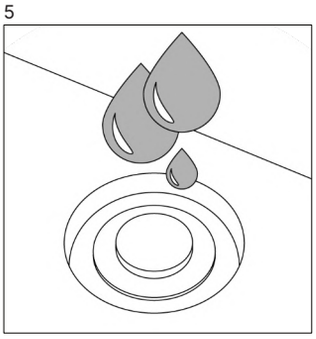

5 Plaats een bak onder het uiteinde van de slang. Controleer op lekken. Controleer de afdichtingen op lekken.

4 De compressibele afdichting (optioneel) plaatsen

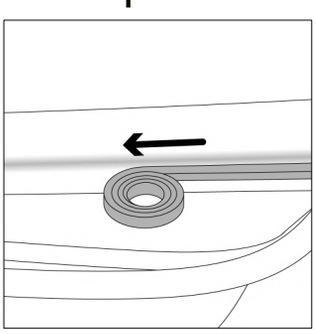

Plaats een compressibel schuimrubber afdichtingsband (niet meegeleverd) op de zijkanten die de muur raken, 5 mm onder de bovenrand van de panelen.

5 Aansluiting op de afvoer

1 Schuur de te verlijmen delen van de mof en de PVC-afvoer op.

2, 3 Breng PVC-lijm aan op de contactvlakken van de mof en de afvoer.

4 Lijm de PVC-mof vast.

5 Verwijder de lijmresten.

6 Breng een streng sanitaire kit aan op de slang

7 Schuif de slang in de afvoer.

8,9 Veeg overtollige kit weg.

1
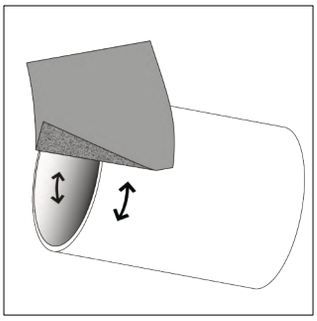

2
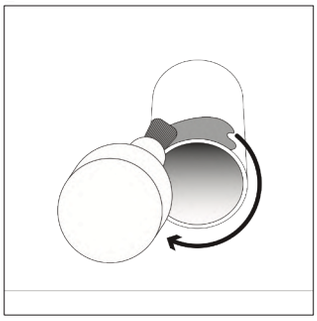

3
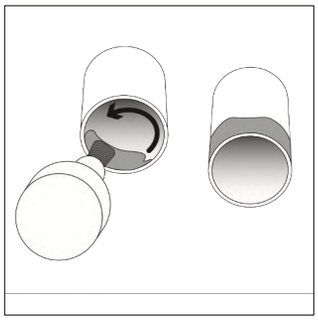

4
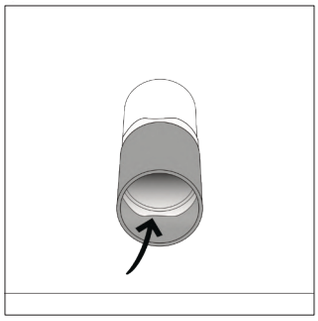

5
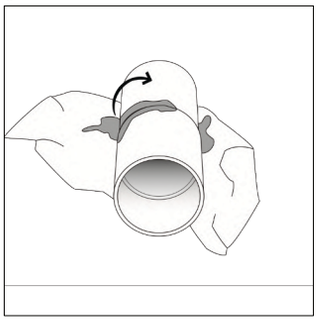

6
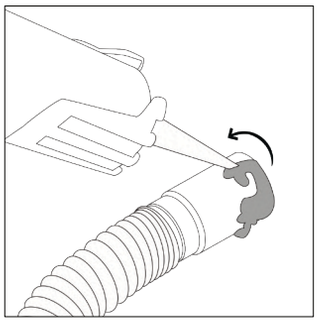

7
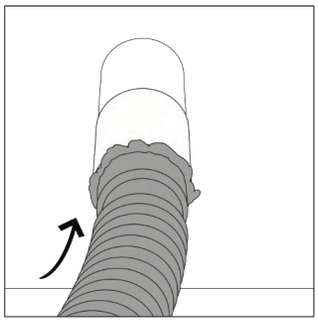

8
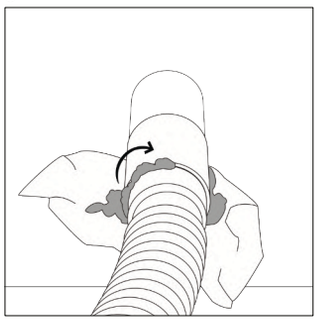

9
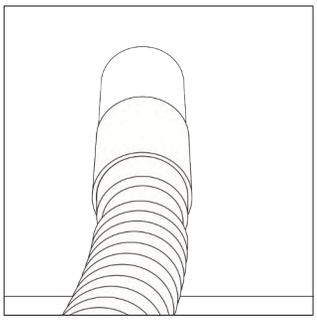

VEILIGHEIDSINFORMATIE

Controleer of het geheel waterdicht is door water in de afvoer te gieten. Houd u aan de droogtijden die door de fabrikant van de kit of de PVC-lijm worden aangegeven.

Alternatieve aansluiting : gebruik een koppeling voor verschillende materialen met slangklemmen (niet meegeleverd).

1
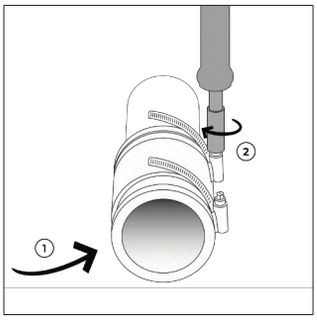

2
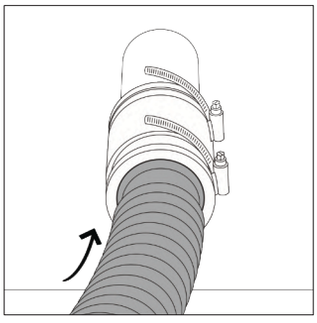

3
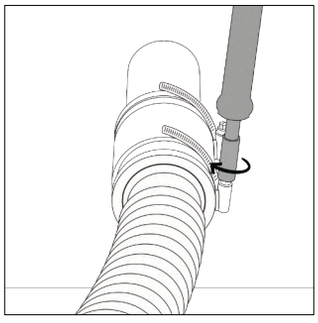

4
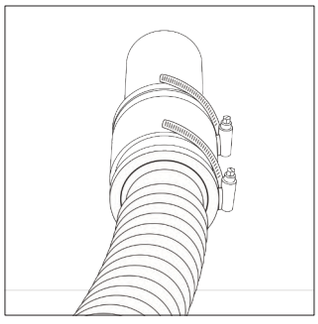

6 Aansluiting op de stroomvoorziening

VEILIGHEIDSINFORMATIE

Sluit de voedingskabel aan via een waterdichte aansluitdoos of een kabeluitgang.
Laat de installatie uitvoeren door een erkend elektricien, conform de geldende elektrische normen.
Schakel de hoofdstroomvoorziening uit en controleer met een voltmeter of er geen spanning meer aanwezig is voordat u de aansluitingen uitvoert.

1

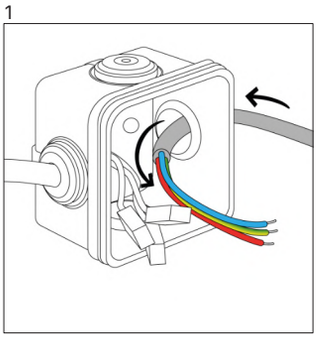

2

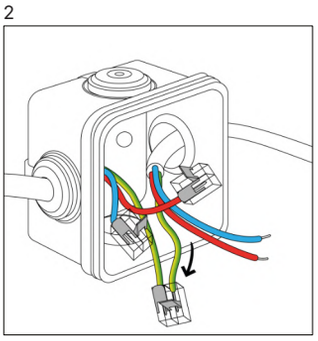

3

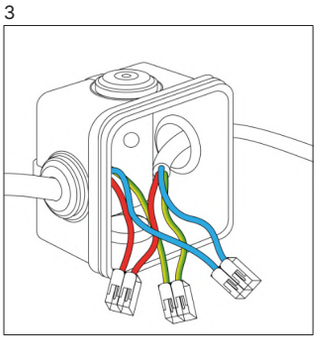

4

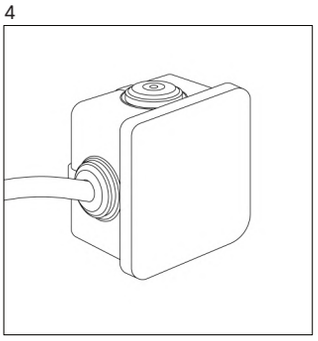

1 Open de aansluitdoos. Voer de elektrische kabel door.

2,3 Sluit de elektrische draden aan met behulp van aansluitklemmen. Volg daarbij de kleurcode.

4 Sluit de doos zorgvuldig.

7 Installatie van de panelen

1
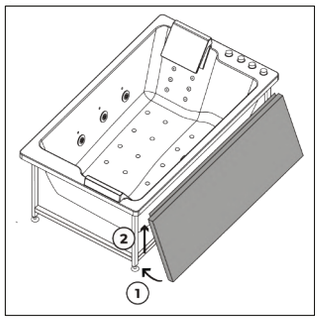

2
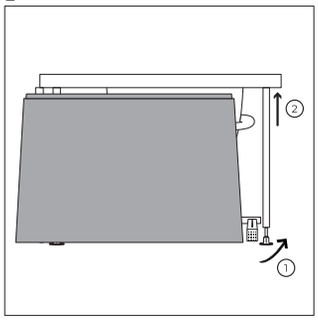

1,2 Plaats het bad. Bevestig het kleine en het grote badpaneel

3 Bevestig de badpanelen met behulp van de klittenbandstroken.

3
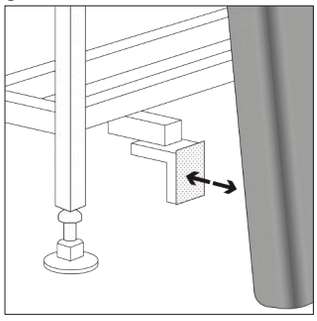

8 Afdichting aanbrengen

1 Plak afplaktape op de rand van het bad en op de muur.

2 Snijd de tuit van de kitpatroon schuin af.

3Breng een streng kit aan tussen het bad en de muur.

4 Strijk de voeg glad met een vochtige vinger of een voegstrijker.

5 Verwijder de afplaktape voordat de kit volledig droog is. Respecteer de droogtijd die de fabrikant aangeeft.

1
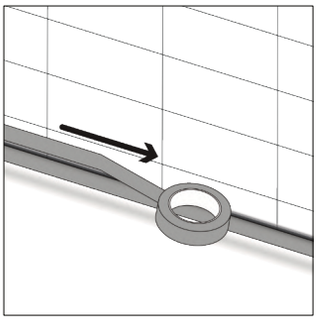

2
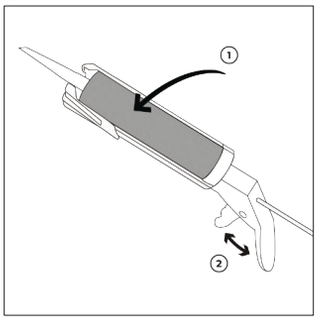

3
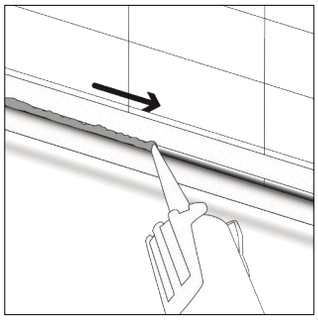

4
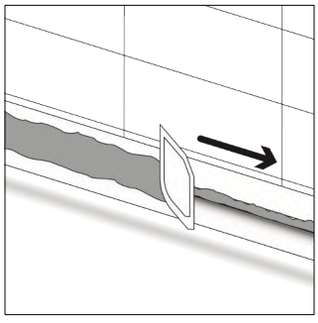

5
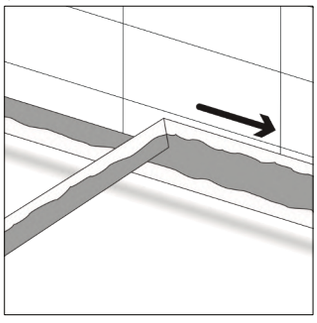

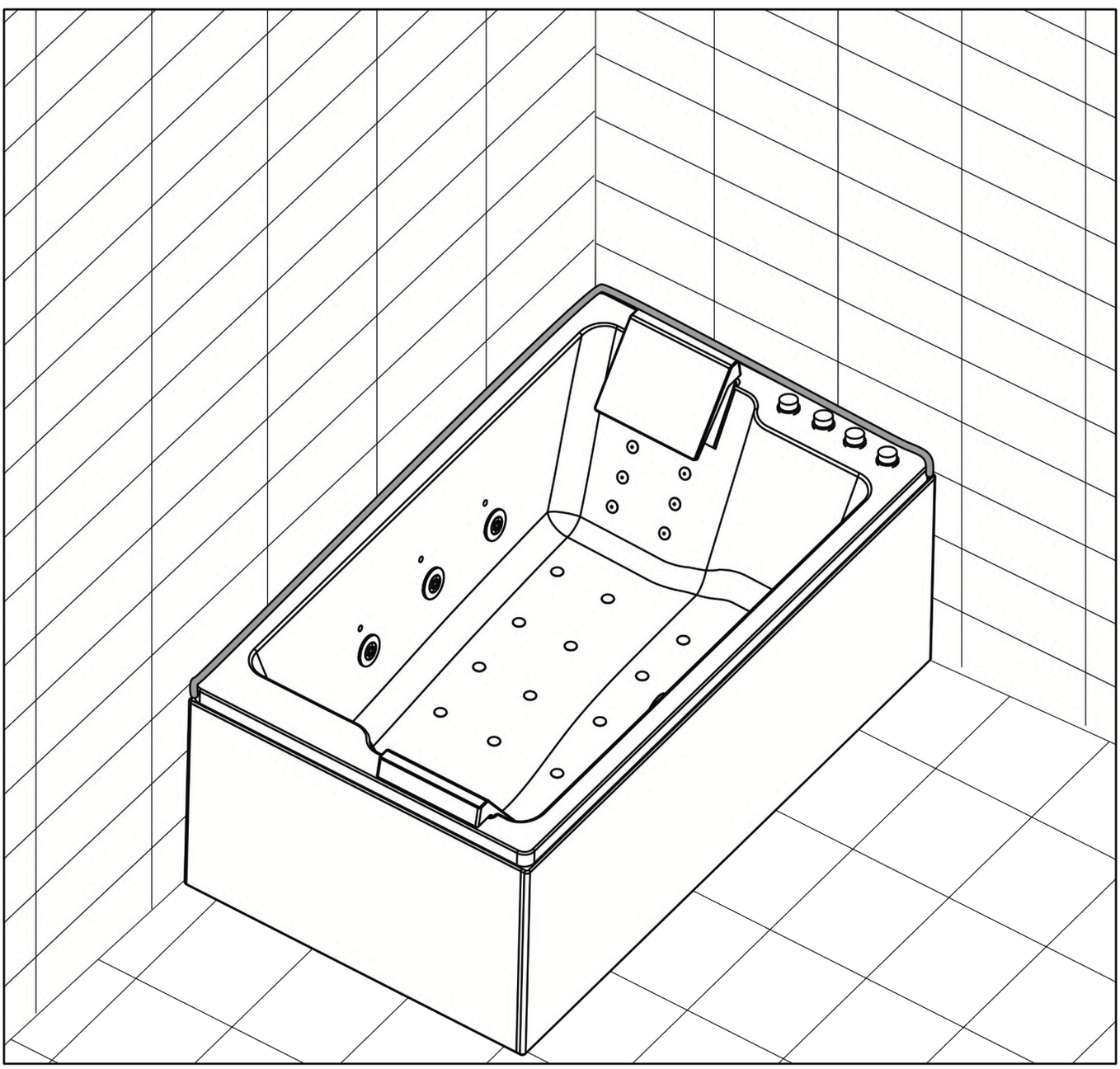

PIÈCES DÉTACHÉES / SPARE PARTS

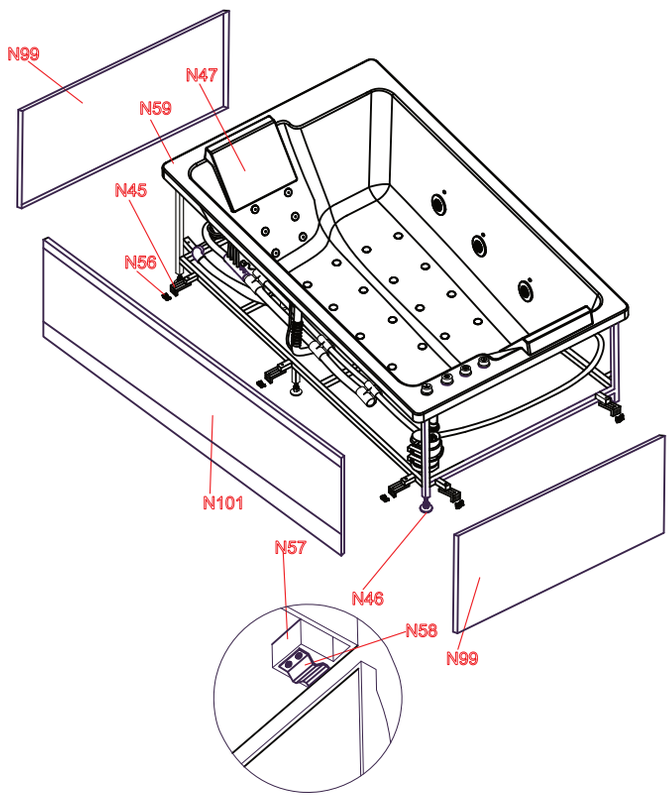

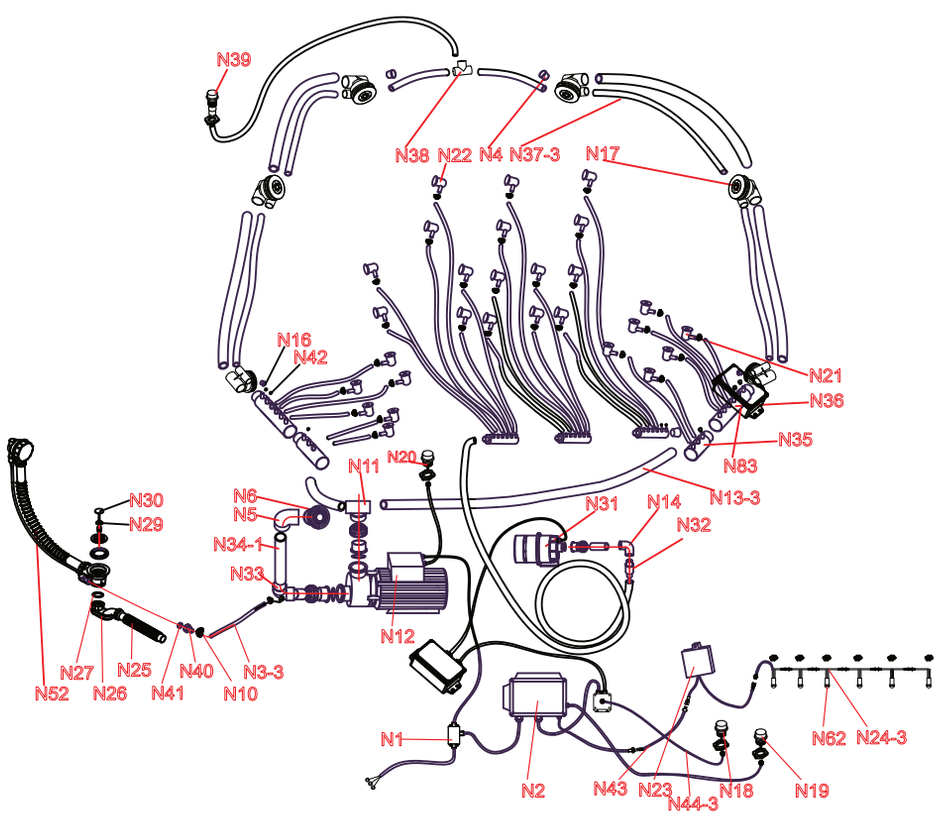

FR Informations données à titre indicatif, sans garantie d'exactitude ou de compatibilité. Vérification à la charge de l'acheteur.
EN Information provided for reference only, without guarantee of accuracy or compatibility. Verification is the buyer's responsibility.

N 1	Boite de raccordement	junction box	
N 2	Boitier de contrôle électrique	transformer	
N'3-3	Tube en PVC et fibre de verre	plastic and glass fiber pipes	
N 4	Ecrou de retenue 1'	1'stopper	
N 5	Crépine anti-aspiration	anti aspiration inlet filter stand 1	
N 6	Capuchon de la crépine	anti aspiration inlet filter cover 1	
N 10	Bague de serrage évacuation de la pompe	plastic tighten	
N 11	Raccord PVC 1'	1'pipe tee	
N 12	Pompe à eau 1100 W	water pump	
N'13-3	raccordement de la pompe	1'pvc tube	
N 14	Coude PVC 1'	1'bending joint	
N 16	Ecrou de retenue ½'	1/2' stopper	
N 17	Buse orientable	big jet	
N 18	Interrupteur pneumatique blower (air)	button air pump	
N 19	Interrupteur pneumatique chromothérapie	button light	
N 20	Interrupteur pneumatique pompe à eau	button water pump	
N 21	Petits hydrojets	small jet	

N 22	Jets air	air jet	
N 23	Boitier de contrôle des LED	led controller	
N 24-3	LED 6 pcs	led wick 6 pcs	
N 25	Tube flexible en PVC pour vidage	no1 flexible tube	
N 26	Bonde	drainer stand	
N 27	Joint de la bonde	gasket for drainer	
N 29	Filtre de la bonde	filter of drainer	
N 30	Capuchon de la bonde	drainer cover	
N 31	Blower (pompe à air 450 W)	air pump	
N 32	Liaison d'évacuation pompe-siphon	check valve of air pump	
N 33	Coude PVC 1,5'	1.5'bend	
N 34-1	Tube PVC 1,5'	1.5 pvc tube	
N 35	Collecteur 3 jets	three outlet tube (link the tube for jets	
N 36	Collecteur 6 jets	six outlet tube (link the tube for jets	
N 37-3	Tube PVC ½'	1/2'pvc tube	
N 38	Tube PVC en T ½'	1/2 pipe tee	
N 39	Variateur débit d'air	adjustable valve	

N 40	Liaison d'évacuation	plastic linker	
N 41	Joint	gasket	
N 42	Ecrou de retenue 3/8'	3/8' stopper	
N 43	Fil pour raccordement LED	patch cord	
N 44-3	Tube PVC blower	3.5 air tube	
N 45	Clip de fixation pour tablier	clip for skirt	
N 46	Pied réglable	feet	
N 47	Appui-tête	white pillow sy10	
N 52	Liaison trop-plein siphon	Plastic drainer	
N 56	Accroche pour tablier	hook and loop	
N 57	Pièce pour fixation des tabliers	fixed module	
N 58	Clip pour fixation des tabliers	clip for skirt	
N 59	Corps de la baignoire cetana	body for cetana	
N 62	Embout recouvrant LED	led cover	
N 99	Tablier latéral de la baignoire cetana	short skirt cetana	
N 101	tablier de face cetana	long skirt cetana	

PROTECTION DE L'ENVIRONNEMENT ENVIRONMENTAL PROTECTION

FR

Les équipements électriques et électroniques usagés ne doivent pas être éliminés avec les déchets ménagers.

Ils doivent être collectés séparément et recyclés dans des filières appropriées.

Pour plus d'informations, contactez les autorités locales ou votre distributeur.

EN

Waste electrical and electronic equipment must not be disposed of with household waste.

It must be collected separately and recycled through appropriate facilities.

Please contact your local authority or retailer for further information.

IT

I rifiuti di apparecchiature elettriche ed elettroniche non devono essere smaltiti insieme ai rifiuti domestici.

Devono essere raccolti separatamente e riciclati attraverso sistemi appropriati.

Per ulteriori informazioni, contattare le autorità locali o il rivenditore.

ES

Los residuos de aparatos eléctricos y electrónicos no deben desecharse junto con los residuos domésticos.

Deben recogerse por separado y reciclarse a través de sistemas adecuados.

Para más información, póngase en contacto con las autoridades locales o con su distribuidor.

PT

Os resíduos de equipamentos elétricos e eletrónicos não devem ser eliminados juntamente com os resíduos domésticos.

Devem ser recolhidos separadamente e reciclados através de sistemas adequados.

Para mais informações, contacte as autoridades locais ou o seu distribuidor.

DE

Elektro- und Elektronik-Altgeräte dürfen nicht über den Hausmüll entsorgt werden.

Sie müssen getrennt gesammelt und über geeignete Sammel- und Recyclingsysteme entsorgt werden.

Für weitere Informationen wenden Sie sich bitte an Ihre lokalen Behörden oder Ihren Händler.

NL

Afgedankte elektrische en elektronische apparatuur mag niet met het huishoudelijk afval worden weggegooid.

Deze moet afzonderlijk worden ingezameld en via geschikte systemen worden gerecycled.

Neem voor meer informatie contact op met de lokale autoriteiten of uw distributeur.

Notes
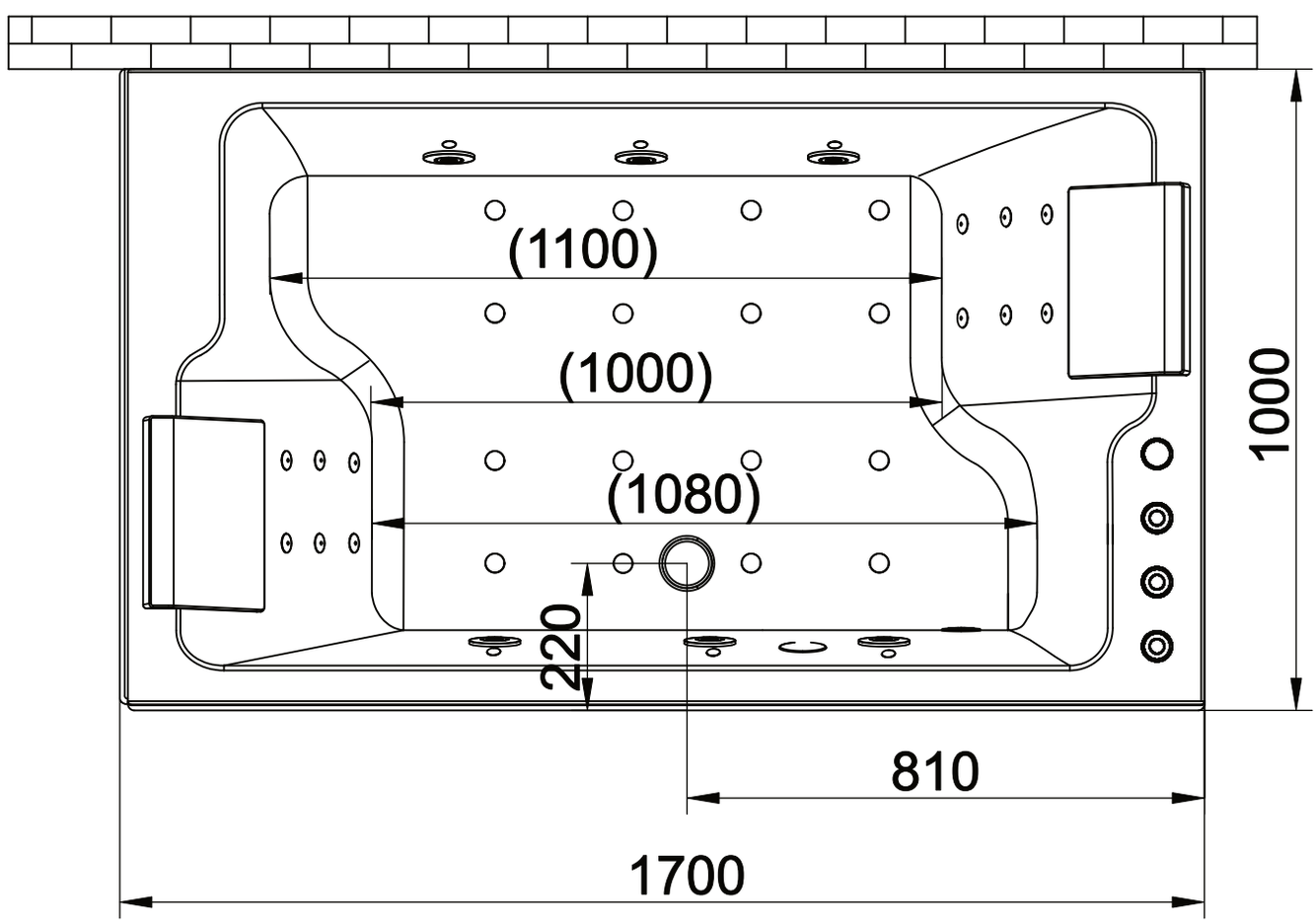
CETANA DUO WAVE